

KSM 125

Cross joint for round duct

- Material de la carcasa: Acero revestido

	Unidad de medida	KSM 125

Dimensiones

Ø D1	Ø D2	L
125	125	215

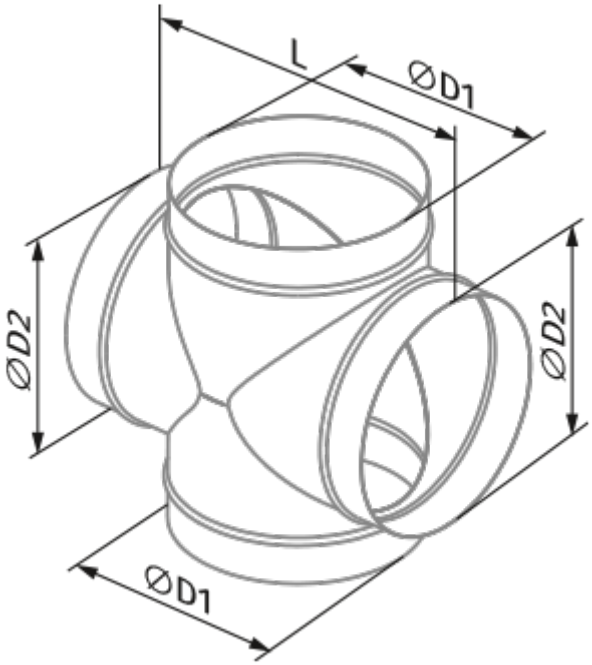
L
ØD1
ØD2
ØD2
ØD1