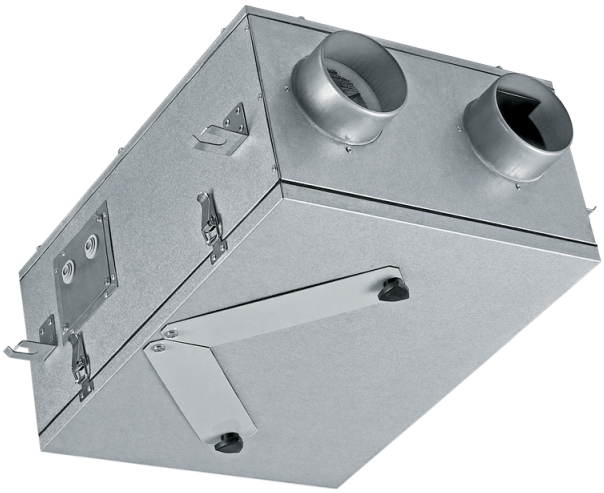

KOMFORT Ultra D 105-A

Unidades habitacionales de suministro y extracción de aire con recuperación de calor

- Tipo de intercambiador de calor: Flujo cruzado
- Material del intercambiador de calor: Poliestireno
- En carcasa con aislamiento acústico
- Control: Interruptor de velocidad
- Material de la carcasa: Acero galvanizado

	Unidad de medida	KOMFORT Ultra D 105-A		
Velocidad	-	1	2	3
Cantidad de fases	-	1		
Tensión mínima de alimentación	V	230		
Tensión máxima de alimentación	V	230		
Frecuencia de suministro de energía	Hz	50		
Caudal máximo de aire	m³/h	55	74	100
Eficiencia máxima de la recuperación del calor	%	76		
Tipo de intercambiador de calor	-	Flujo cruzado		
Material del intercambiador de calor	-	Poliestireno		
Peso	kg	13		
Temperatura máxima del aire transportado	°C	40		
Temperatura mínima del aire transportado	°C	-25		
Temperatura mínima del aire ambiente	°C	1		
Temperatura máxima del aire ambiente	°C	40		
Grado de protección IP	-	IP22		
Humedad máxima del aire ambiente	%	60		
Grado de protección IP del variador	-	IP44		

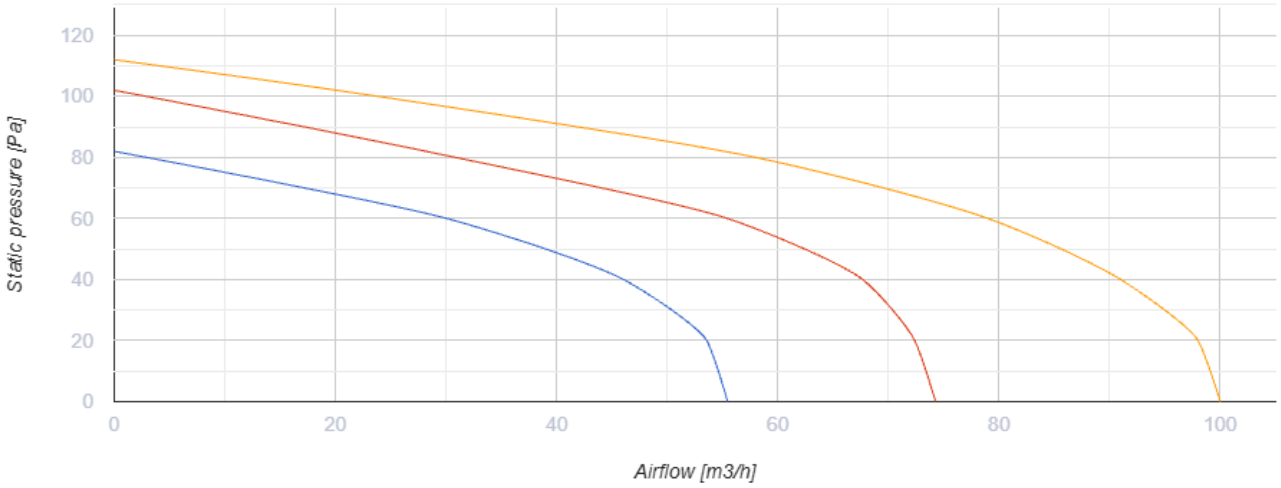

Dimensiones

ØD	B	B1	B2	H	L	L1	L2
125	374	404	112.6	224	497	397	595

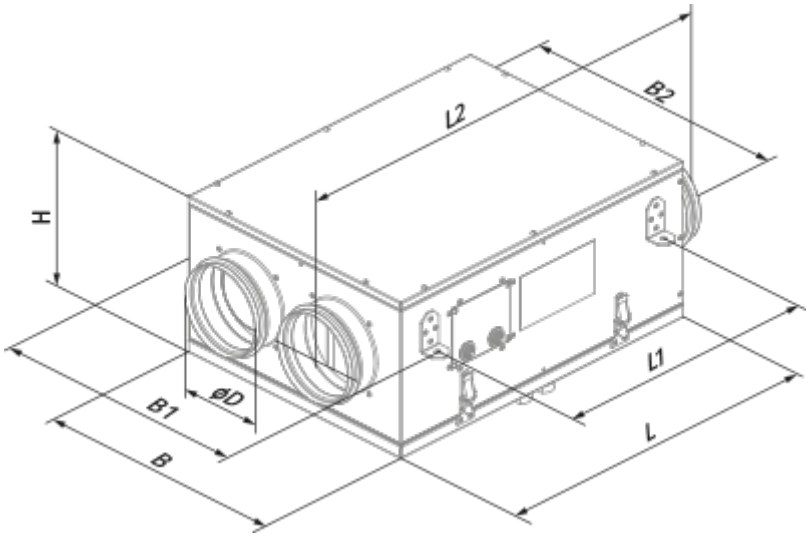

Ecodesign

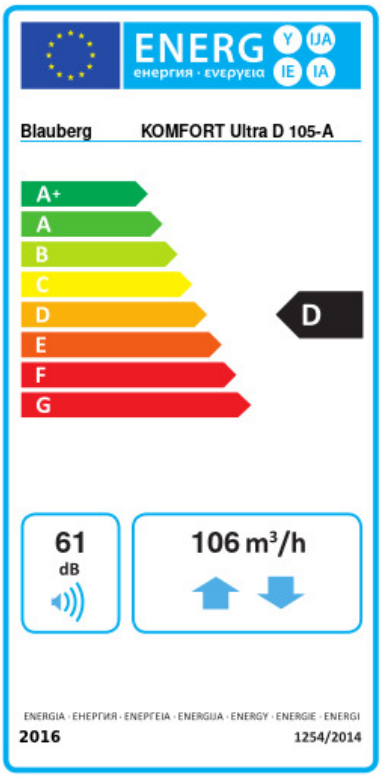

Trademark	Blauberg					
Model	KOMFORT Ultra D 105-A					
Specific energy consumption (SEC) (kWh/(m²/a))	Cold		Average		Warm	
	-54.1	A+	-22.3	D	-1.5	F
Tipo de unidad de ventilación	Bidireccional					
Tipo de accionamiento instalado	De múltiples velocidades					
Tipo de sistema de recuperación de calor	Recuperativo					
Eficiencia térmica de la recuperación del calor (%)	68					
Rango de caudal máximo (m³/h)	106					
Potencia eléctrica de entrada (W)	56					
Caudal nominal de referencia (m³/s)	0.021					
Presión estática en el punto de salida (Pa)	50					
Potencia específica absorbida (SPI) en el punto de referencia (W/(m³/h))	0.512					
Tipología de control	Control manual					
Rangos máximos de fuga interna (%)	2.7					
Rangos máximos de fuga externa (%)	2.7					
Tipología declarada	RVU BVU					
Nivel de potencia acústica (dB(A))	61					
The annual electricity consumption (AEC) (kWh/a)	Cold		Average		Warm	
	1224		687		642	
The annual heating saved (AHS) (kWh/a)	Cold		Average		Warm	
	7592		3881		1755	

Accesorios

Para conductos redondos

Nombre	La foto	Descripción
SD 125/600		Silenciadores para conductos redondos
SD 125/900		Silenciadores para conductos redondos

SD 125/1200		Silenciadores para conductos redondos

Para conductos redondos

Nombre	La foto	Descripción
VRV 125		Válvulas antirretorno con resorte para conductos redondos

Otros accesorios

Nombre	La foto	Descripción
FP 205x198x8 G4		G4 panel filter
SB C4 200/190		