

# KOMFORT Roto EC SE 400 S21

Unidades de ventilación con recuperador rotativo

- Potencia del postcalentador eléctrico: 1400
- Tipo de intercambiador de calor: Rotativo
- Material del intercambiador de calor: Aluminio
- En carcasa con aislamiento acústico
- Recalentador: Eléctrico
- Protocolo BMS: ModBus
- Control: Smartphone
- Material de la carcasa: Acero revestido
- Sensor de humedad: Opcional
- Sensor de CO2: Opcional
- Sensor PM2,5: Opcional

| | Unidad de medida | KOMFORT Roto EC SE 400 S21 |
|---|---|---|
| Cantidad de fases | - | 1 |
| Tensión mínima de alimentación | V | 230 |
| Tensión máxima de alimentación | V | 230 |
| Frecuencia de suministro de energía | Hz | 50/60 |
| Potencia del postcalentador eléctrico | W | 1400 |
| Caudal máximo de aire | m³/h | 440 |
| Eficiencia máxima de la recuperación del calor | % | 85 |
| Tipo de intercambiador de calor | - | Rotativo |
| Material del intercambiador de calor | - | Aluminio |
| Peso | kg | 82 |
| Temperatura máxima del aire transportado | °C | 40 |
| Temperatura mínima del aire transportado | °C | -25 |
| Temperatura mínima del aire ambiente | °C | 1 |
| Temperatura máxima del aire ambiente | °C | 40 |
| Grado de protección IP | - | IP22 |
| Humedad máxima del aire ambiente | % | 80 |
| Grado de protección IP del variador | - | IP44 |

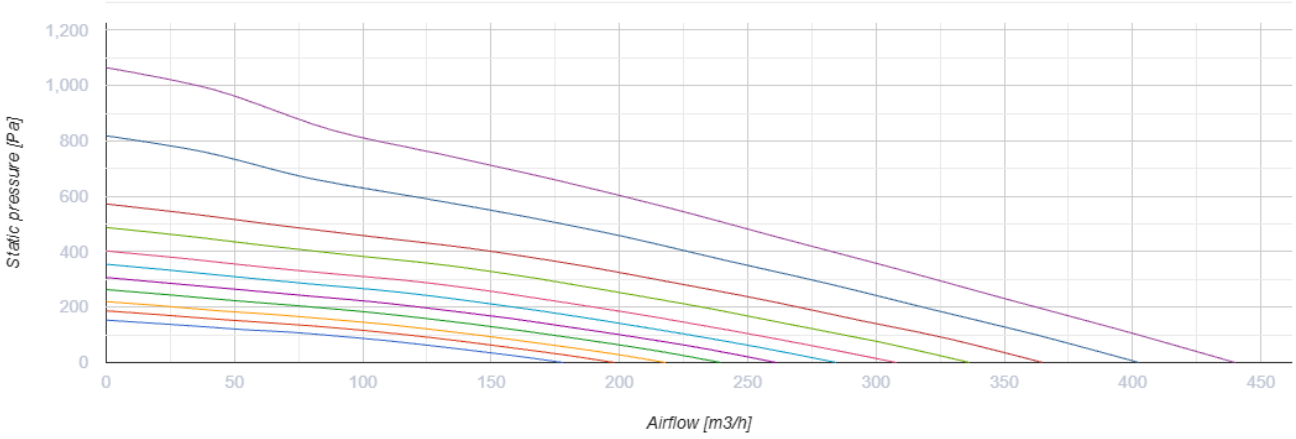


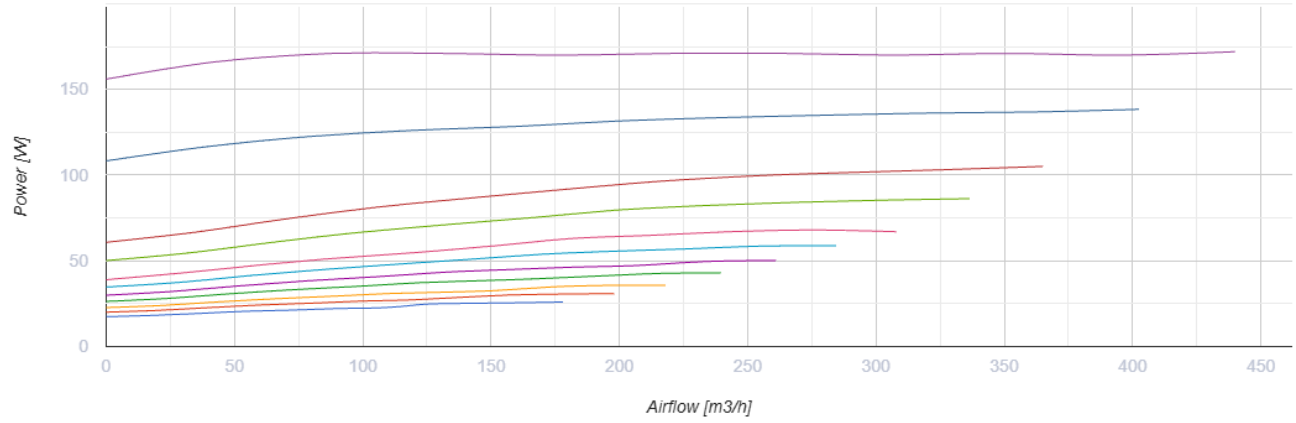


## Dimensiones

| Ø D | Ø D1 | B | H | H1 | L |
|---|---|---|---|---|---|
| 160 | 100 | 528 | 675 | 755 | 747 |

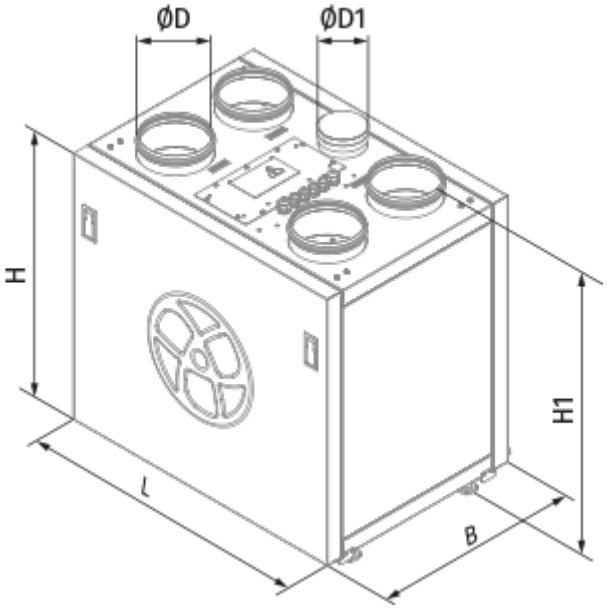
ØD
ØD1
H
H1
L
B

## Ecodesign

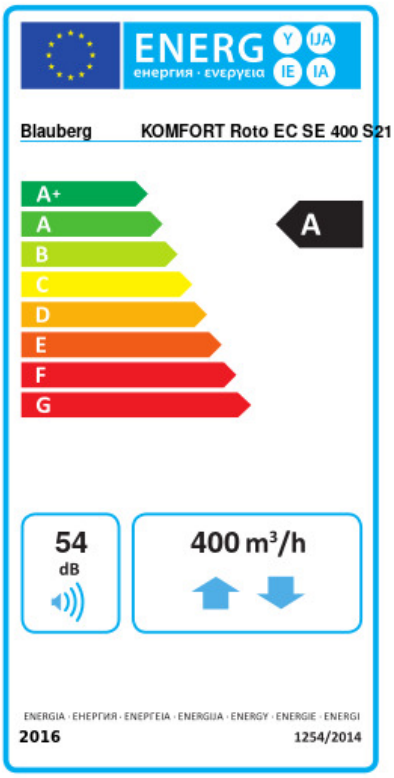


| | | | | | | |
|---|---|---|---|---|---|---|
| Trademark | Blauberg | | | | | |
| Model | KOMFORT Roto EC SE 400 S21 | | | | | |
| Specific energy consumption (SEC) (kWh/(m²/a)) | Cold | | Average | | Warm | |
| | -84.9 | A+ | -41.8 | A | -17.1 | E |
| Tipo de unidad de ventilación | Bidireccional | | | | | |
| Tipo de accionamiento instalado | De velocidad variable | | | | | |
| Tipo de sistema de recuperación de calor | Regenerativo | | | | | |
| Eficiencia térmica de la recuperación del calor (%) | 81 | | | | | |
| Rango de caudal máximo (m³/h) | 400 | | | | | |
| Potencia eléctrica de entrada (W) | 170 | | | | | |
| Caudal nominal de referencia (m³/s) | 0.076 | | | | | |
| Presión estática en el punto de salida (Pa) | 50 | | | | | |
| Potencia específica absorbida (SPI) en el punto de referencia (W/(m³/h)) | 0.247 | | | | | |
| Tipología de control | Control local | | | | | |
| Rangos máximos de fuga interna (%) | 2.7 | | | | | |
| Rangos máximos de fuga externa (%) | 2.7 | | | | | |
| Tipología declarada | RVU BVU | | | | | |
| Nivel de potencia acústica (dB(A)) | 54 | | | | | |
| The annual electricity consumption (AEC) (kWh/a) | Cold | | Average | | Warm | |
| | 131 | | 523 | | 131 | |
| The annual heating saved (AHS) (kWh/a) | Cold | | Average | | Warm | |
| | 8817 | | 4507 | | 2038 | |

## Accesorios

### Para conductos redondos

| Nombre | La foto | Descripción |
|---|---|---|
| SD 160/600 |  | Silenciadores para conductos redondos |
| SD 160/900 |  | Silenciadores para conductos redondos |

| | | |
|---|---|---|
| SD 160/1200 |  | Silenciadores para conductos redondos |

### Para conductos redondos

| Nombre | La foto | Descripción |
|---|---|---|
| VRV 160 |  | Válvulas antirretorno con resorte para conductos redondos |
| VKA 160 |  | Compuertas para conductos redondos |

### Campanas de cocina

| Nombre | La foto | Descripción |
|---|---|---|
| DAH 251-13 |  | Campana extractora de cocina |

### Paneles de control para UTAs

| Nombre | La foto | Descripción |
|---|---|---|
| S25 |  | Panel de control LCD |
| S22 |  | Paneles de control |
| S22 Wi-Fi |  | Paneles de control |

### Sensores de CO2

| Nombre | La foto | Descripción |
|---|---|---|
| CD-1 |  | Sensores de CO2 |
| CD-2 |  | Sensores de CO2 |

### Sensores de humedad

| Nombre | La foto | Descripción |
|---|---|---|

| | | |
|---|---|---|
| FS2 |  | Sensor de humedad |

## Otros accesorios

| Nombre | La foto | Descripción |
|---|---|---|
| FP 436x196x40 F7 |  | F7 panel filter |
| FP 436x196x40 G4 |  | G4 panel filter |