



KOMFORT Roto EC LEHP 700 S18

Unidades de suministro y extracción de aire

- Potencia del precalentador eléctrico: 2800
- Tipo de intercambiador de calor: Rotativo
- Material del intercambiador de calor: Aluminio
- En carcasa con aislamiento acústico
- Precalentador: Integrado
- Control: Panel de control con cable
- Material de la carcasa: Acero Aluzinc
- Sensor de humedad: Opcional
- Sensor de CO2: Opcional
- Sensor PM2,5: Opcional

	Unidad de medida	KOMFORT Roto EC LEHP 700 S18
Cantidad de fases	-	1
Tensión mínima de alimentación	V	230
Tensión máxima de alimentación	V	230
Frecuencia de suministro de energía	Hz	50
Potencia del precalentador eléctrico	W	2800
Caudal máximo de aire	m³/h	830
Eficiencia máxima de la recuperación del calor	%	85
Tipo de intercambiador de calor	-	Rotativo
Material del intercambiador de calor	-	Aluminio
Peso	kg	160
Temperatura máxima del aire transportado	°C	40
Temperatura mínima del aire transportado	°C	-25
Temperatura mínima del aire ambiente	°C	1
Temperatura máxima del aire ambiente	°C	40
Grado de protección IP	-	IP22
Grado de protección IP del variador	-	IP44
Humedad máxima del aire ambiente	%	80

Dimensiones

ØD	B	H	L
249	748	750	1667

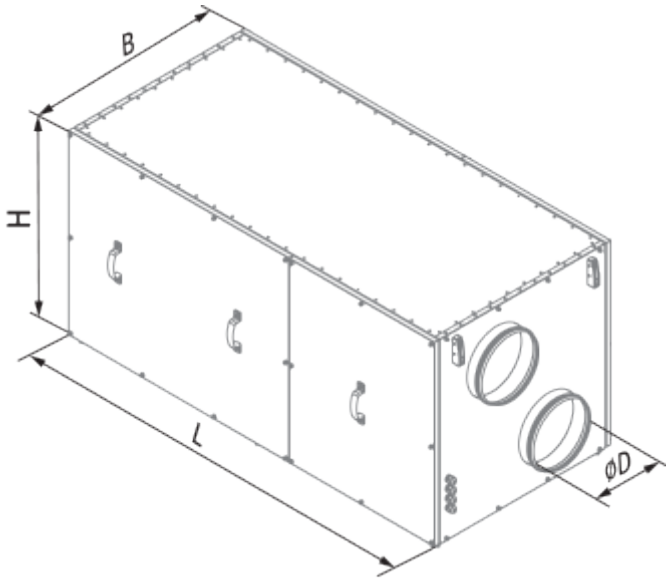

Accesorios

Para conductos redondos

Nombre	La foto	Descripción
VRV 250		Válvulas antirretorno con resorte para conductos redondos
VKA 250		Compuertas para conductos redondos

Sensores de humedad

Nombre	La foto	Descripción
FS2		Sensor de humedad

Otros accesorios

Nombre	La foto	Descripción

FP 700x352x48 G4		G4 panel filter
FPT 700x351x27 F7		
FPT 700x351x27 G4		