

KOMFORT Roto EC D2E 350 L S21

Unidades colgantes de suministro y extracción de aire con recuperación de calor

- Potencia del postcalentador eléctrico: 1400
- Tipo de intercambiador de calor: Rotativo
- Material del intercambiador de calor: Aluminio
- En carcasa con aislamiento acústico
- Recalentador: Eléctrico
- Protocolo BMS: ModBus
- Control: Smartphone
- Material de la carcasa: Acero revestido
- Sensor de humedad: Opcional
- Sensor de CO2: Opcional
- Sensor PM2,5: Opcional

	Unidad de medida	KOMFORT Roto EC D2E 350 L S21
Cantidad de fases	-	1
Tensión mínima de alimentación	V	230
Tensión máxima de alimentación	V	230
Frecuencia de suministro de energía	Hz	50/60
Potencia del postcalentador eléctrico	W	1400
Caudal máximo de aire	m³/h	400
Eficiencia máxima de la recuperación del calor	%	87
Tipo de intercambiador de calor	-	Rotativo
Material del intercambiador de calor	-	Aluminio
Peso	kg	79
Temperatura máxima del aire transportado	°C	40
Temperatura mínima del aire transportado	°C	-25
Temperatura máxima del aire ambiente	°C	40
Temperatura mínima del aire ambiente	°C	1
Grado de protección IP	-	IP22
Humedad máxima del aire ambiente	%	80
Grado de protección IP del variador	-	IP44

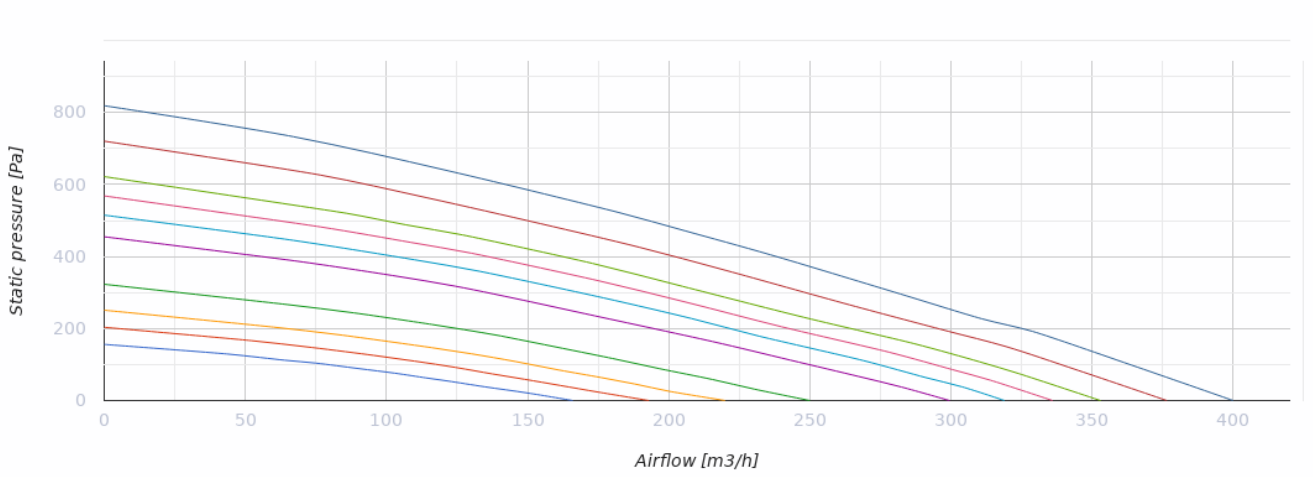

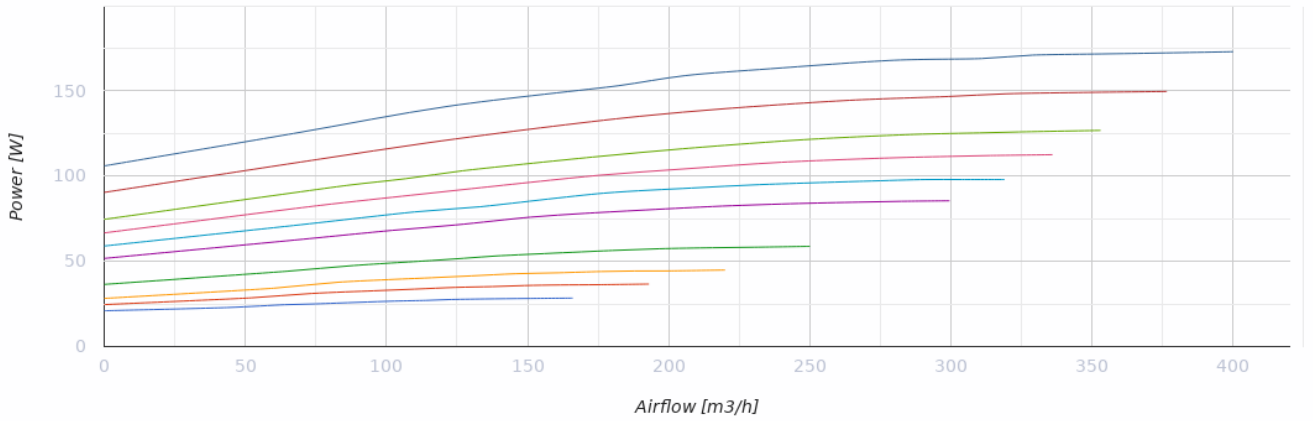

Dimensiones

Ø D	Ø D1	B	B1	H	H1	L	L1
160	125	798	847	225	245	1362	1457

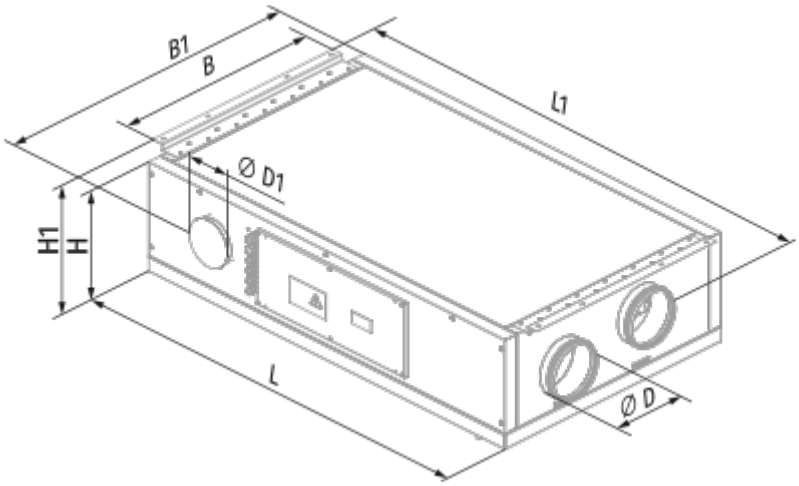

Ecodesign

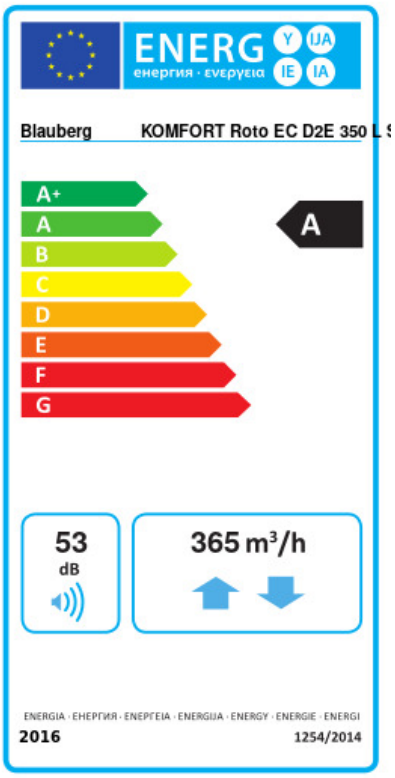

Trademark	Blauberg					
Model	KOMFORT Roto EC D2E 350 L S21					
Specific energy consumption (SEC) (kWh/(m²/a))	Cold		Average		Warm	
	-81.7	A+	-39.6	A	-15.4	E
Tipo de unidad de ventilación	Bidireccional					
Tipo de accionamiento instalado	De velocidad variable					
Tipo de sistema de recuperación de calor	Regenerativo					
Eficiencia térmica de la recuperación del calor (%)	76					
Rango de caudal máximo (m³/h)	365					
Potencia eléctrica de entrada (W)	173					
Caudal nominal de referencia (m³/s)	0.081					
Presión estática en el punto de salida (Pa)	50					
Potencia específica absorbida (SPI) en el punto de referencia (W/(m³/h))	0.338					
Tipología de control	Control local					
Rangos máximos de fuga interna (%)	2.7					
Rangos máximos de fuga externa (%)	2.7					
Tipología declarada	RVU BVU					
Nivel de potencia acústica (dB(A))	53					
The annual electricity consumption (AEC) (kWh/a)	Cold		Average		Warm	
	179		179		179	
The annual heating saved (AHS) (kWh/a)	Cold		Average		Warm	
	8614		4403		1991	

Accesorios

Para conductos redondos

Nombre	La foto	Descripción
VRV 160		Válvulas antirretorno con resorte para conductos redondos
VKA 160		Compuertas para conductos redondos

Campanas de cocina

Nombre	La foto	Descripción
DAH 251-13		Campana extractora de cocina

Paneles de control para UTAs

Nombre	La foto	Descripción
S25		Panel de control LCD
S22		Paneles de control
S22 Wi-Fi		Paneles de control

Sensores de humedad

Nombre	La foto	Descripción
FS2		Sensor de humedad

Otros accesorios

Nombre	La foto	Descripción
FP 372x180x48 F7		F7 panel filter
FP 372x180x48 G4		G4 panel filter
FP 372x180x48 H13		Supply HEPA H13 panel filter