

KOMFORT LW 800-4

Unidades de suministro y extracción de aire con recuperación de calor

- Tipo de intercambiador de calor: Flujo cruzado
- Material del intercambiador de calor: Poliestireno
- En carcasa con aislamiento acústico
- Recalentador: De agua
- Control: Panel de control con cable
- Material de la carcasa: Acero Aluzinc

	Unidad de medida	KOMFORT LW 800-4
Cantidad de fases	-	1
Tensión mínima de alimentación	V	230
Tensión máxima de alimentación	V	230
Frecuencia de suministro de energía	Hz	50
Caudal máximo de aire	m³/h	780
Eficiencia máxima de la recuperación del calor	%	78
Tipo de intercambiador de calor	-	Flujo cruzado
Material del intercambiador de calor	-	Poliestireno
Peso	kg	88
Temperatura máxima del aire transportado	°C	40
Temperatura mínima del aire transportado	°C	-25
Temperatura mínima del aire ambiente	°C	1
Temperatura máxima del aire ambiente	°C	40
Grado de protección IP	-	IP22
Humedad máxima del aire ambiente	%	80
Grado de protección IP del variador	-	IP44

Dimensiones

ØD	B	B1	H	L	L1	L2
249	613	460	698	1071	1117	1171

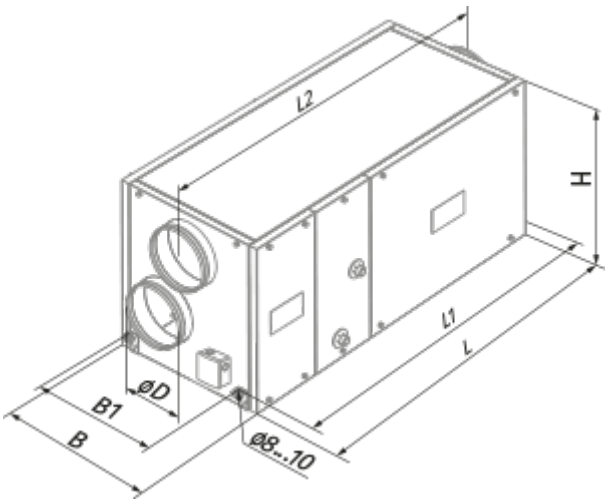

Ecodesign

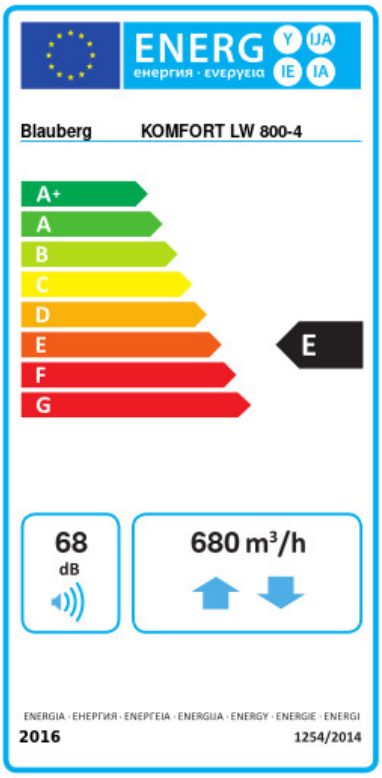

Trademark	Blauberg					
Model	KOMFORT LW 800-4					
Specific energy consumption (SEC) (kWh/(m²/a))	Cold		Average		Warm	
	-50.4	A+	-19.8	E	0.3	G
Tipo de unidad de ventilación	Bidireccional					
Tipo de accionamiento instalado	De múltiples velocidades					
Tipo de sistema de recuperación de calor	Recuperativo					
Eficiencia térmica de la recuperación del calor (%)	64					
Rango de caudal máximo (m³/h)	680					
Potencia eléctrica de entrada (W)	490					
Caudal nominal de referencia (m³/s)	0.136					
Presión estática en el punto de salida (Pa)	50					
Potencia específica absorbida (SPI) en el punto de referencia (W/(m³/h))	0.551					
Tipología de control	Control manual					
Rangos máximos de fuga interna (%)	2.7					
Rangos máximos de fuga externa (%)	2.7					
Tipología declarada	RVU BVU					
Nivel de potencia acústica (dB(A))	68					
The annual electricity consumption (AEC) (kWh/a)	Cold		Average		Warm	
	1272		735		690	
The annual heating saved (AHS) (kWh/a)	Cold		Average		Warm	
	7343		3754		1697	

Accesorios

Para conductos redondos

Nombre	La foto	Descripción
SD 250/600		Silenciadores para conductos redondos
SD 250/900		Silenciadores para conductos redondos

SD 250/1200		Silenciadores para conductos redondos
SDF 250/600		Silenciadores flexibles para conductos redondos
SDF 250/900		Silenciadores flexibles para conductos redondos
SDF 250/2000		Silenciadores flexibles para conductos redondos

Para conductos redondos

Nombre	La foto	Descripción
VRV 250		Válvulas antirretorno con resorte para conductos redondos

Otros accesorios

Nombre	La foto	Descripción
FP 550x253x48 G4		G4 panel filter
SB C4 300/384		