

KOMFORT LW 1700-4

Unidades de suministro y extracción de aire con recuperación de calor

- Tipo de intercambiador de calor: Flujo cruzado
- Material del intercambiador de calor: Poliestireno
- En carcasa con aislamiento acústico
- Recalentador: De agua
- Control: Panel de control con cable
- Material de la carcasa: Acero galvanizado

	Unidad de medida	KOMFORT LW 1700-4
Cantidad de fases	-	1
Tensión mínima de alimentación	V	230
Tensión máxima de alimentación	V	230
Frecuencia de suministro de energía	Hz	50/60
Caudal máximo de aire	m³/h	1700
Eficiencia máxima de la recuperación del calor	%	77
Tipo de intercambiador de calor	-	Flujo cruzado
Material del intercambiador de calor	-	Poliestireno
Peso	kg	88
Temperatura máxima del aire transportado	°C	40
Temperatura mínima del aire transportado	°C	-25
Temperatura mínima del aire ambiente	°C	1
Temperatura máxima del aire ambiente	°C	40
Grado de protección IP	-	IP22
Humedad máxima del aire ambiente	%	80
Grado de protección IP del variador	-	IP44

Dimensiones

ØD	B	B1	H	L	L1	L2
314	842	581	814	1345	1388	1445

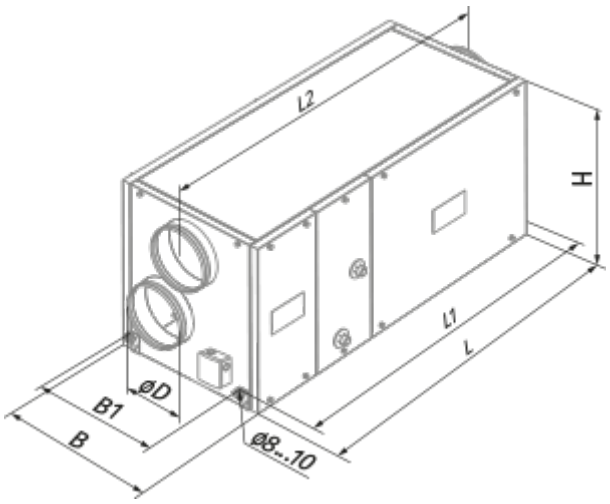

Accesorios

Para conductos redondos

Nombre	La foto	Descripción
SD 315/600		Silenciadores para conductos redondos
SD 315/900		Silenciadores para conductos redondos
SD 315/1200		Silenciadores para conductos redondos
SDF 315/600		Silenciadores flexibles para conductos redondos
SDF 315/900		Silenciadores flexibles para conductos redondos
SDF 315/2000		Silenciadores flexibles para conductos redondos

Para conductos redondos

Nombre	La foto	Descripción

VRV 315		Válvulas antirretorno con resorte para conductos redondos

Otros accesorios

Nombre	La foto	Descripción
FP 780x273x48 G4		G4 panel filter
SB C4 300/300		