

# KOMFORT L 600

Unidades de suministro y extracción de aire con recuperación de calor

- Tipo de intercambiador de calor: Flujo cruzado
- Material del intercambiador de calor: Poliestireno
- En carcasa con aislamiento acústico
- Control: Interruptor de velocidad
- Material de la carcasa: Acero Aluzinc

| | Unidad de medida | KOMFORT L 600 |
|---|---|---|
| Cantidad de fases | - | 1 |
| Tensión mínima de alimentación | V | 230 |
| Tensión máxima de alimentación | V | 230 |
| Frecuencia de suministro de energía | Hz | 50/60 |
| Caudal máximo de aire | m³/h | 600 |
| Eficiencia máxima de la recuperación del calor | % | 85 |
| Tipo de intercambiador de calor | - | Flujo cruzado |
| Material del intercambiador de calor | - | Poliestireno |
| Peso | kg | 54 |
| Temperatura máxima del aire transportado | °C | 40 |
| Temperatura mínima del aire transportado | °C | -25 |
| Temperatura mínima del aire ambiente | °C | 1 |
| Temperatura máxima del aire ambiente | °C | 50 |
| Grado de protección IP | - | IP22 |
| Humedad máxima del aire ambiente | % | 80 |
| Grado de protección IP del variador | - | IP44 |

## Dimensiones

| ØD | B | H | L | L1 |
|---|---|---|---|---|
| 199 | 416 | 603 | 722 | 768 |

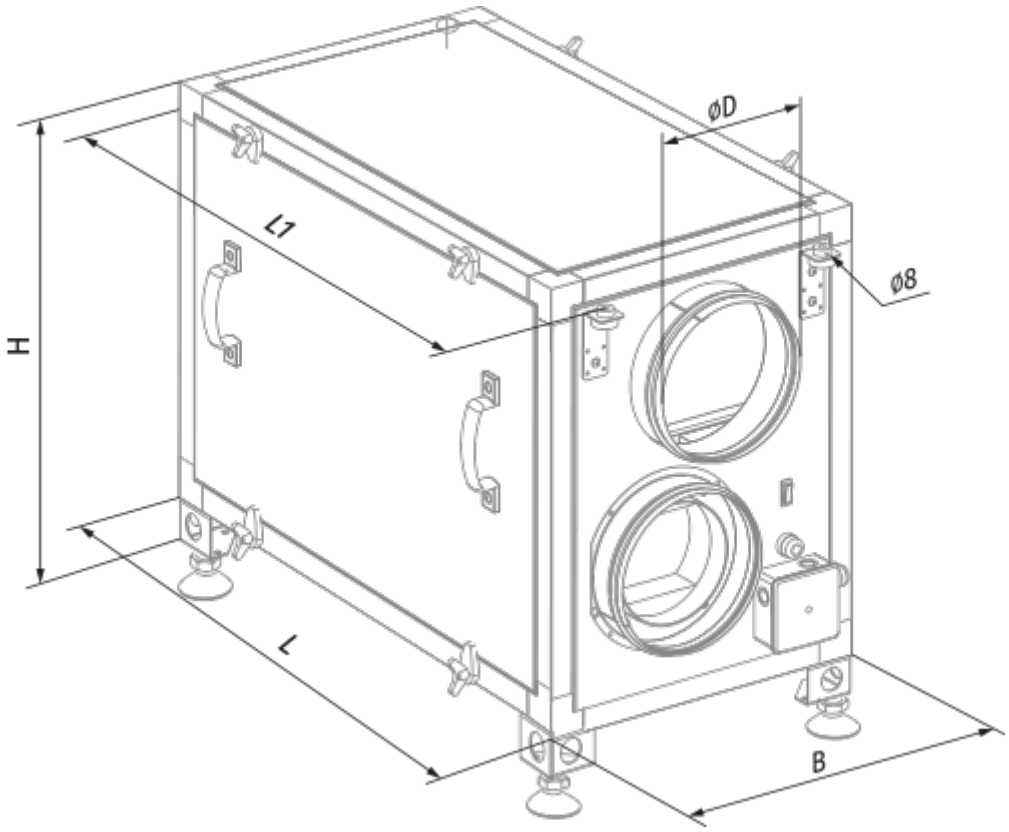

## Ecodesign

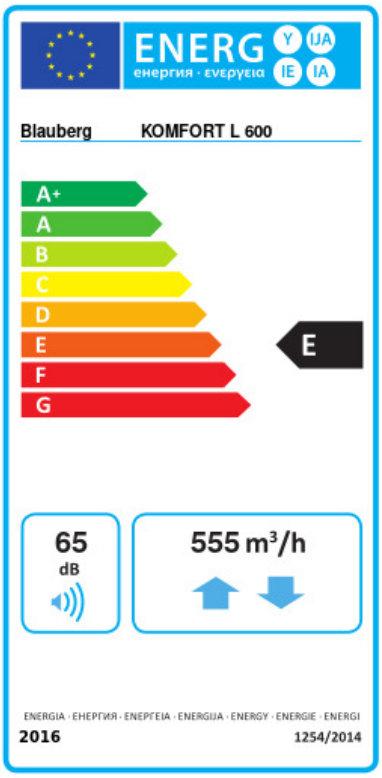


| Trademark | Blauberg | | | | | |
|---|---|---|---|---|---|---|
| Model | KOMFORT L 600 | | | | | |
| Specific energy consumption (SEC) (kWh/(m²/a)) | Cold | | Average | | Warm | |
| | -46.5 | A+ | -15.9 | E | 4.2 | G |
| Tipo de unidad de ventilación | Bidireccional | | | | | |
| Tipo de accionamiento instalado | De múltiples velocidades | | | | | |
| Tipo de sistema de recuperación de calor | Recuperativo | | | | | |
| Eficiencia térmica de la recuperación del calor (%) | 64 | | | | | |
| Rango de caudal máximo (m³/h) | 555 | | | | | |
| Potencia eléctrica de entrada (W) | 390 | | | | | |
| Caudal nominal de referencia (m³/s) | 0.108 | | | | | |
| Presión estática en el punto de salida (Pa) | 50 | | | | | |
| Potencia específica absorbida (SPI) en el punto de referencia (W/(m³/h)) | 0.618 | | | | | |
| Tipología de control | Control manual | | | | | |
| Rangos máximos de fuga interna (%) | 2.7 | | | | | |
| Rangos máximos de fuga externa (%) | 2.7 | | | | | |
| Tipología declarada | RVU BVU | | | | | |
| Nivel de potencia acústica (dB(A)) | 65 | | | | | |
| The annual electricity consumption (AEC) (kWh/a) | Cold | | Average | | Warm | |
| | 1428 | | 891 | | 846 | |
| The annual heating saved (AHS) (kWh/a) | Cold | | Average | | Warm | |
| | 7343 | | 3754 | | 1697 | |

## Accesorios

### Para conductos redondos

| Nombre | La foto | Descripción |
|---|---|---|
| SD 200/600 |  | Silenciadores para conductos redondos |
| SD 200/900 |  | Silenciadores para conductos redondos |

| | | |
|---|---|---|
| SD 200/1200 |  | Silenciadores para conductos redondos |

### Para conductos redondos

| Nombre | La foto | Descripción |
|---|---|---|
| VRV 200 |  | Válvulas antirretorno con resorte para conductos redondos |

### Otros accesorios

| Nombre | La foto | Descripción |
|---|---|---|
| FP 436x215x48 G4 |  | G4 panel filter |
| SB C4 300/384 | | |