

KOMFORT ERV D 250 L S20

Unidades colgantes de suministro y extracción de aire con recuperación de calor y humedad

- Tipo de intercambiador de calor: Flujo cruzado
- Material del intercambiador de calor: Entalpía
- En carcasa con aislamiento acústico
- Intercambiador de calor entálpico
- Control: Regulador de velocidad
- Material de la carcasa: Acero revestido

	Unidad de medida	KOMFORT ERV D 250 L S20
Cantidad de fases	-	1
Tensión mínima de alimentación	V	230
Tensión máxima de alimentación	V	230
Frecuencia de suministro de energía	Hz	50/60
Caudal máximo de aire	m³/h	370
Eficiencia máxima de la recuperación del calor	%	76
Tipo de intercambiador de calor	-	Flujo cruzado
Material del intercambiador de calor	-	Entalpía
Peso	kg	29
Temperatura máxima del aire transportado	°C	40
Temperatura mínima del aire transportado	°C	-5
Temperatura mínima del aire ambiente	°C	1
Temperatura máxima del aire ambiente	°C	40
Grado de protección IP	-	IP22
Grado de protección IP del variador	-	IP44
Humedad máxima del aire ambiente	%	80

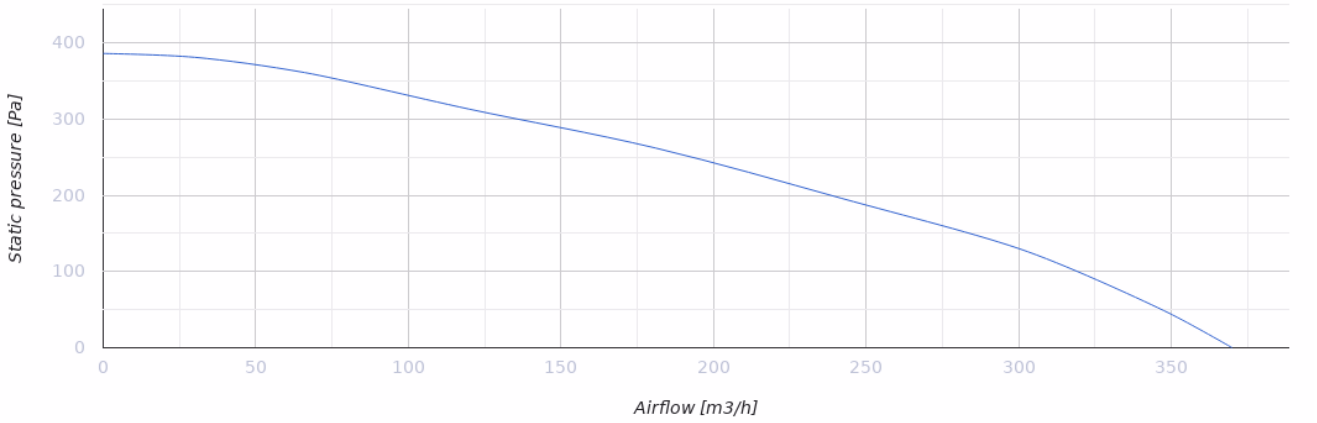

Dimensiones

D	B	H	L	L1
149	704	227	854	947

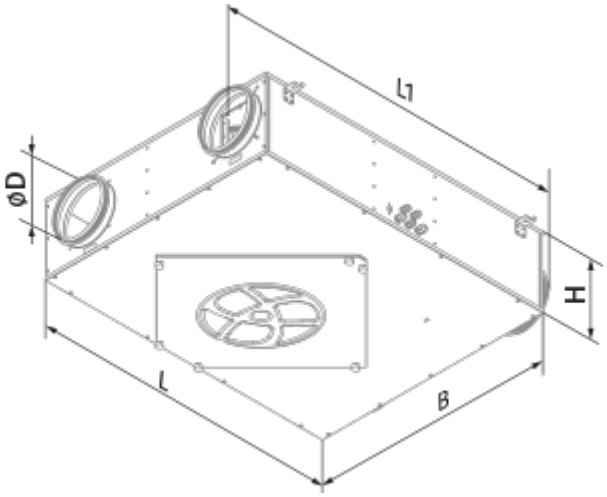

Ecodesign

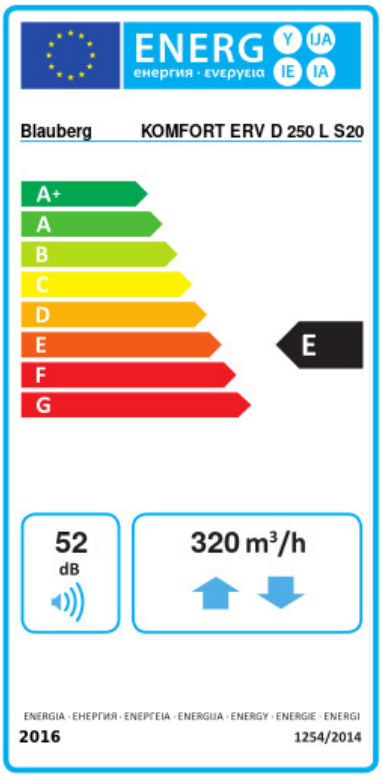

Trademark	Blauberg					
Model	KOMFORT ERV D 250 L S20					
Specific energy consumption (SEC) (kWh/(m²/a))	Cold		Average		Warm	
	-47.9	A+	-15.5	E	5.6	G
Tipo de unidad de ventilación	Bidireccional					
Tipo de accionamiento instalado	De velocidad variable					
Tipo de sistema de recuperación de calor	Recuperativo					
Eficiencia térmica de la recuperación del calor (%)	70					
Rango de caudal máximo (m³/h)	320					
Potencia eléctrica de entrada (W)	240					
Caudal nominal de referencia (m³/s)	0.062					
Presión estática en el punto de salida (Pa)	50					
Potencia específica absorbida (SPI) en el punto de referencia (W/(m³/h))	0.75					
Tipología de control	Control manual					
Rangos máximos de fuga interna (%)	2.7					
Rangos máximos de fuga externa (%)	2.7					
Nivel de potencia acústica (dB(A))	52					
Tipología declarada	RVU BVU					
The annual electricity consumption (AEC) (kWh/a)	Cold		Average		Warm	
	1522		985		940	
The annual heating saved (AHS) (kWh/a)	Cold		Average		Warm	
	7094		3626		1640	

Accesorios

Otros accesorios

Nombre	La foto	Descripción
FP 300x220x48 F8		F8 filter

FP 300x220x48 G4		G4 panel filter