

KOMFORT ERV D 100 L S4

Unidades colgantes de suministro y extracción de aire con recuperación de calor y humedad

- Tipo de intercambiador de calor: Flujo cruzado
- Material del intercambiador de calor: Entalpía
- En carcasa con aislamiento acústico
- Intercambiador de calor entálpico
- Control: Interruptor de velocidad
- Material de la carcasa: Acero revestido

	Unidad de medida	KOMFORT ERV D 100 L S4
Cantidad de fases	-	1
Tensión mínima de alimentación	V	230
Tensión máxima de alimentación	V	230
Frecuencia de suministro de energía	Hz	50
Caudal máximo de aire	m³/h	160
Eficiencia máxima de la recuperación del calor	%	87
Tipo de intercambiador de calor	-	Flujo cruzado
Material del intercambiador de calor	-	Entalpía
Peso	kg	17
Temperatura máxima del aire transportado	°C	40
Temperatura mínima del aire transportado	°C	-5
Temperatura máxima del aire ambiente	°C	40
Grado de protección IP	-	IP22
Humedad máxima del aire ambiente	%	60
Grado de protección IP del variador	-	IP44

Dimensiones

D	B	H	L
100	481	203	600

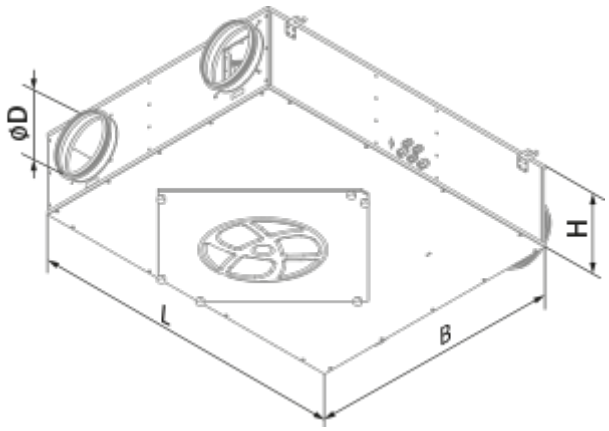

Ecodesign

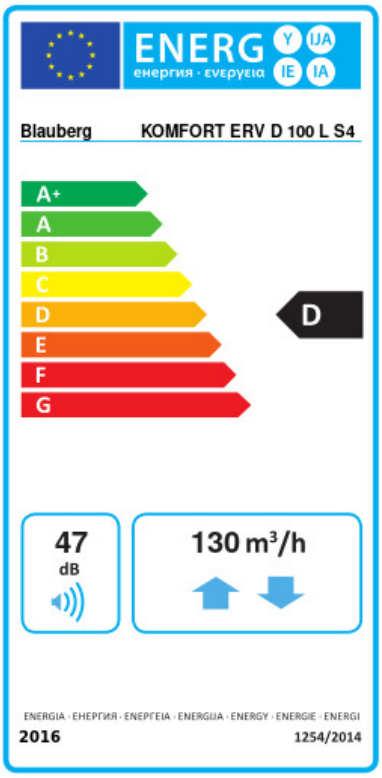

Trademark	Blauberg					
Model	KOMFORT ERV D 100 L S4					
Specific energy consumption (SEC) (kWh/(m²/a))	Cold		Average		Warm	
	-57	A+	-21.9	D	0.8	G
Tipo de unidad de ventilación	Bidireccional					
Tipo de accionamiento instalado	De velocidad variable					
Tipo de sistema de recuperación de calor	Recuperativo					
Eficiencia térmica de la recuperación del calor (%)	79					
Rango de caudal máximo (m³/h)	130					
Potencia eléctrica de entrada (W)	73					
Caudal nominal de referencia (m³/s)	0.031					
Presión estática en el punto de salida (Pa)	50					
Potencia específica absorbida (SPI) en el punto de referencia (W/(m³/h))	0.636					
Tipología de control	Control manual					
Rangos máximos de fuga interna (%)	2.7					
Rangos máximos de fuga externa (%)	2.7					
Tipología declarada	RVU BVU					
Nivel de potencia acústica (dB(A))	47					
The annual electricity consumption (AEC) (kWh/a)	Cold		Average		Warm	
	1379		842		797	
The annual heating saved (AHS) (kWh/a)	Cold		Average		Warm	
	8278		4231		1913	

Accesorios

Otros accesorios

Nombre	La foto	Descripción
FP 200x191x20 F8		F8 filter

FP 200x191x20 G4		G4 panel filter
SB C4 300/220		