

KOMFORT EC SB 160-E S21

Unidades de ventilación con recuperación de calor y humedad

- Tipo de intercambiador de calor: A contraflujo
- Material del intercambiador de calor: Entalpía
- En carcasa con aislamiento acústico
- Intercambiador de calor entálpico
- Derivación: Automático
- Recalentador: Opcional
- Precalentador: Opcional
- Protocolo BMS: ModBus
- Control: Smartphone
- Material de la carcasa: Acero revestido
- Sensor de humedad: Opcional
- Sensor de CO2: Opcional
- Sensor PM2,5: Opcional

	Unidad de medida	KOMFORT EC SB 160-E S21
Cantidad de fases	-	1
Tensión mínima de alimentación	V	230
Tensión máxima de alimentación	V	230
Frecuencia de suministro de energía	Hz	50/60
Caudal máximo de aire	m³/h	200
Eficiencia máxima de la recuperación del calor	%	92
Tipo de intercambiador de calor	-	A contraflujo
Material del intercambiador de calor	-	Entalpía
Peso	kg	36
Temperatura máxima del aire transportado	°C	40
Temperatura mínima del aire transportado	°C	-25
Temperatura mínima del aire ambiente	°C	1
Temperatura máxima del aire ambiente	°C	40
Grado de protección IP	-	IP20
Grado de protección IP del variador	-	IP44
Humedad máxima del aire ambiente	%	60

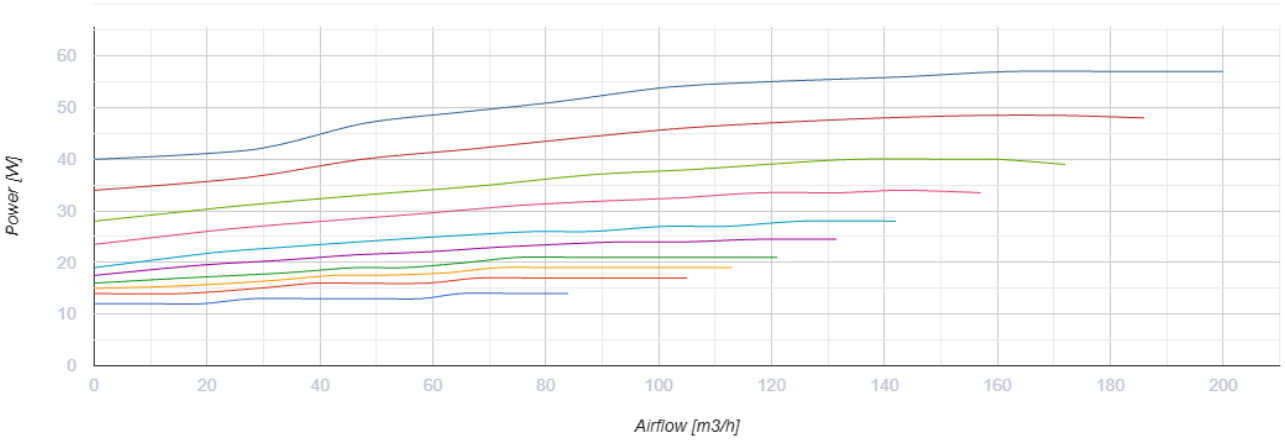

Dimensiones

D	B	H	L
125	330	580	600

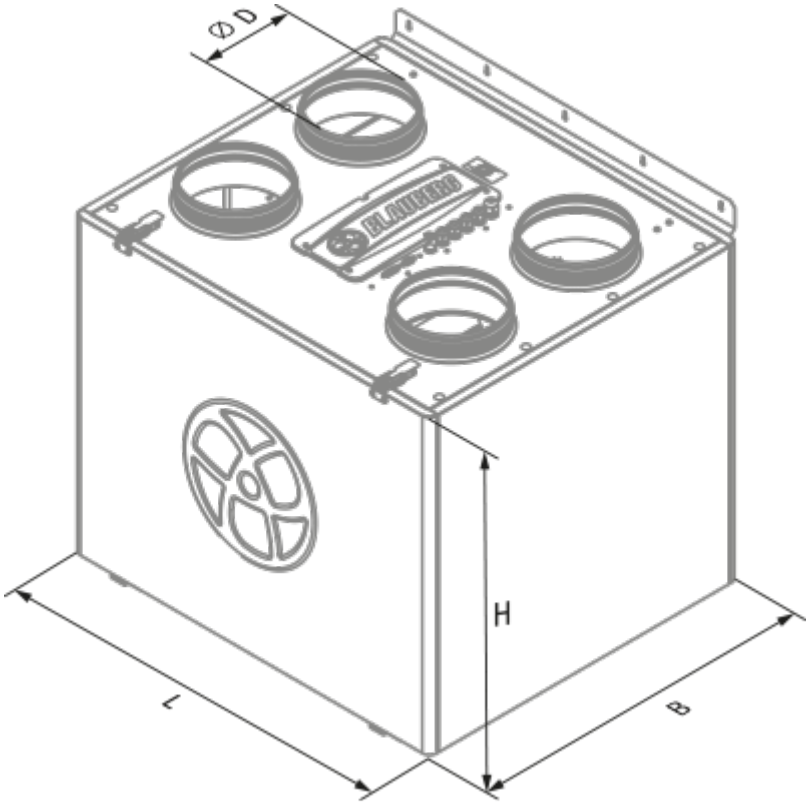

Ecodesign

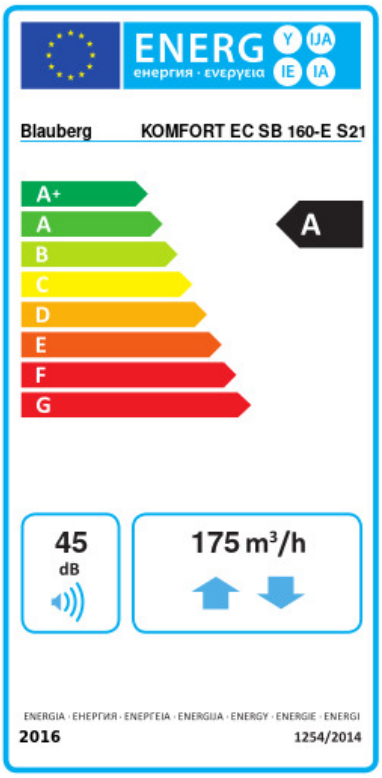

Trademark	Blauberg					
Model	KOMFORT EC SB 160-E S21					
Specific energy consumption (SEC) (kWh/(m²/a))	Cold		Average		Warm	
	-78.7	A+	-41.4	A	-17.3	E
Tipo de unidad de ventilación	Bidireccional					
Tipo de accionamiento instalado	De velocidad variable					
Tipo de sistema de recuperación de calor	Recuperativo					
Eficiencia térmica de la recuperación del calor (%)	79					
Rango de caudal máximo (m³/h)	175					
Potencia eléctrica de entrada (W)	57					
Caudal nominal de referencia (m³/s)	0.036					
Presión estática en el punto de salida (Pa)	50					
Potencia específica absorbida (SPI) en el punto de referencia (W/(m³/h))	0.215					
Tipología de control	Control local					
Rangos máximos de fuga interna (%)	2.7					
Rangos máximos de fuga externa (%)	2.7					
Tipología declarada	RVU BVU					
Nivel de potencia acústica (dB(A))	45					
The annual electricity consumption (AEC) (kWh/a)	Cold		Average		Warm	
	696		159		114	
The annual heating saved (AHS) (kWh/a)	Cold		Average		Warm	
	8736		4466		2019	

Accesorios

Para conductos redondos

Nombre	La foto	Descripción
SD 125/600		Silenciadores para conductos redondos
SD 125/900		Silenciadores para conductos redondos

SD 125/1200		Silenciadores para conductos redondos

Para conductos redondos

Nombre	La foto	Descripción
VKA 125		Compuertas para conductos redondos

Calentadores eléctricos

Nombre	La foto	Descripción
EVH 125-0.6-1 S21 V.2		Precalentadores eléctricos de conducto para proteger el recuperador de la congelación
EVH 125-0.8-1 S21 V.2		Precalentadores eléctricos de conducto para proteger el recuperador de la congelación
EVH 125-1.2-1 S21 V.2		Precalentadores eléctricos de conducto para proteger el recuperador de la congelación
ENH 125-0.6-1 S21 V.2		Calentadores eléctricos de conducto para calentamiento adicional del aire de suministro
ENH 125-0.8-1 S21 V.2		Calentadores eléctricos de conducto para calentamiento adicional del aire de suministro
ENH 125-1.2-1 S21 V.2		Calentadores eléctricos de conducto para calentamiento adicional del aire de suministro

Paneles de control para UTAs

Nombre	La foto	Descripción
S25		Panel de control LCD
S22		Paneles de control
S22 Wi-Fi		Paneles de control

Sensores de CO2

Nombre	La foto	Descripción
CD-1		Sensores de CO2
CD-2		Sensores de CO2

Sensores de humedad

Nombre	La foto	Descripción
FS2		Sensor de humedad

Otros accesorios

Nombre	La foto	Descripción
FP 285x195x10 F7		F7 panel filter
FP 285x195x10 G4		G4 panel filter

Accionamientos eléctricos

Nombre	La foto	Descripción
Belimo TF230		Actuadores eléctricos