

KOMFORT EC LBE 300 S21

Unidades de suministro y extracción de aire con recuperación de calor

- Potencia del postcalentador eléctrico: 2800
- Tipo de intercambiador de calor: A contraflujo
- Material del intercambiador de calor: Poliestireno
- En carcasa con aislamiento acústico
- Derivación: Automático
- Recalentador: Eléctrico
- Precalentador: Opcional
- Protocolo BMS: ModBus
- Control: Smartphone
- Material de la carcasa: Aluzinc
- Sensor de humedad: Opcional
- Sensor de CO2: Opcional
- Sensor PM2,5: Opcional

	Unidad de medida	KOMFORT EC LBE 300 S21
Cantidad de fases	-	1
Tensión mínima de alimentación	V	230
Tensión máxima de alimentación	V	230
Frecuencia de suministro de energía	Hz	50/60
Potencia del postcalentador eléctrico	W	2800
Caudal máximo de aire	m³/h	380
Eficiencia máxima de la recuperación del calor	%	98
Tipo de intercambiador de calor	-	A contraflujo
Material del intercambiador de calor	-	Poliestireno
Peso	kg	64.3
Temperatura máxima del aire transportado	°C	40
Temperatura mínima del aire transportado	°C	-25
Temperatura mínima del aire ambiente	°C	1
Temperatura máxima del aire ambiente	°C	40
Grado de protección IP	-	IP22
Grado de protección IP del variador	-	IP44
Humedad máxima del aire ambiente	%	60

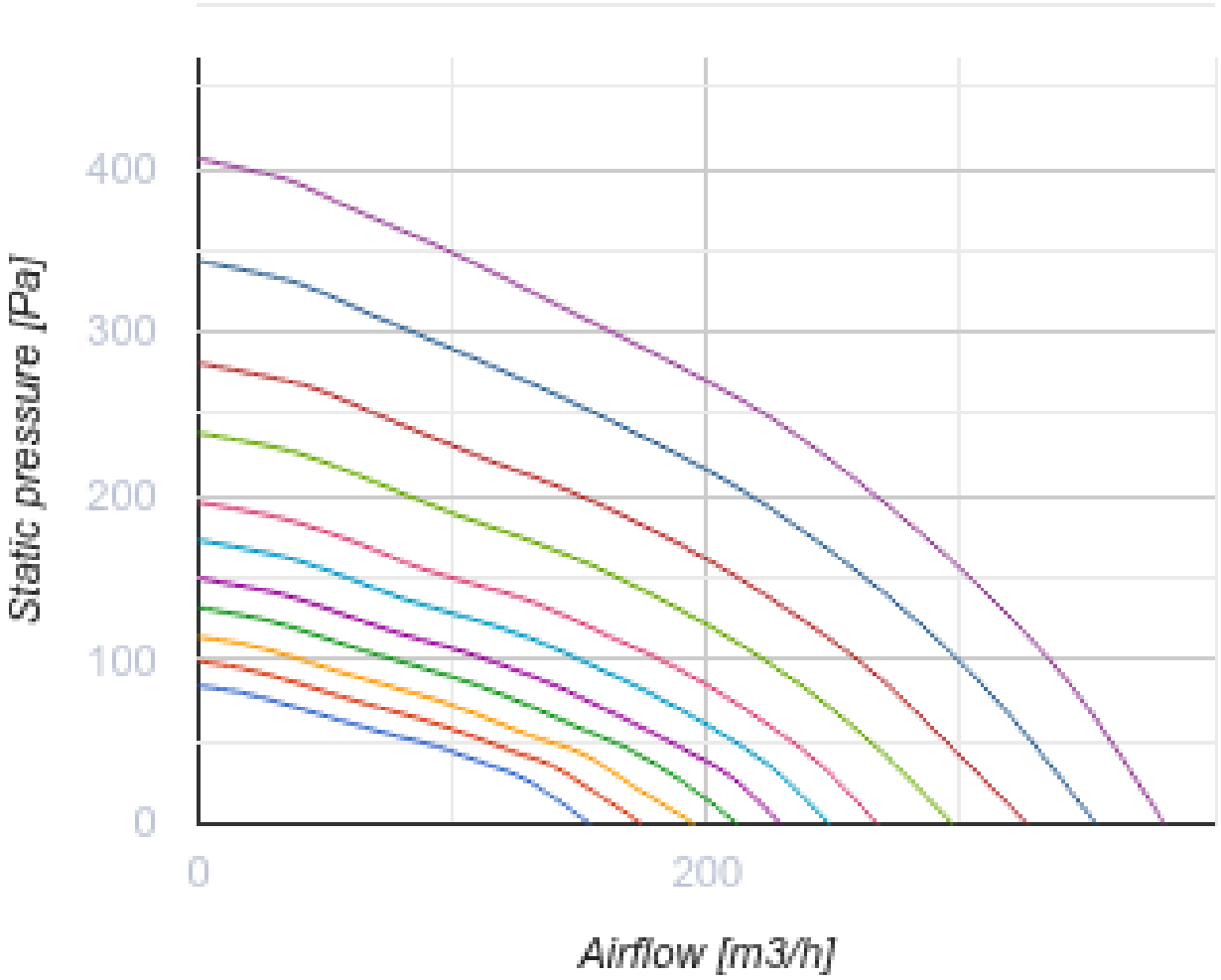
Static pressure [Pa]
400
300
200
100
0
0
200
Airflow [m3/h]

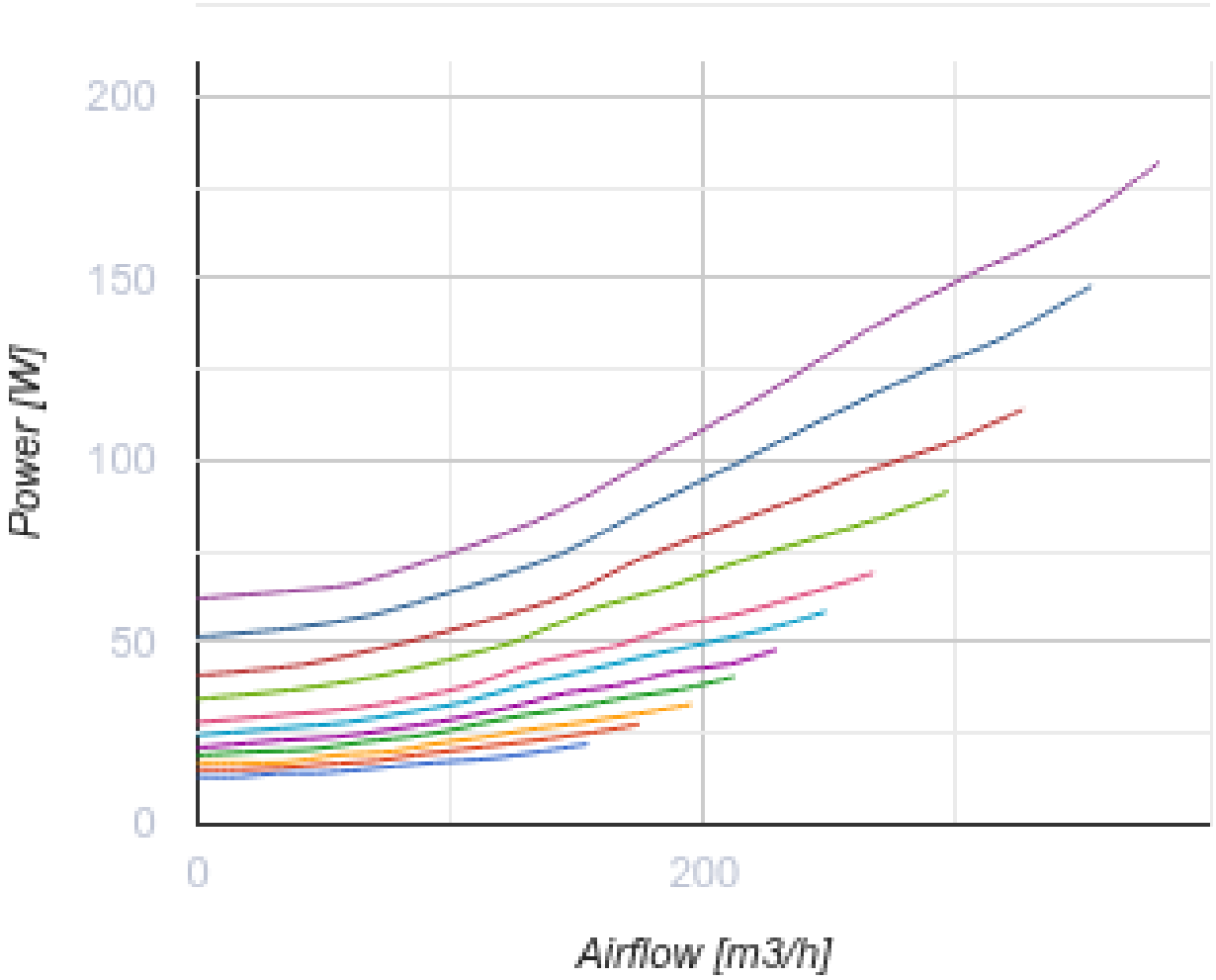

Dimensiones

Ø D	B	B1	H	L	L1
157	566	480	479	1083	1180

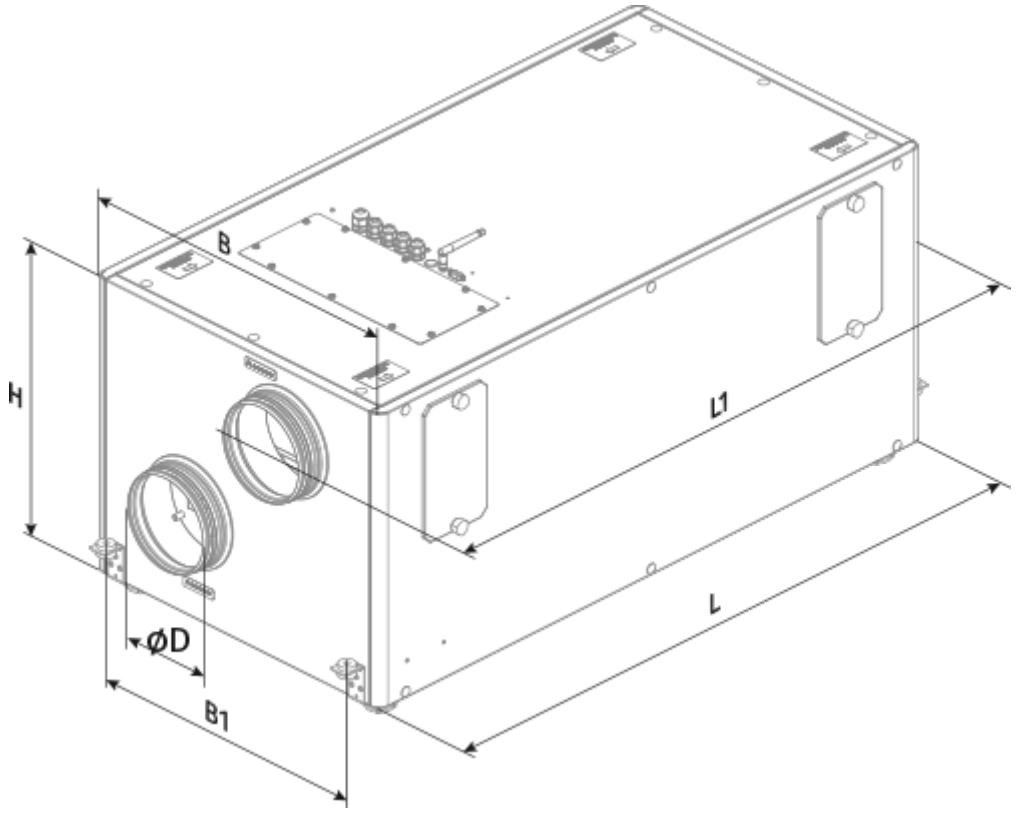
B
H
L1
L
ØD
B1

Ecodesign

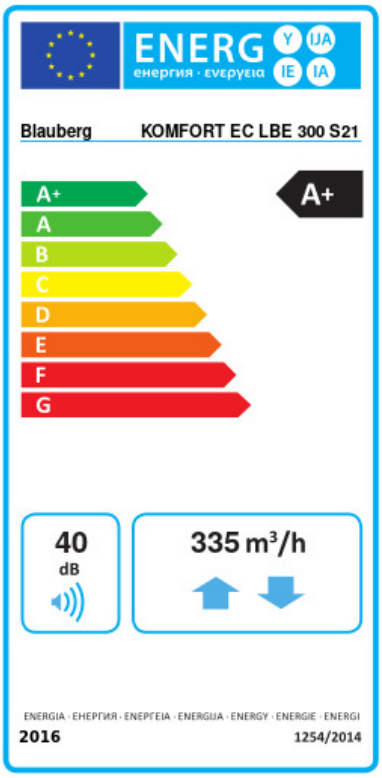

Trademark	Blauberg					
Model	KOMFORT EC LBE 300 S21					
Specific energy consumption (SEC) (kWh/(m²/a))	Cold		Average		Warm	
	-81.3	A+	-42.4	A+	-17.4	E
Tipo de unidad de ventilación	Bidireccional					
Tipo de accionamiento instalado	De velocidad variable					
Tipo de sistema de recuperación de calor	Recuperativo					
Eficiencia térmica de la recuperación del calor (%)	87					
Rango de caudal máximo (m³/h)	335					
Potencia eléctrica de entrada (W)	155					
Caudal nominal de referencia (m³/s)	0.064					
Presión estática en el punto de salida (Pa)	50					
Potencia específica absorbida (SPI) en el punto de referencia (W/(m³/h))	0.265					
Tipología de control	Control local					
Rangos máximos de fuga interna (%)	2.7					
Rangos máximos de fuga externa (%)	2.7					
Tipología declarada	RVU BVU					
Nivel de potencia acústica (dB(A))	40					
The annual electricity consumption (AEC) (kWh/a)	Cold		Average		Warm	
	722		185		140	
The annual heating saved (AHS) (kWh/a)	Cold		Average		Warm	
	9060		4631		2094	

Accesorios

Para conductos redondos

Nombre	La foto	Descripción
SD 160/600		Silenciadores para conductos redondos
SD 160/900		Silenciadores para conductos redondos

SD 160/1200		Silenciadores para conductos redondos

Para conductos redondos

Nombre	La foto	Descripción
VRV 160		Válvulas antirretorno con resorte para conductos redondos
VKA 160		Compuertas para conductos redondos

Calentadores eléctricos

Nombre	La foto	Descripción
EVH 160-0.8-1 S21 V.2		Precalentadores eléctricos de conducto para proteger el recuperador de la congelación
EVH 160-1.2-1 S21 V.2		Precalentadores eléctricos de conducto para proteger el recuperador de la congelación
EVH 160-1.7-1 S21 V.2		Precalentadores eléctricos de conducto para proteger el recuperador de la congelación
EVH 160-2.0-1 S21 V.2		Precalentadores eléctricos de conducto para proteger el recuperador de la congelación

Sifón de drenaje de condensado

Nombre	La foto	Descripción
CP-2		Bomba de drenaje

Paneles de control para UTAs

Nombre	La foto	Descripción
S25		Panel de control LCD
S22		Paneles de control

S22 Wi-Fi		Paneles de control

Sensores de CO2

Nombre	La foto	Descripción
CD-1		Sensores de CO2
CD-2		Sensores de CO2

Sensores de humedad

Nombre	La foto	Descripción
FS2		Sensor de humedad

Otros accesorios

Nombre	La foto	Descripción
FP 484x178x48 F7		F7 panel filter
FP 484x178x48 G4		G4 panel filter

Accionamientos eléctricos

Nombre	La foto	Descripción
Belimo TF230		Actuadores eléctricos