

# KOMFORT EC DBW 550-E R S21 DTV

Unidades colgantes de suministro y extracción de aire con recuperación de calor

- Tipo de intercambiador de calor: A contraflujo
- Material del intercambiador de calor: Entalpía
- En carcasa con aislamiento acústico
- Intercambiador de calor entálpico
- Derivación: Automático
- Recalentador: De agua
- Precalentador: Opcional
- Protocolo BMS: ModBus
- Control: Smartphone
- Material de la carcasa: Aluzinc
- Sensor de humedad: Opcional
- Sensor de CO2: Opcional
- Sensor PM2,5: Opcional

| | Unidad de medida | KOMFORT EC DBW 550-E R S21 DTV |
|---|---|---|
| Cantidad de fases | - | 1 |
| Tensión mínima de alimentación | V | 230 |
| Tensión máxima de alimentación | V | 230 |
| Frecuencia de suministro de energía | Hz | 50/60 |
| Caudal máximo de aire | m³/h | 608 |
| Eficiencia máxima de la recuperación del calor | % | 87 |
| Tipo de intercambiador de calor | - | A contraflujo |
| Material del intercambiador de calor | - | Entalpía |
| Peso | kg | 68 |
| Temperatura máxima del aire transportado | °C | 40 |
| Temperatura mínima del aire transportado | °C | -25 |
| Temperatura mínima del aire ambiente | °C | 1 |
| Temperatura máxima del aire ambiente | °C | 40 |
| Grado de protección IP | - | IP22 |
| Humedad máxima del aire ambiente | % | 60 |
| Grado de protección IP del variador | - | IP44 |

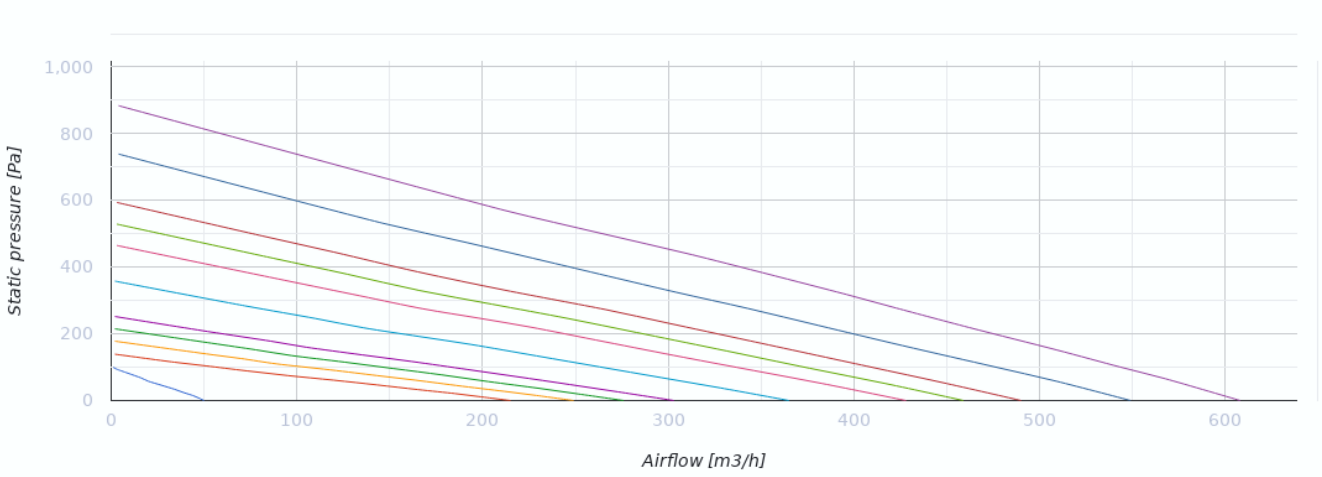


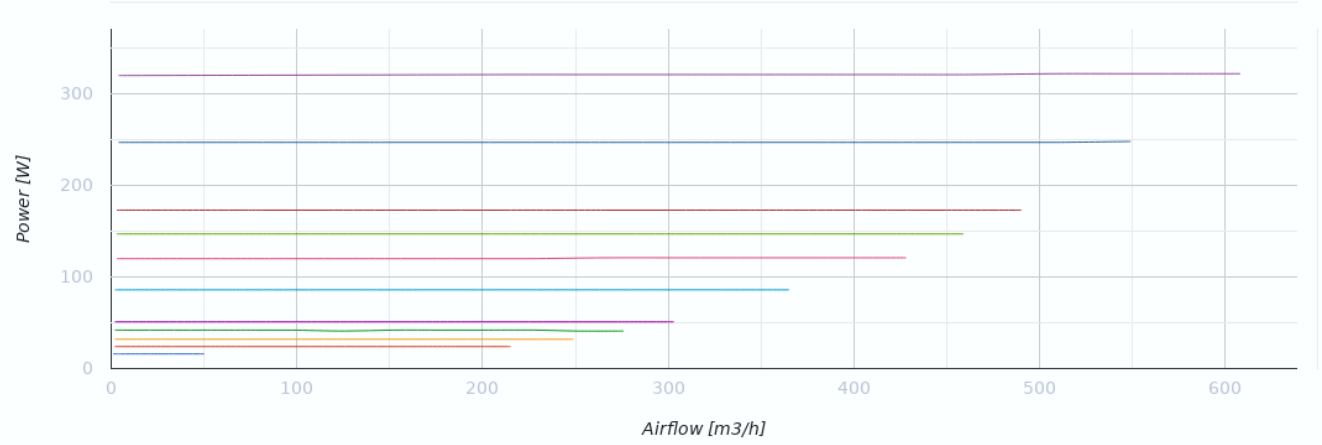


## Dimensiones

| Ø D | B | B1 | H | L | L1 |
|---|---|---|---|---|---|
| 199 | 827 | 960 | 283 | 1238 | 1286 |

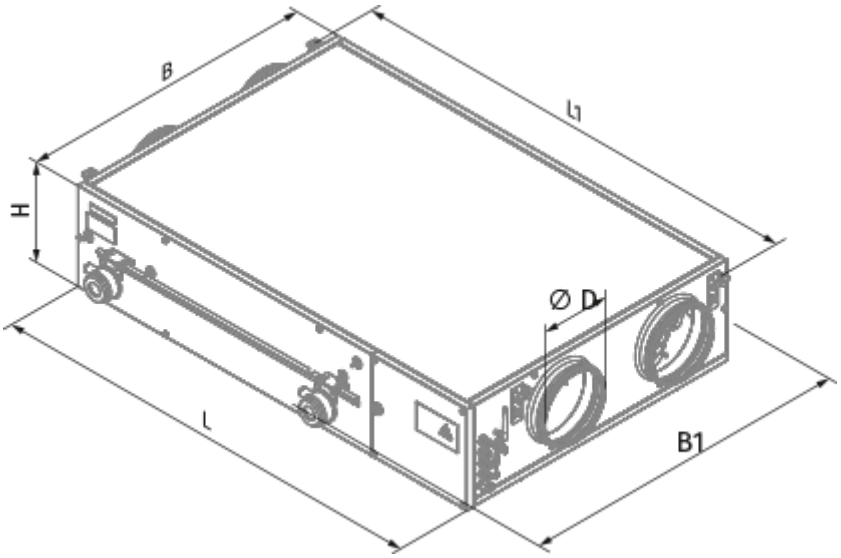
B
L1
H
Ø D
L
B1

## Ecodesign

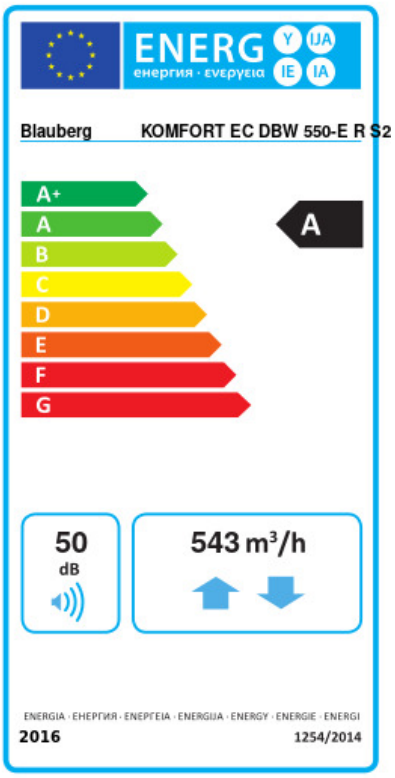


| | | | | | | |
|---|---|---|---|---|---|---|
| Trademark | Blauberg | | | | | |
| Model | KOMFORT EC DBW 550-E R S21 DTV | | | | | |
| Specific energy consumption (SEC) (kWh/(m²/a)) | Cold | | Average | | Warm | |
| | -74.9 | A+ | -38.8 | A | -15.5 | E |
| Tipo de unidad de ventilación | Bidireccional | | | | | |
| Tipo de accionamiento instalado | De velocidad variable | | | | | |
| Tipo de sistema de recuperación de calor | Recuperativo | | | | | |
| Eficiencia térmica de la recuperación del calor (%) | 73 | | | | | |
| Rango de caudal máximo (m³/h) | 543 | | | | | |
| Potencia eléctrica de entrada (W) | 322 | | | | | |
| Caudal nominal de referencia (m³/s) | 0.106 | | | | | |
| Presión estática en el punto de salida (Pa) | 50 | | | | | |
| Potencia específica absorbida (SPI) en el punto de referencia (W/(m³/h)) | 0.316 | | | | | |
| Tipología de control | Control local | | | | | |
| Rangos máximos de fuga interna (%) | 2.7 | | | | | |
| Rangos máximos de fuga externa (%) | 2.7 | | | | | |
| Tipología declarada | RVU BVU | | | | | |
| Nivel de potencia acústica (dB(A)) | 50 | | | | | |
| The annual electricity consumption (AEC) (kWh/a) | Cold | | Average | | Warm | |
| | 749 | | 212 | | 167 | |
| The annual heating saved (AHS) (kWh/a) | Cold | | Average | | Warm | |
| | 8493 | | 4341 | | 1963 | |

## Accesorios

### Para conductos redondos

| Nombre | La foto | Descripción |
|---|---|---|
| SD 200/600 |  | Silenciadores para conductos redondos |
| SD 200/900 |  | Silenciadores para conductos redondos |

| | | |
|---|---|---|
| SD 200/1200 |  | Silenciadores para conductos redondos |

### Para conductos redondos

| Nombre | La foto | Descripción |
|---|---|---|
| VRV 200 |  | Válvulas antirretorno con resorte para conductos redondos |
| VKA 200 |  | Compuertas para conductos redondos |

### Calentadores eléctricos

| Nombre | La foto | Descripción |
|---|---|---|
| EVH 200-1.2-1 S21 V.2 |  | Precalentadores eléctricos de conducto para proteger el recuperador de la congelación |
| EVH 200-1.7-1 S21 V.2 |  | Precalentadores eléctricos de conducto para proteger el recuperador de la congelación |
| EVH 200-2.0-1 S21 V.2 |  | Precalentadores eléctricos de conducto para proteger el recuperador de la congelación |

### Cámaras de mezclado

| Nombre | La foto | Descripción |
|---|---|---|
| WMG 3/4-4 |  | Unidades mezcladoras de agua |
| WMG 3/4-6 |  | Unidades mezcladoras de agua |
| WMG 1-6 |  | Unidades mezcladoras de agua |
| WMG 1-10 |  | Unidades mezcladoras de agua |
| WMG 1 1/4-10 |  | Unidades mezcladoras de agua |

| | | |
|---|---|---|
| WMG 1 1/4-16 |  | Unidades mezcladoras de agua |
| WMG 1 1/2-16 |  | Unidades mezcladoras de agua |
| WMG 1 1/2-25 |  | Unidades mezcladoras de agua |
| WMG 2-25 |  | Unidades mezcladoras de agua |
| WMG 2-40 |  | Unidades mezcladoras de agua |

### Paneles de control para UTAs

| Nombre | La foto | Descripción |
|---|---|---|
| S25 |  | Panel de control LCD |
| S22 |  | Paneles de control |
| S22 Wi-Fi |  | Paneles de control |

### Sensores de CO2

| Nombre | La foto | Descripción |
|---|---|---|
| CD-1 |  | Sensores de CO2 |
| CD-2 |  | Sensores de CO2 |

### Sensores de humedad

| Nombre | La foto | Descripción |
|---|---|---|
| FS2 |  | Sensor de humedad |

## Otros accesorios

| Nombre | La foto | Descripción |
|---|---|---|
| FP 782x128x20 G4 |  | G4 panel filter |
| FPT 392x236x27 F7 | | |
| FPT 392x236x27 G4 | | |

## Accionamientos eléctricos

| Nombre | La foto | Descripción |
|---|---|---|
| Belimo TF230 |  | Actuadores eléctricos |