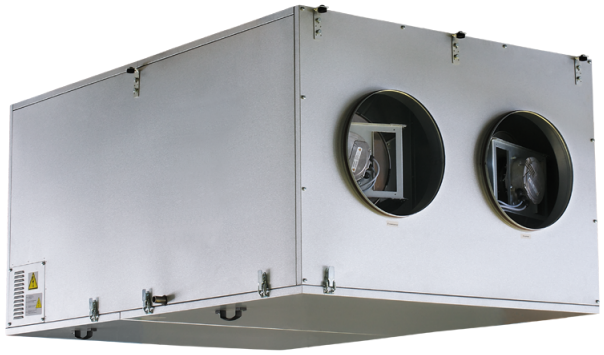

KOMFORT EC DBW 3000 S21 DTV

Unidades colgantes de suministro y extracción de aire con recuperación de calor

- Tipo de intercambiador de calor: Flujo cruzado
- Material del intercambiador de calor: Aluminio
- En carcasa con aislamiento acústico
- Derivación: Automático
- Recalentador: De agua
- Protocolo BMS: ModBus
- Control: Smartphone
- Material de la carcasa: Acero galvanizado
- Sensor de humedad: Opcional
- Sensor de CO2: Opcional
- Sensor PM2,5: Opcional

	Unidad de medida	KOMFORT EC DBW 3000 S21 DTV
Cantidad de fases	-	3
Tensión mínima de alimentación	V	400
Tensión máxima de alimentación	V	400
Frecuencia de suministro de energía	Hz	50/60
Caudal máximo de aire	m³/h	4300
Eficiencia máxima de la recuperación del calor	%	72
Tipo de intercambiador de calor	-	Flujo cruzado
Material del intercambiador de calor	-	Aluminio
Peso	kg	268
Temperatura máxima del aire transportado	°C	40
Temperatura mínima del aire transportado	°C	-25
Temperatura mínima del aire ambiente	°C	1
Temperatura máxima del aire ambiente	°C	40
Grado de protección IP	-	IP22
Humedad máxima del aire ambiente	%	60
Grado de protección IP del variador	-	IP44

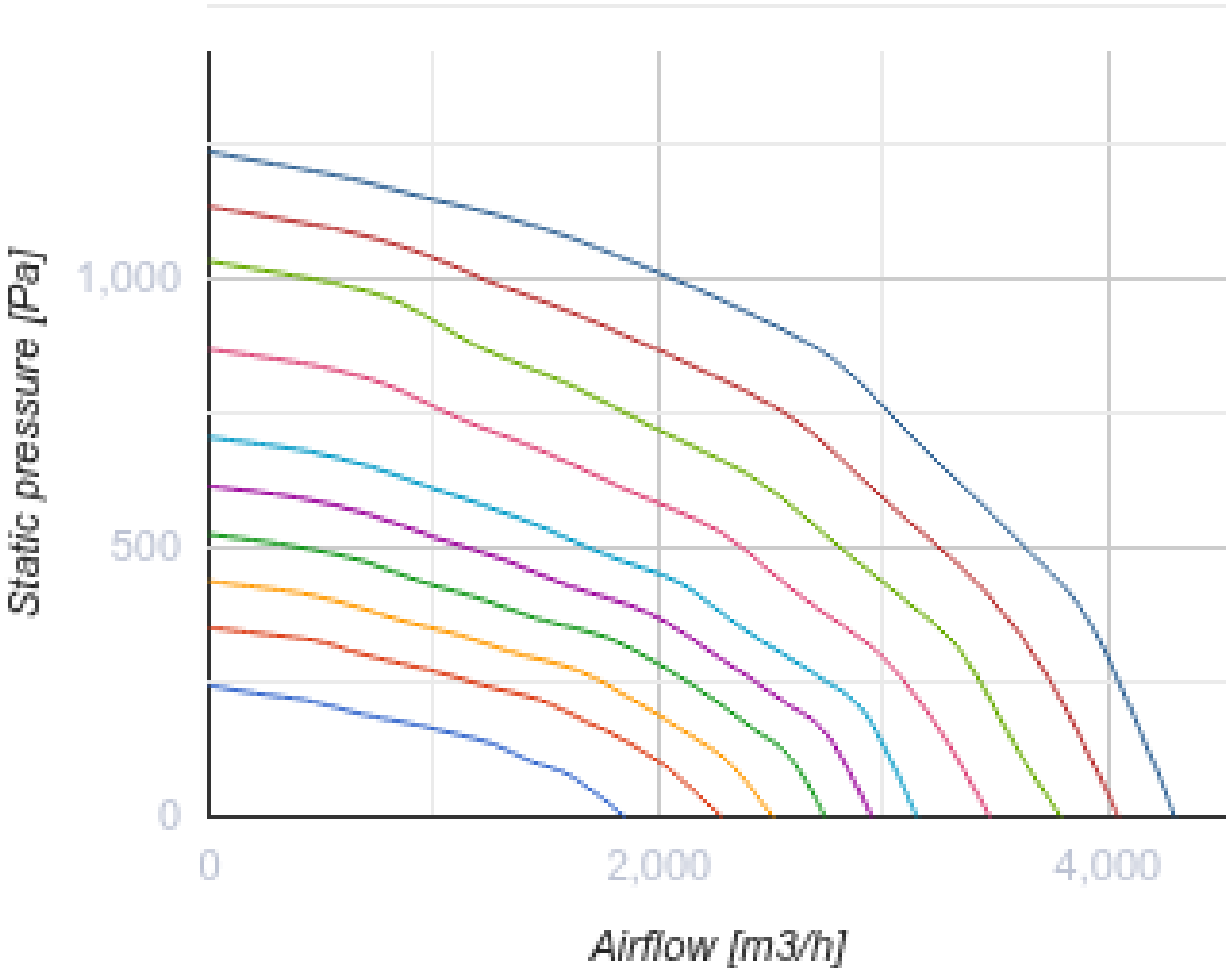
Static pressure [Pa]
1,000
500
0
0
2,000
4,000
Airflow [m3/h]

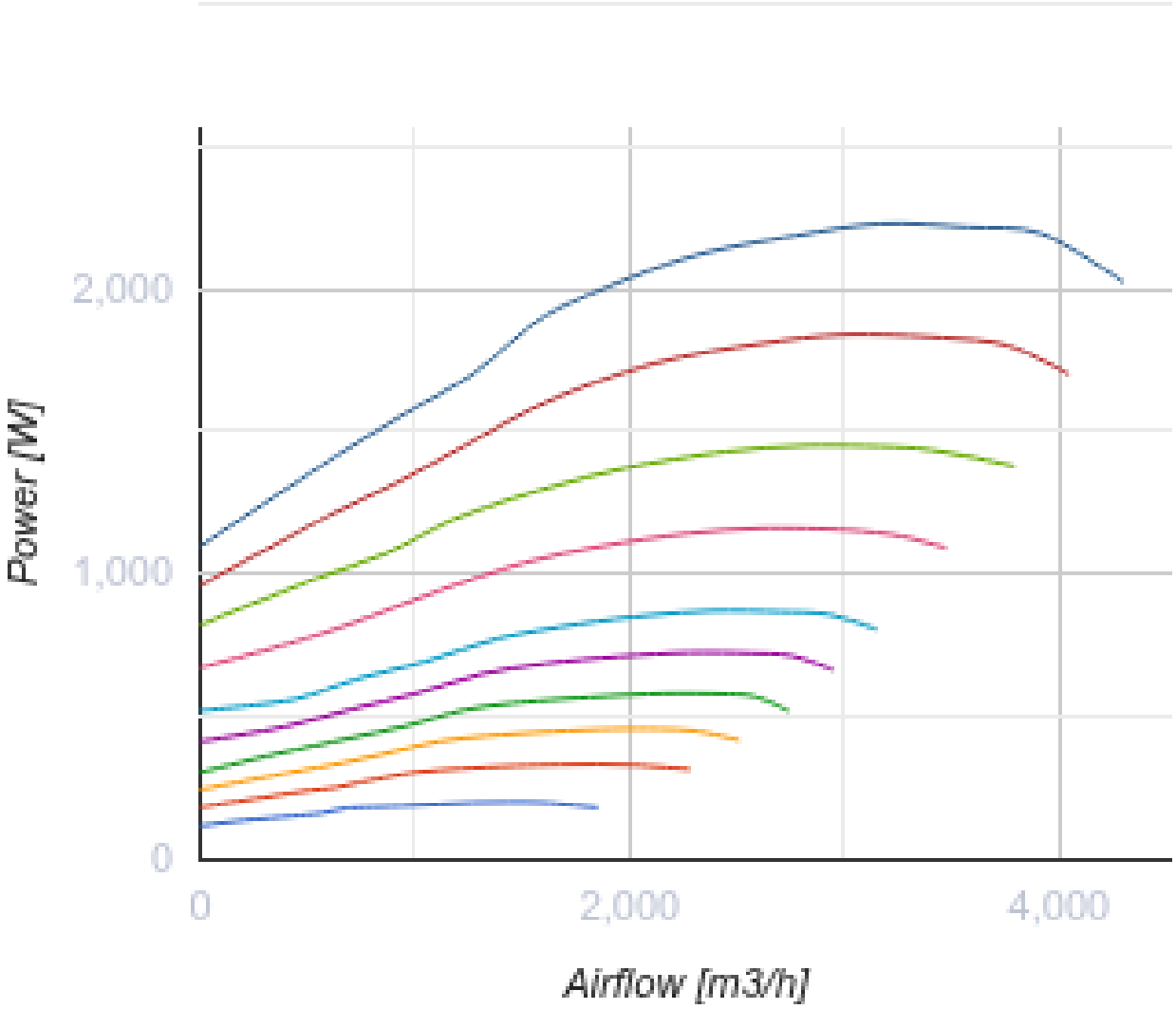

Dimensiones

Ø D	B	H	L	L1
400	1265	830	1835	1888

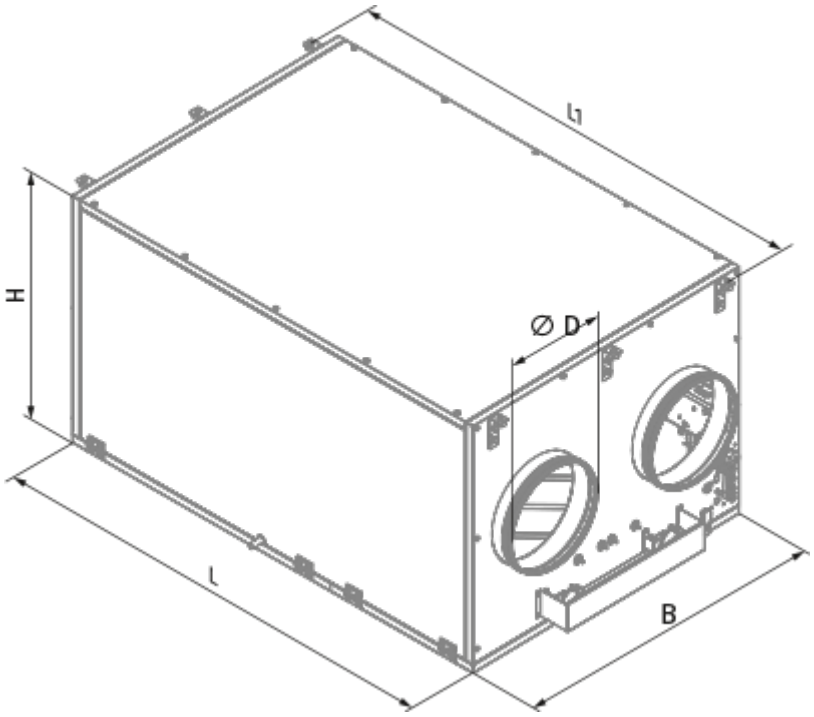

Accesorios

Sifón de drenaje de condensado

Nombre	La foto	Descripción
SFK 20x32		Sifón hidráulico para drenaje de condensados

Para conductos redondos

Nombre	La foto	Descripción
VKA 400		Compuertas para conductos redondos

Cámaras de mezclado

Nombre	La foto	Descripción
WMG 3/4-4		Unidades mezcladoras de agua
WMG 3/4-6		Unidades mezcladoras de agua
WMG 1-6		Unidades mezcladoras de agua

WMG 1-10		Unidades mezcladoras de agua
WMG 1 1/4-10		Unidades mezcladoras de agua
WMG 1 1/4-16		Unidades mezcladoras de agua
WMG 1 1/2-16		Unidades mezcladoras de agua
WMG 1 1/2-25		Unidades mezcladoras de agua
WMG 2-25		Unidades mezcladoras de agua
WMG 2-40		Unidades mezcladoras de agua

Paneles de control para UTAs

Nombre	La foto	Descripción
S25		Panel de control LCD
S22		Paneles de control
S22 Wi-Fi		Paneles de control

Sensores de CO2

Nombre	La foto	Descripción
CD-1		Sensores de CO2
CD-2		Sensores de CO2

Sensores de humedad

Nombre	La foto	Descripción
FS2		Sensor de humedad

Otros accesorios

Nombre	La foto	Descripción
FP 827x741x48 G4		G4 panel filter

Accionamientos eléctricos

Nombre	La foto	Descripción
Belimo TF230		Actuadores eléctricos