

KOMFORT EC DBE 900 R S21 DTV

Unidades colgantes de suministro y extracción de aire con recuperación de calor

- Potencia del postcalentador eléctrico: 3300
- Tipo de intercambiador de calor: A contraflujo
- Material del intercambiador de calor: Poliestireno
- En carcasa con aislamiento acústico
- Derivación: Automático
- Recalentador: Eléctrico
- Precalentador: Opcional
- Protocolo BMS: ModBus
- Control: Smartphone
- Material de la carcasa: Aluzinc
- Sensor de humedad: Opcional
- Sensor de CO2: Opcional
- Sensor PM2,5: Opcional

	Unidad de medida	KOMFORT EC DBE 900 R S21 DTV
Cantidad de fases	-	1
Tensión mínima de alimentación	V	230
Tensión máxima de alimentación	V	230
Frecuencia de suministro de energía	Hz	50/60
Potencia del postcalentador eléctrico	W	3300
Caudal máximo de aire	m³/h	1030
Eficiencia máxima de la recuperación del calor	%	88
Tipo de intercambiador de calor	-	A contraflujo
Material del intercambiador de calor	-	Poliestireno
Peso	kg	111
Temperatura máxima del aire transportado	°C	40
Temperatura mínima del aire transportado	°C	-25
Temperatura máxima del aire ambiente	°C	40
Temperatura mínima del aire ambiente	°C	1
Grado de protección IP	-	IP22
Humedad máxima del aire ambiente	%	60
Grado de protección IP del variador	-	IP44

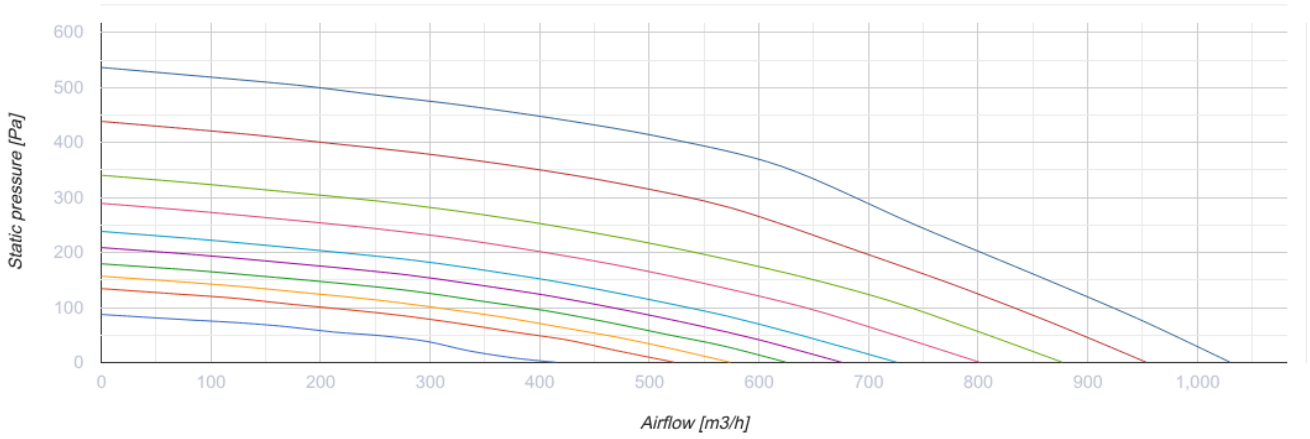

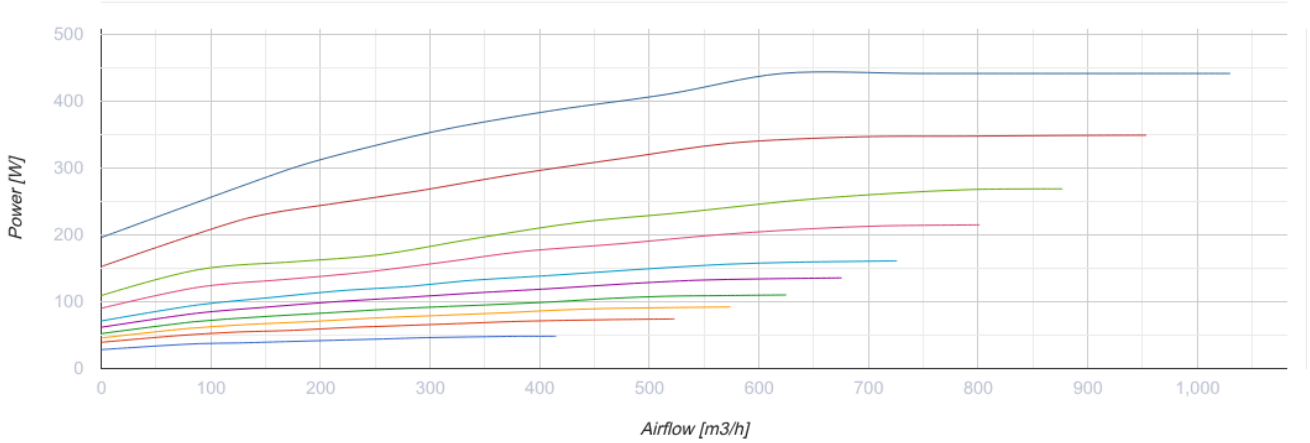

Dimensiones

Ø D	B	B1	H	L	L1
250	1351	1485	318	1349	1402

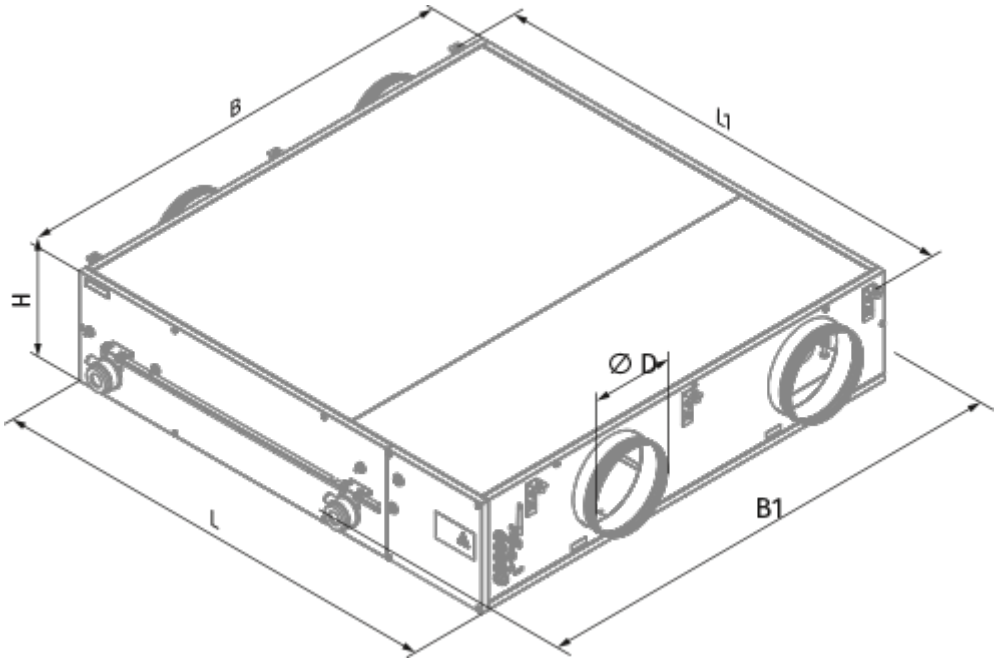
B
L1
H
∅ D
L
B1

Ecodesign

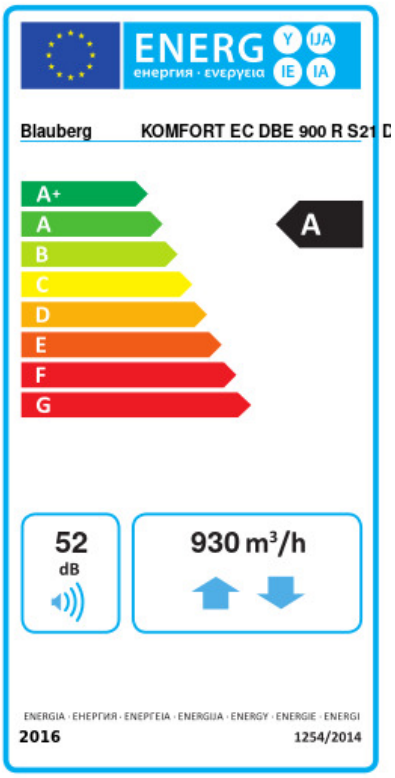

Trademark	Blauberg					
Model	KOMFORT EC DBE 900 R S21 DTV					
Specific energy consumption (SEC) (kWh/(m²/a))	Cold		Average		Warm	
	-78.1	A+	-40.8	A	-16.7	E
Tipo de unidad de ventilación	Bidireccional					
Tipo de accionamiento instalado	De velocidad variable					
Tipo de sistema de recuperación de calor	Recuperativo					
Eficiencia térmica de la recuperación del calor (%)	79					
Rango de caudal máximo (m³/h)	930					
Potencia eléctrica de entrada (W)	442					
Caudal nominal de referencia (m³/s)	0.169					
Presión estática en el punto de salida (Pa)	50					
Potencia específica absorbida (SPI) en el punto de referencia (W/(m³/h))	0.261					
Tipología de control	Control local					
Rangos máximos de fuga interna (%)	2.7					
Rangos máximos de fuga externa (%)	2.7					
Tipología declarada	RVU BVU					
Nivel de potencia acústica (dB(A))	52					
The annual electricity consumption (AEC) (kWh/a)	Cold		Average		Warm	
	720		183		138	
The annual heating saved (AHS) (kWh/a)	Cold		Average		Warm	
	8736		4466		2019	

Accesorios

Sifón de drenaje de condensado

Nombre	La foto	Descripción
SFK 20x32		Sifón hidráulico para drenaje de condensados

Para conductos redondos

Nombre	La foto	Descripción

SD 250/600		Silenciadores para conductos redondos
SD 250/900		Silenciadores para conductos redondos
SD 250/1200		Silenciadores para conductos redondos

Para conductos redondos

Nombre	La foto	Descripción
VRV 250		Válvulas antirretorno con resorte para conductos redondos
VKA 250		Compuertas para conductos redondos

Calentadores eléctricos

Nombre	La foto	Descripción
EVH 250-1.2-1 S21 V.2		Precalentadores eléctricos de conducto para proteger el recuperador de la congelación
EVH 250-2.0-1 S21 V.2		Precalentadores eléctricos de conducto para proteger el recuperador de la congelación
EVH 250-3.0-1 S21 V.2		Precalentadores eléctricos de conducto para proteger el recuperador de la congelación

Paneles de control para UTAs

Nombre	La foto	Descripción
S25		Panel de control LCD
S22		Paneles de control
S22 Wi-Fi		Paneles de control

Sensores de CO2

Nombre	La foto	Descripción
CD-1		Sensores de CO2
CD-2		Sensores de CO2

Sensores de humedad

Nombre	La foto	Descripción
FS2		Sensor de humedad

Otros accesorios

Nombre	La foto	Descripción
FP 647x274x20 G4		G4 panel filter
FPT 647x274x27 F7		
FPT 647x274x27 G4		

Accionamientos eléctricos

Nombre	La foto	Descripción
Belimo TF230		Actuadores eléctricos