

KOMFORT EC DBE 550 L S21 DTV

Unidades colgantes de suministro y extracción de aire con recuperación de calor

- Potencia del postcalentador eléctrico: 2000
- Tipo de intercambiador de calor: A contraflujo
- Material del intercambiador de calor: Poliestireno
- En carcasa con aislamiento acústico
- Derivación: Automático
- Recalentador: Eléctrico
- Precalentador: Opcional
- Protocolo BMS: ModBus
- Control: Smartphone
- Material de la carcasa: Acero galvanizado
- Sensor de humedad: Opcional
- Sensor de CO2: Opcional
- Sensor PM2,5: Opcional

	Unidad de medida	KOMFORT EC DBE 550 L S21 DTV
Cantidad de fases	-	1
Tensión mínima de alimentación	V	230
Tensión máxima de alimentación	V	230
Frecuencia de suministro de energía	Hz	50/60
Potencia del postcalentador eléctrico	W	2000
Caudal máximo de aire	m³/h	608
Eficiencia máxima de la recuperación del calor	%	90
Tipo de intercambiador de calor	-	A contraflujo
Material del intercambiador de calor	-	Poliestireno
Peso	kg	67
Temperatura máxima del aire transportado	°C	40
Temperatura mínima del aire transportado	°C	-25
Temperatura máxima del aire ambiente	°C	40
Temperatura mínima del aire ambiente	°C	1
Grado de protección IP	-	IP22
Humedad máxima del aire ambiente	%	60
Grado de protección IP del variador	-	IP44

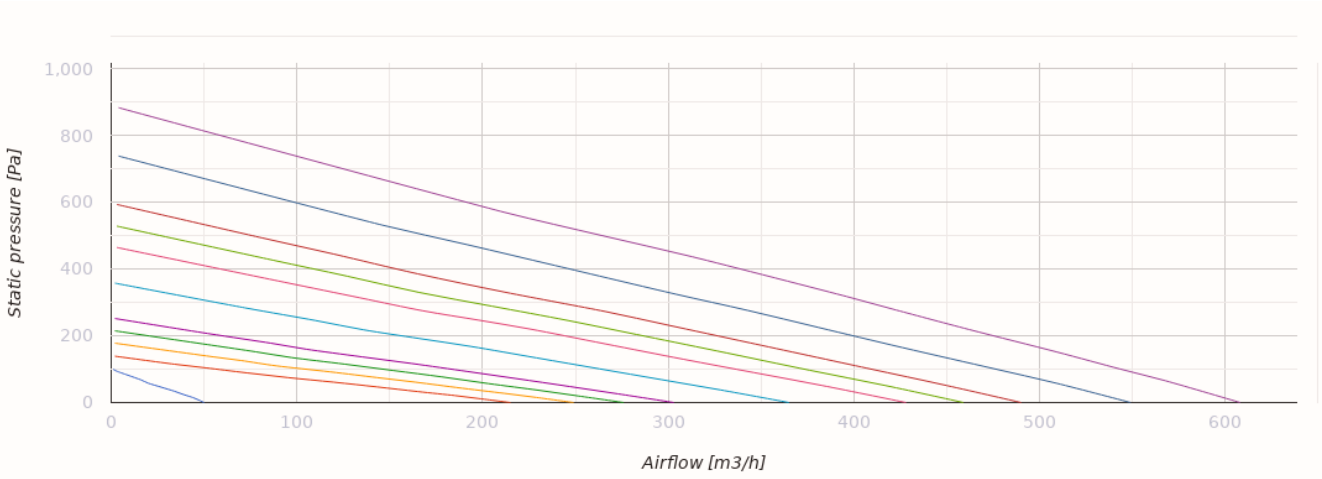

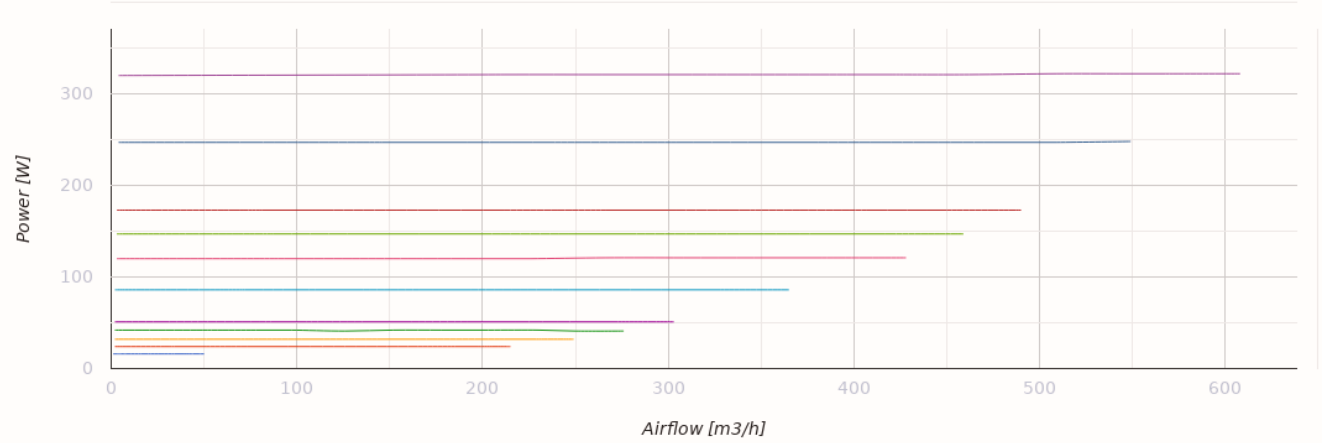

Dimensiones

Ø D	B	B1	H	L	L1
200	827	960	280	1238	1291

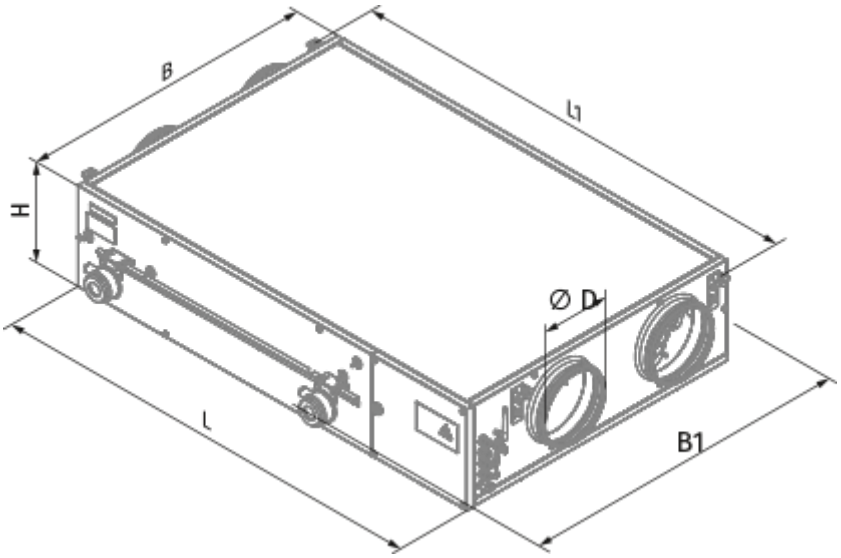
B
L1
H
Ø D
L
B1

Ecodesign

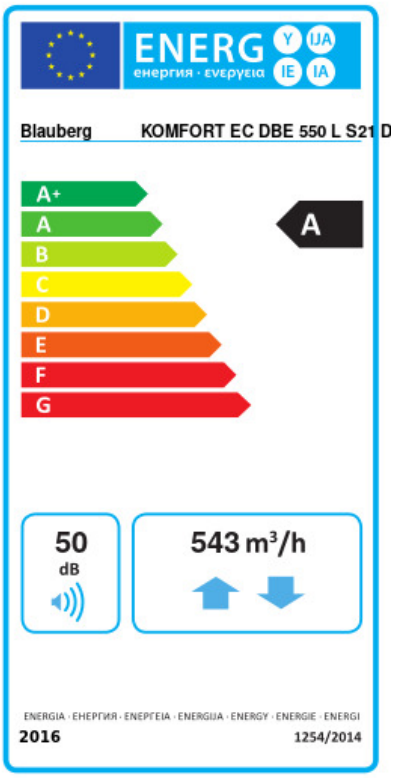

Trademark	Blauberg				
Model	KOMFORT EC DBE 550 L S21 DTV				
Specific energy consumption (SEC) (kWh/(m²/a))	Cold		Average		Warm	
	-78.2	A+	-40.4	A	-16.2	E
Tipo de unidad de ventilación	Bidireccional				
Tipo de accionamiento instalado	De velocidad variable				
Tipo de sistema de recuperación de calor	Recuperativo				
Eficiencia térmica de la recuperación del calor (%)	81				
Rango de caudal máximo (m³/h)	543				
Potencia eléctrica de entrada (W)	322				
Caudal nominal de referencia (m³/s)	0.106				
Presión estática en el punto de salida (Pa)	50				
Potencia específica absorbida (SPI) en el punto de referencia (W/(m³/h))	0.316				
Tipología de control	Control local				
Rangos máximos de fuga interna (%)	2.7				
Rangos máximos de fuga externa (%)	2.7				
Tipología declarada	RVU BVU				
Nivel de potencia acústica (dB(A))	50				
The annual electricity consumption (AEC) (kWh/a)	Cold		Average		Warm	
	749		212		167	
The annual heating saved (AHS) (kWh/a)	Cold		Average		Warm	
	8817		4507		2038	

Accesorios

Sifón de drenaje de condensado

Nombre	La foto	Descripción
SFK 20x32		Sifón hidráulico para drenaje de condensados

Para conductos redondos

Nombre	La foto	Descripción

SD 200/600		Silenciadores para conductos redondos
SD 200/900		Silenciadores para conductos redondos
SD 200/1200		Silenciadores para conductos redondos

Para conductos redondos

Nombre	La foto	Descripción
VRV 200		Válvulas antirretorno con resorte para conductos redondos
VKA 200		Compuertas para conductos redondos

Calentadores eléctricos

Nombre	La foto	Descripción
EVH 200-1.2-1 S21 V.2		Precalentadores eléctricos de conducto para proteger el recuperador de la congelación
EVH 200-1.7-1 S21 V.2		Precalentadores eléctricos de conducto para proteger el recuperador de la congelación
EVH 200-2.0-1 S21 V.2		Precalentadores eléctricos de conducto para proteger el recuperador de la congelación

Paneles de control para UTAs

Nombre	La foto	Descripción
S25		Panel de control LCD
S22		Paneles de control
S22 Wi-Fi		Paneles de control

Sensores de CO2

Nombre	La foto	Descripción
CD-1		Sensores de CO2
CD-2		Sensores de CO2

Sensores de humedad

Nombre	La foto	Descripción
FS2		Sensor de humedad

Otros accesorios

Nombre	La foto	Descripción
FP 782x128x20 G4		G4 panel filter
FPT 392x236x27 F7		
FPT 392x236x27 G4		

Accionamientos eléctricos

Nombre	La foto	Descripción
Belimo TF230		Actuadores eléctricos