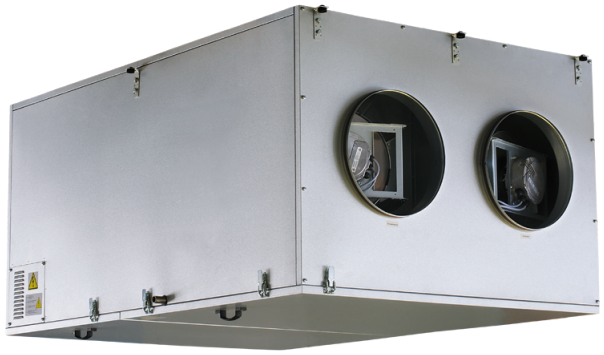

KOMFORT EC DBE 3000 S21

Unidades colgantes de suministro y extracción de aire con recuperación de calor

- Potencia del postcalentador eléctrico: 21000
- Tipo de intercambiador de calor: Flujo cruzado
- Material del intercambiador de calor: Aluminio
- En carcasa con aislamiento acústico
- Derivación: Automático
- Recalentador: Eléctrico
- Protocolo BMS: ModBus
- Control: Smartphone
- Material de la carcasa: Acero galvanizado
- Sensor de humedad: Opcional
- Sensor de CO2: Opcional
- Sensor PM2,5: Opcional

	Unidad de medida	KOMFORT EC DBE 3000 S21
Cantidad de fases	-	3
Tensión mínima de alimentación	V	400
Tensión máxima de alimentación	V	400
Frecuencia de suministro de energía	Hz	50/60
Potencia del postcalentador eléctrico	W	21000
Caudal máximo de aire	m³/h	4300
Eficiencia máxima de la recuperación del calor	%	72
Tipo de intercambiador de calor	-	Flujo cruzado
Material del intercambiador de calor	-	Aluminio
Peso	kg	281
Temperatura máxima del aire transportado	°C	40
Temperatura mínima del aire transportado	°C	-25
Temperatura mínima del aire ambiente	°C	1
Temperatura máxima del aire ambiente	°C	40
Grado de protección IP	-	IP22
Humedad máxima del aire ambiente	%	60
Grado de protección IP del variador	-	IP44

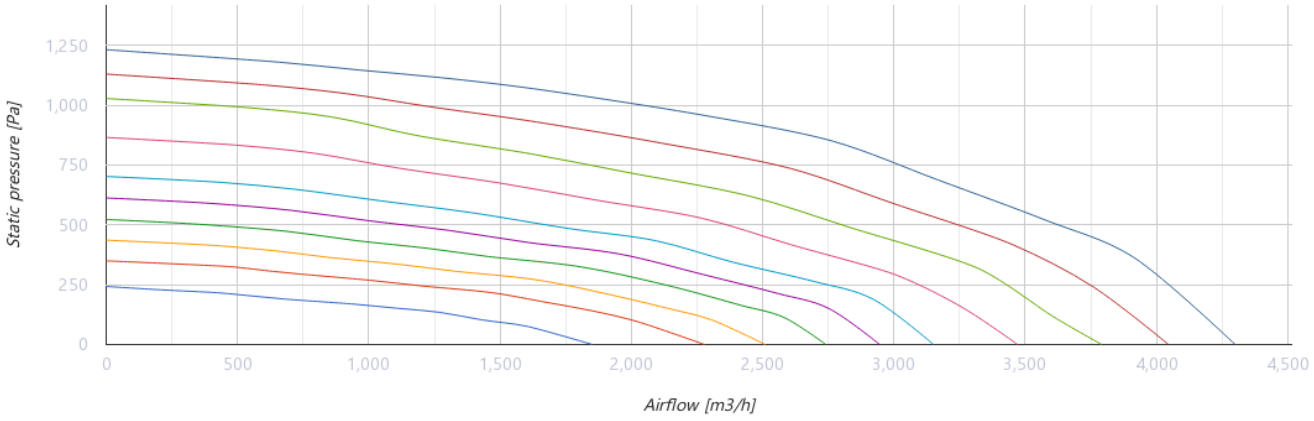

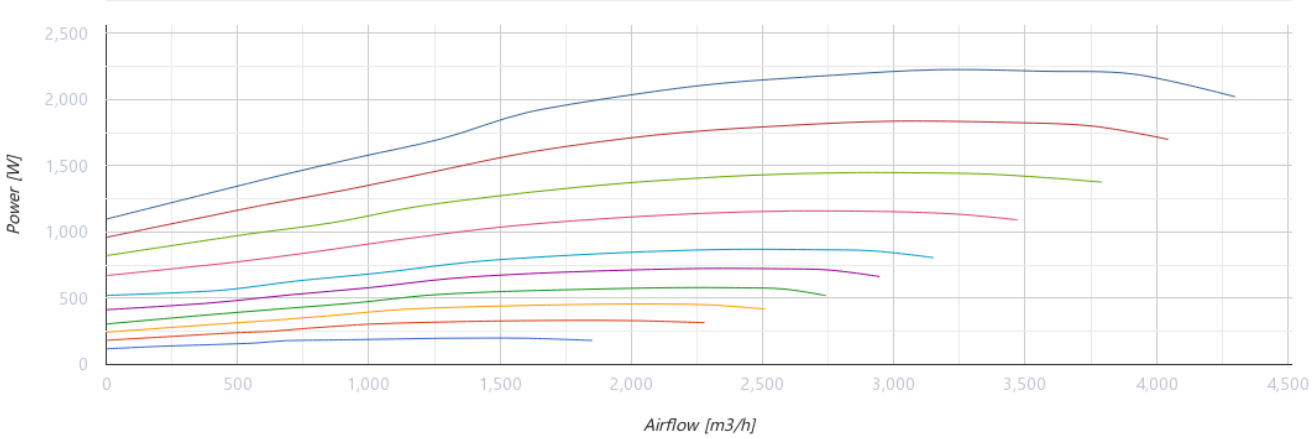

Dimensiones

Ø D	B	H	L	L1
400	1265	854	1835	1888

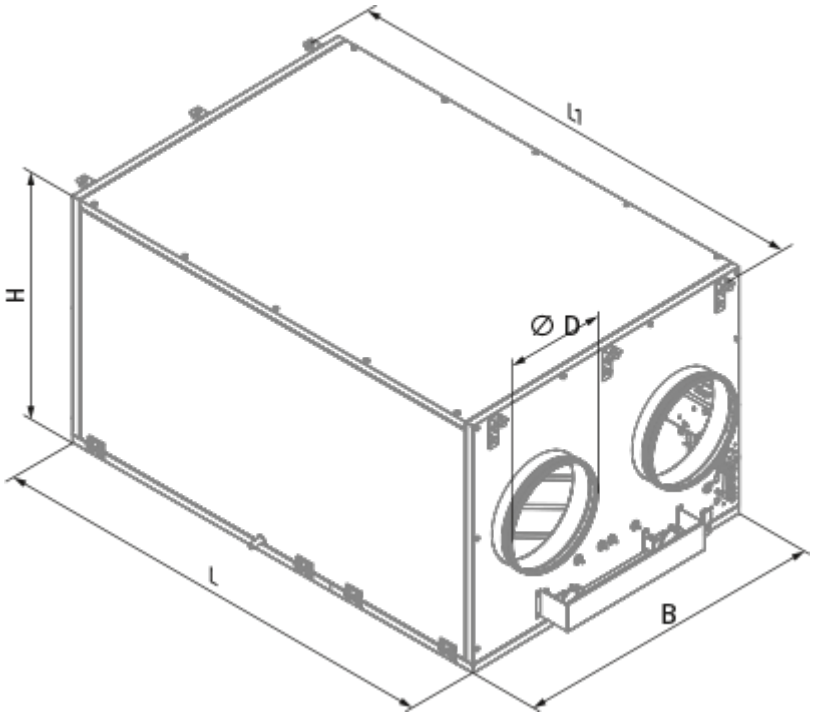
L1
H
∅ D
L
B

Ecodesign

Trademark	Blauberg
Model	KOMFORT EC DBE 3000 S21
Tipo de accionamiento instalado	VSD integrado
Tipo de sistema de recuperación de calor	Recuperativo
Eficiencia térmica de la recuperación del calor (%)	60
Presión estática externa para el caudal de aire nominal (Pa)	400
Rangos máximos de fuga interna (%)	2.7
Rangos máximos de fuga externa (%)	2.7
Eficiencia estática (%)	55
Tipología declarada	NRVU BVU
Potencia eléctrica efectiva de entrada (kW)	1.45
Velocidad frontal al caudal de diseño (m/s)	1.452
Clase de eficiencia energética de los filtros	B
Nivel de potencia acústica (dB(A))	67

Accesorios

Sifón de drenaje de condensado

Nombre	La foto	Descripción
SFK 20x32		Sifón hidráulico para drenaje de condensados

Para conductos redondos

Nombre	La foto	Descripción
SD 400/900		Silenciadores para conductos redondos
SD 400/1200		Silenciadores para conductos redondos

Para conductos redondos

Nombre	La foto	Descripción

VKA 400		Compuertas para conductos redondos

Paneles de control para UTAs

Nombre	La foto	Descripción
S25		Panel de control LCD
S22		Paneles de control
S22 Wi-Fi		Paneles de control

Sensores de CO2

Nombre	La foto	Descripción
CD-1		Sensores de CO2
CD-2		Sensores de CO2

Sensores de humedad

Nombre	La foto	Descripción
FS2		Sensor de humedad

Otros accesorios

Nombre	La foto	Descripción
FP 827x741x48 G4		G4 panel filter

Accionamientos eléctricos

Nombre	La foto	Descripción

Belimo TF230		Actuadores eléctricos