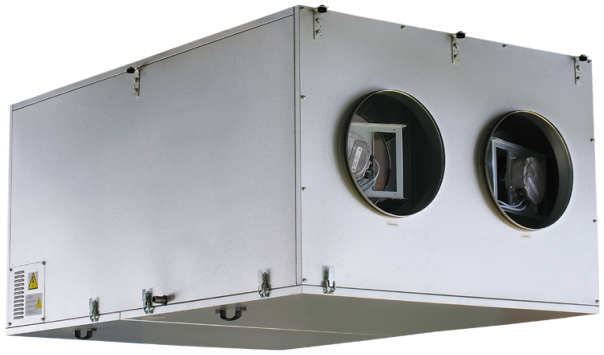

KOMFORT EC DBE 2000 S21 DTV

Unidades colgantes de suministro y extracción de aire con recuperación de calor

- Potencia del postcalentador eléctrico: 15000
- Tipo de intercambiador de calor: Flujo cruzado
- Material del intercambiador de calor: Aluminio
- En carcasa con aislamiento acústico
- Derivación: Automático
- Recalentador: Eléctrico
- Protocolo BMS: ModBus
- Control: Smartphone
- Material de la carcasa: Acero galvanizado
- Sensor de humedad: Opcional
- Sensor de CO2: Opcional
- Sensor PM2,5: Opcional

	Unidad de medida	KOMFORT EC DBE 2000 S21 DTV
Cantidad de fases	-	3
Tensión mínima de alimentación	V	400
Tensión máxima de alimentación	V	400
Frecuencia de suministro de energía	Hz	50/60
Potencia del postcalentador eléctrico	W	15000
Caudal máximo de aire	m³/h	2100
Eficiencia máxima de la recuperación del calor	%	67
Tipo de intercambiador de calor	-	Flujo cruzado
Material del intercambiador de calor	-	Aluminio
Peso	kg	140
Temperatura máxima del aire transportado	°C	40
Temperatura mínima del aire transportado	°C	-25
Temperatura mínima del aire ambiente	°C	1
Temperatura máxima del aire ambiente	°C	40
Grado de protección IP	-	IP22
Grado de protección IP del variador	-	IP44
Humedad máxima del aire ambiente	%	60

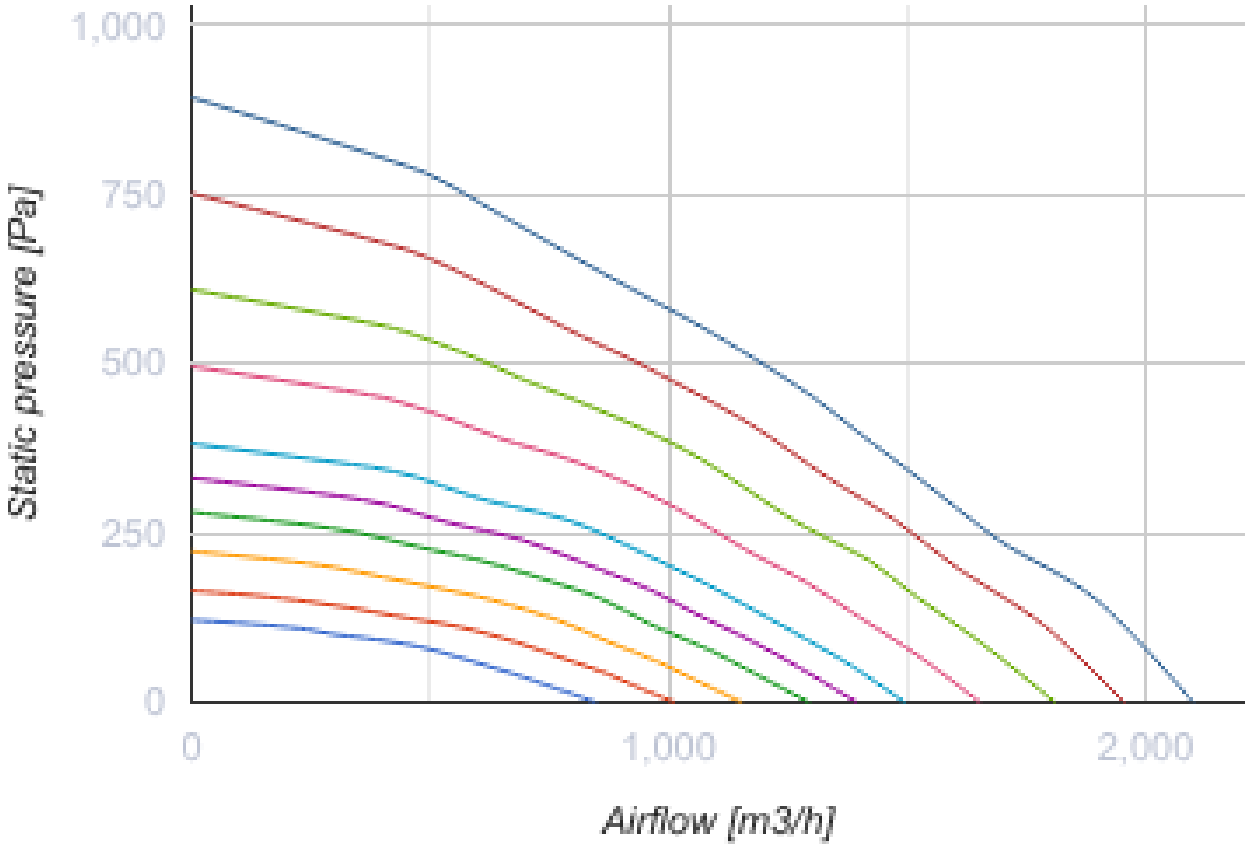
1,000
750
500
250
0
Static pressure [Pa]
0
1,000
2,000
Airflow [m3/h]

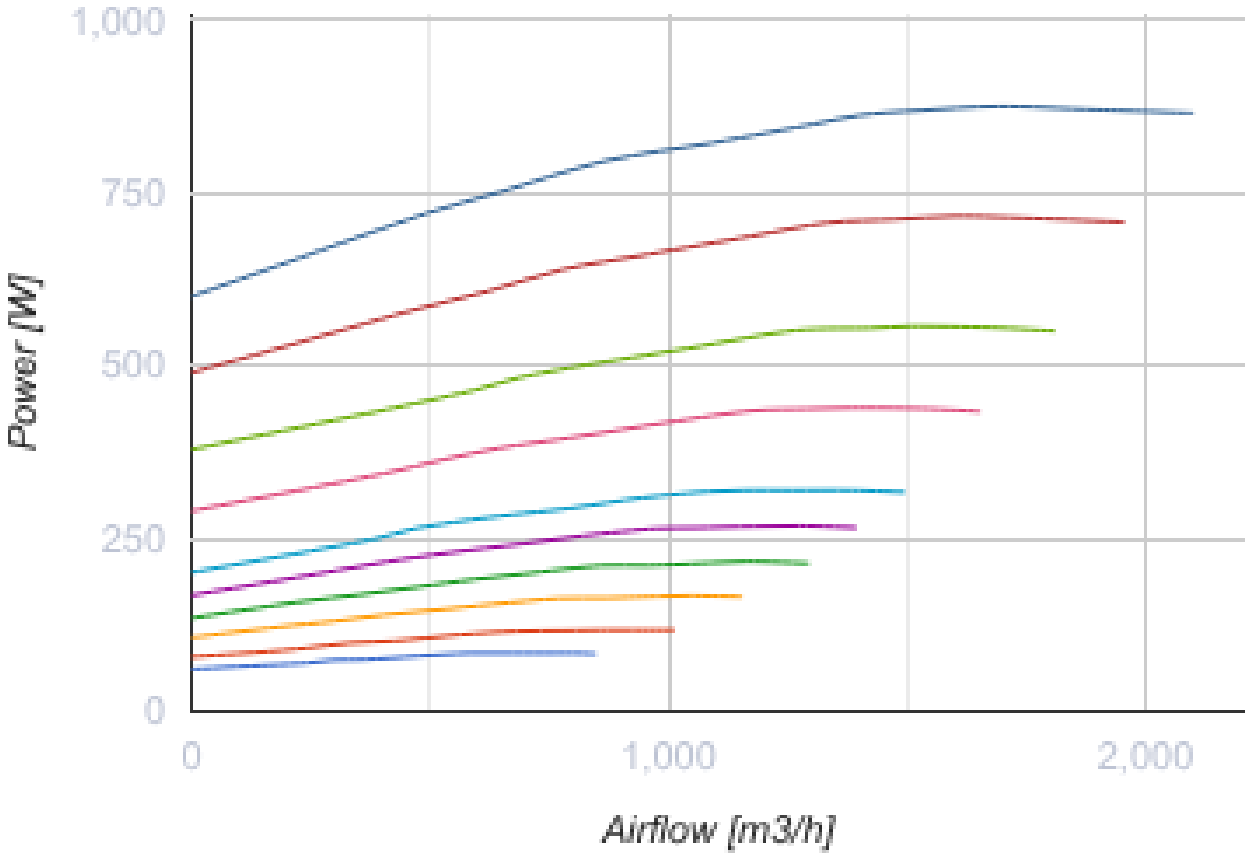

Dimensiones

Ø D	B	H	L	L1
315	950	762	1400	1452

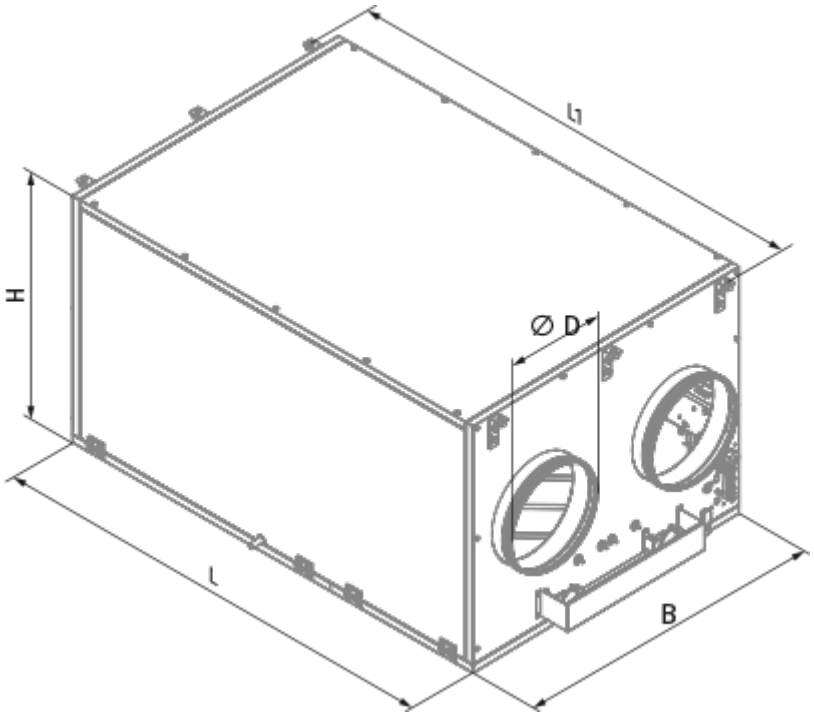

Accesorios

Sifón de drenaje de condensado

Nombre	La foto	Descripción
SFK 20x32		Sifón hidráulico para drenaje de condensados

Para conductos redondos

Nombre	La foto	Descripción
SD 315/600		Silenciadores para conductos redondos
SD 315/900		Silenciadores para conductos redondos
SD 315/1200		Silenciadores para conductos redondos

Para conductos redondos

Nombre	La foto	Descripción
VRV 315		Válvulas antirretorno con resorte para conductos redondos

VKA 315		Compuertas para conductos redondos

Paneles de control para UTAs

Nombre	La foto	Descripción
S25		Panel de control LCD
S22		Paneles de control
S22 Wi-Fi		Paneles de control

Sensores de CO2

Nombre	La foto	Descripción
CD-1		Sensores de CO2
CD-2		Sensores de CO2

Sensores de humedad

Nombre	La foto	Descripción
FS2		Sensor de humedad

Otros accesorios

Nombre	La foto	Descripción
FP 708x480x48 G4		G4 panel filter

Accionamientos eléctricos

Nombre	La foto	Descripción

Belimo TF230		Actuadores eléctricos