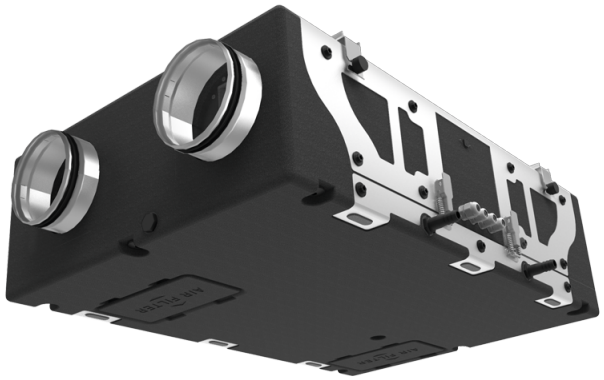

KOMFORT EC D5B 180-E S14

Unidades de suministro y extracción de aire con recuperación de calor

- Tipo de intercambiador de calor: A contraflujo
- Material del intercambiador de calor: Entalpía
- En carcasa con aislamiento acústico
- Intercambiador de calor entálpico
- Derivación: Manual
- Control: Panel de control con cable
- Material de la carcasa: EPP
- Instalación en cualquier posición
- Sensor de humedad: Opcional
- Sensor de CO2: Opcional

	Unidad de medida	KOMFORT EC D5B 180-E S14
Cantidad de fases	-	1
Tensión mínima de alimentación	V	230
Tensión máxima de alimentación	V	230
Frecuencia de suministro de energía	Hz	50/60
Caudal máximo de aire	m³/h	220
Eficiencia máxima de la recuperación del calor	%	94
Tipo de intercambiador de calor	-	A contraflujo
Material del intercambiador de calor	-	Entalpía
Peso	kg	14
Temperatura máxima del aire transportado	°C	40
Temperatura mínima del aire transportado	°C	-25
Temperatura mínima del aire ambiente	°C	1
Temperatura máxima del aire ambiente	°C	40
Grado de protección IP	-	IP22
Grado de protección IP del variador	-	IP44
Humedad máxima del aire ambiente	%	60

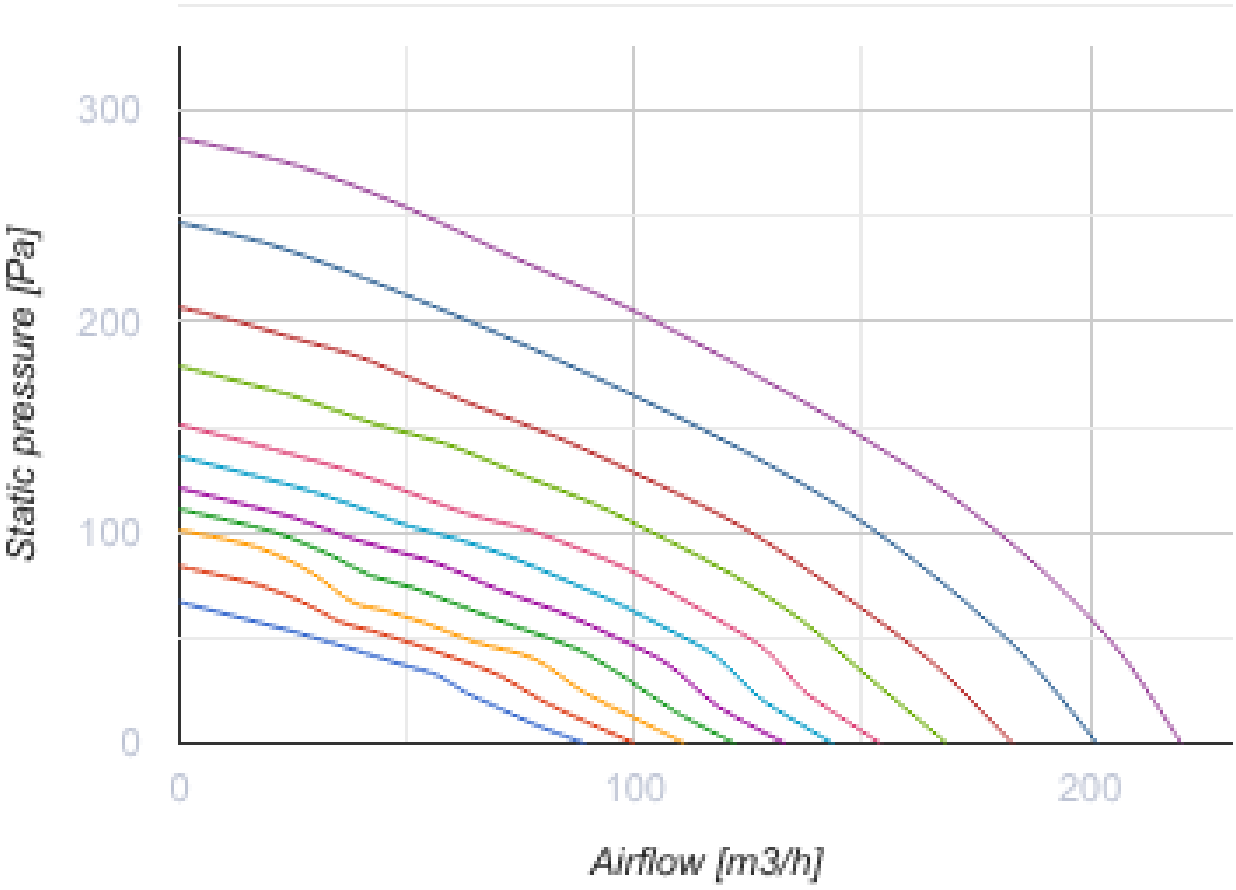
300
200
100
0
Static pressure [Pa]
0
100
200
Airflow [m3/h]

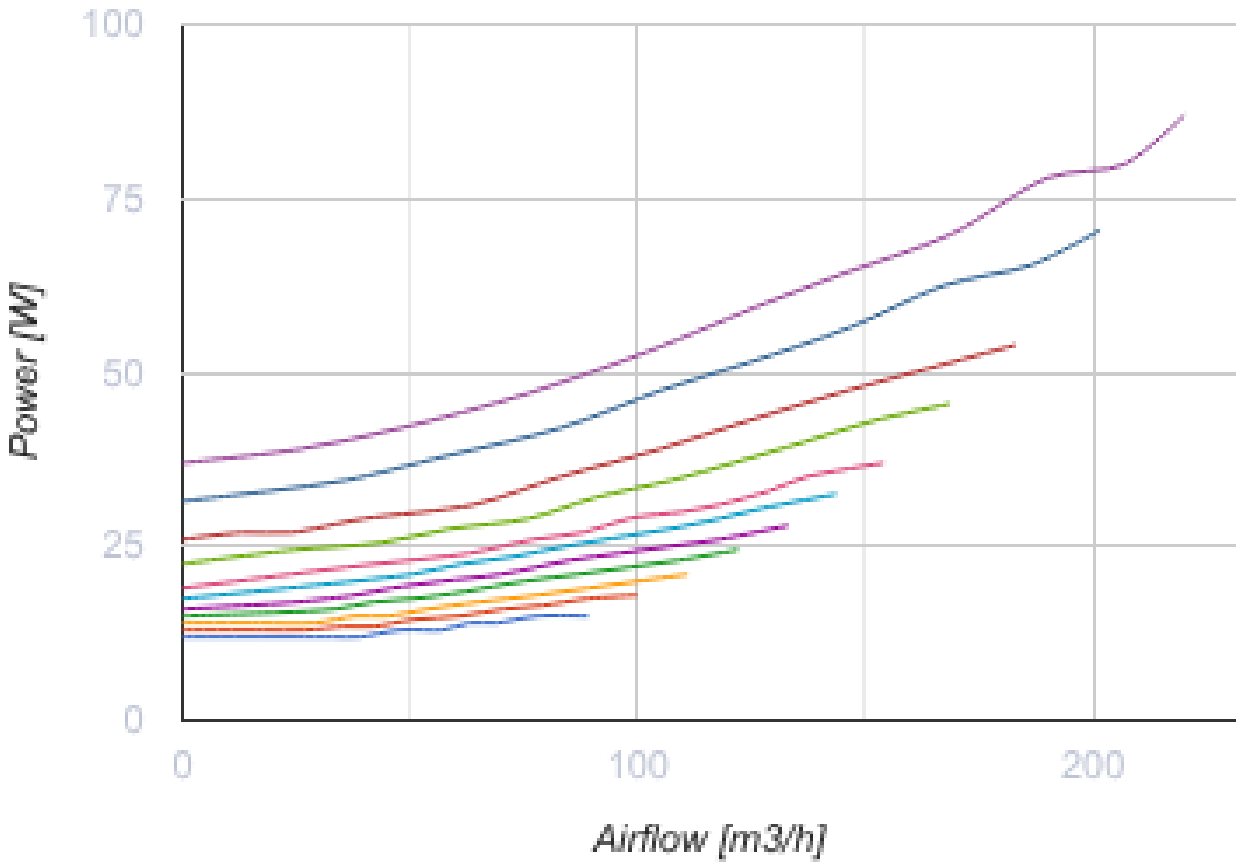

Dimensiones

Ø D	Ø D1	B	B1	B2	B3	L	L1	L2	H	H1	H2
150	–	650	600	326	163	900	1009	302	264	110	–

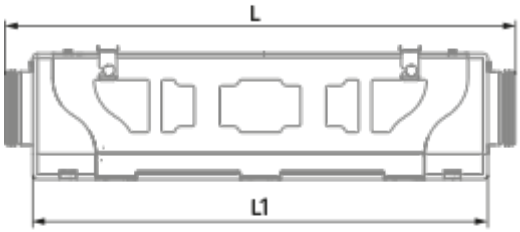
L
L1

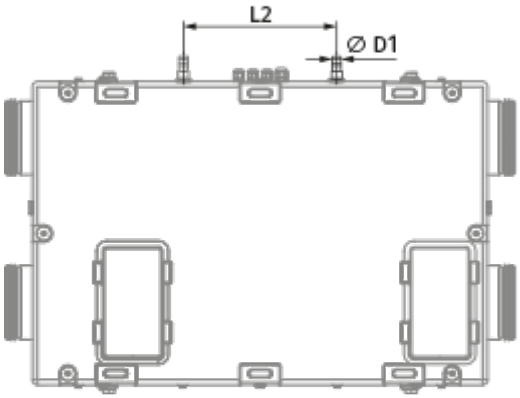
L2
Ø D1

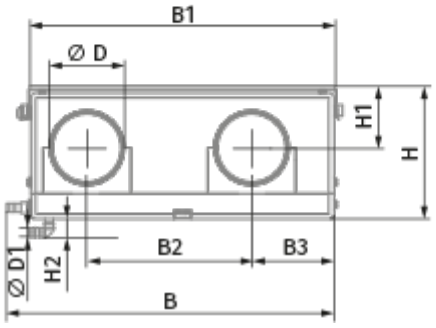
B1
Ø D
H1
H
Ø D1
H2
B2
B3
B

Ecodesign

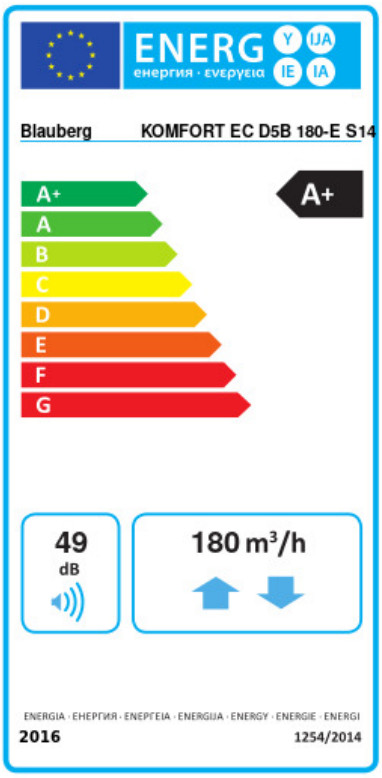

Trademark	Blauberg					
Model	KOMFORT EC D5B 180-E S14					
Specific energy consumption (SEC) (kWh/(m²/a))	Cold		Average		Warm	
	0	A+	0	A+	0	E
Tipo de unidad de ventilación	Bidireccional					
Tipo de accionamiento instalado	De velocidad variable					
Tipo de sistema de recuperación de calor	Recuperativo					
Eficiencia térmica de la recuperación del calor (%)	0					
Rango de caudal máximo (m³/h)	0					
Potencia eléctrica de entrada (W)	0					
Caudal nominal de referencia (m³/s)	0					
Presión estática en el punto de salida (Pa)	0					
Potencia específica absorbida (SPI) en el punto de referencia (W/(m³/h))	0					
Tipología de control	Control local					
Rangos máximos de fuga interna (%)	0					
Rangos máximos de fuga externa (%)	0					
Tipología declarada	RVU BVU					
Nivel de potencia acústica (dB(A))	0					
The annual electricity consumption (AEC) (kWh/a)	Cold		Average		Warm	
	0		0		0	
The annual heating saved (AHS) (kWh/a)	Cold		Average		Warm	
	0		0		0	

Accesorios

Para conductos redondos

Nombre	La foto	Descripción
SD 150/600		Silenciadores para conductos redondos
SD 150/900		Silenciadores para conductos redondos

SD 150/1200		Silenciadores para conductos redondos

Para conductos redondos

Nombre	La foto	Descripción
VKA 150		Compuertas para conductos redondos

Sensores de CO2

Nombre	La foto	Descripción
CD-1		Sensores de CO2
CD-2		Sensores de CO2

Sensores de humedad

Nombre	La foto	Descripción
FS2		Sensor de humedad

Otros accesorios

Nombre	La foto	Descripción
FP 214x186x48 F7		F7 panel filter
FP 214x186x18 G4		G4 panel filter