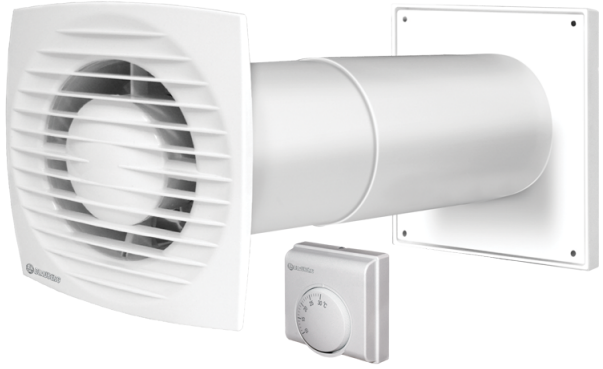

KIT Bravo-BW 100/40-1

Kits de ventilación para la circulación del calor

	Unidad de medida	KIT Bravo-BW 100/40-1

Dimensiones

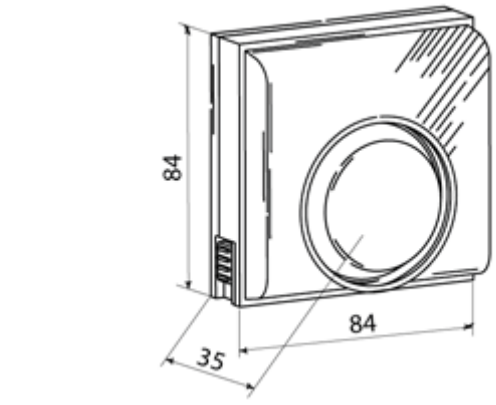

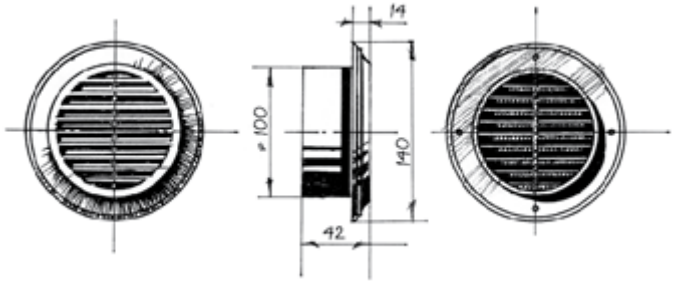

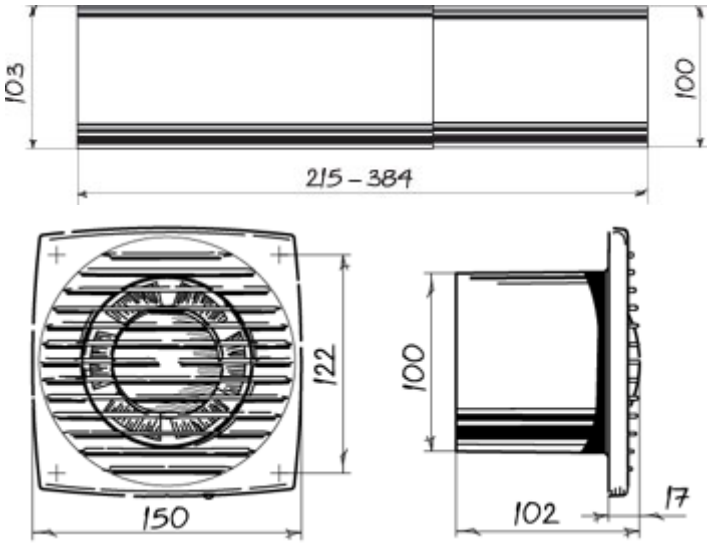
103
100
215 – 384
122
150
100
102
17