

KIT Aero-BW 100/40-1

Kits de ventilación para la circulación del calor

	Unidad de medida	KIT Aero-BW 100/40-1

Dimensiones

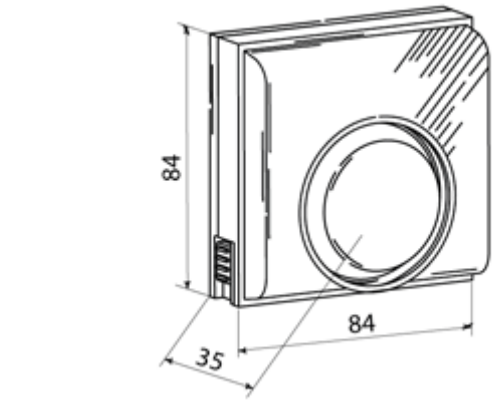

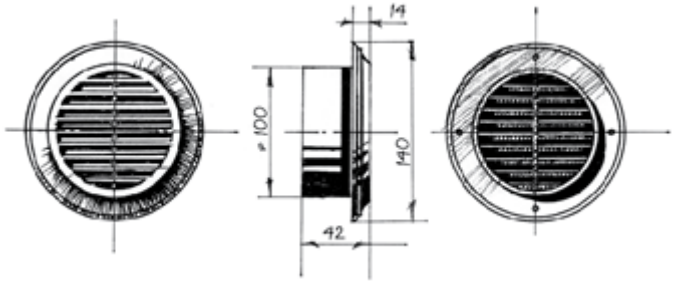

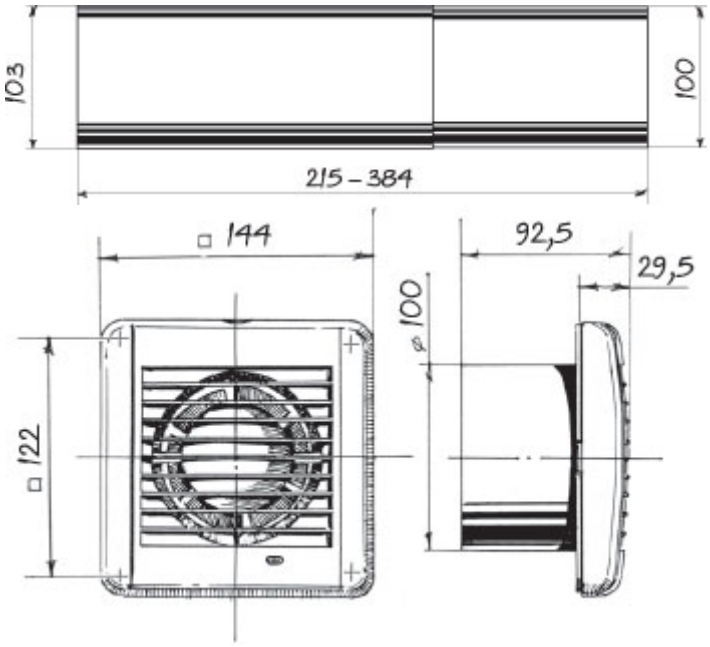
103
100
215 – 384
□ 144
92,5
29,5
100
□ 122