

KFK 50x30-3

Enfriadores de conductos de enfriamiento evaporativo directo para conductos rectangulares

- Material de la carcasa: Acero galvanizado

	Unidad de medida	KFK 50x30-3
Peso	kg	14.3

Dimensiones

ØD1	ØD2	B	B1	B2	H	H1	H2	L
12	22	500	540	570	300	395	210	33

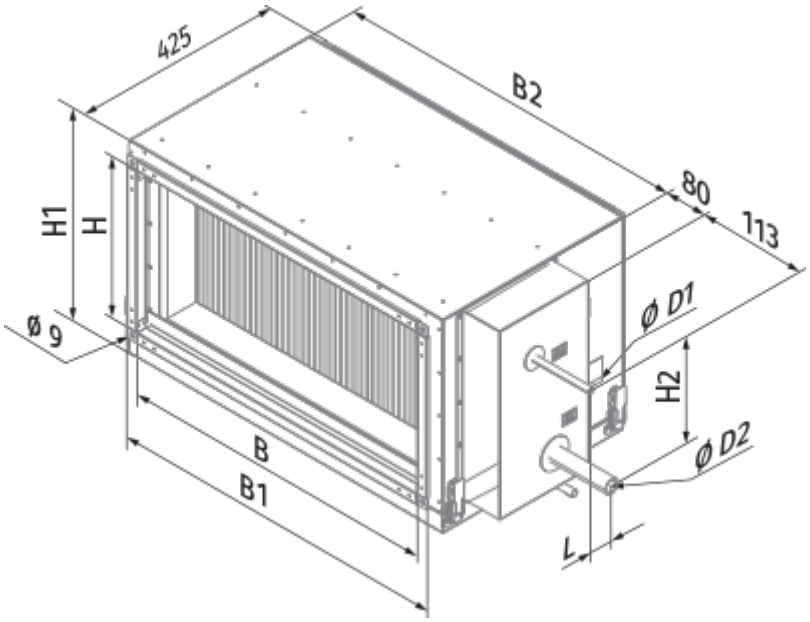
425
B2
80
113
H1
H
Ø 9
Ø D1
H2
Ø D2
B
B1
L