

KFK 100x50-3

Enfriadores de conductos de enfriamiento evaporativo directo para conductos rectangulares

- Material de la carcasa: Acero galvanizado

	Unidad de medida	KFK 100x50-3
Peso	kg	32

Dimensiones

ØD1	ØD2	B	B1	B2	H	H1	H2	L
22	28	1000	1040	1070	500	595	325	44

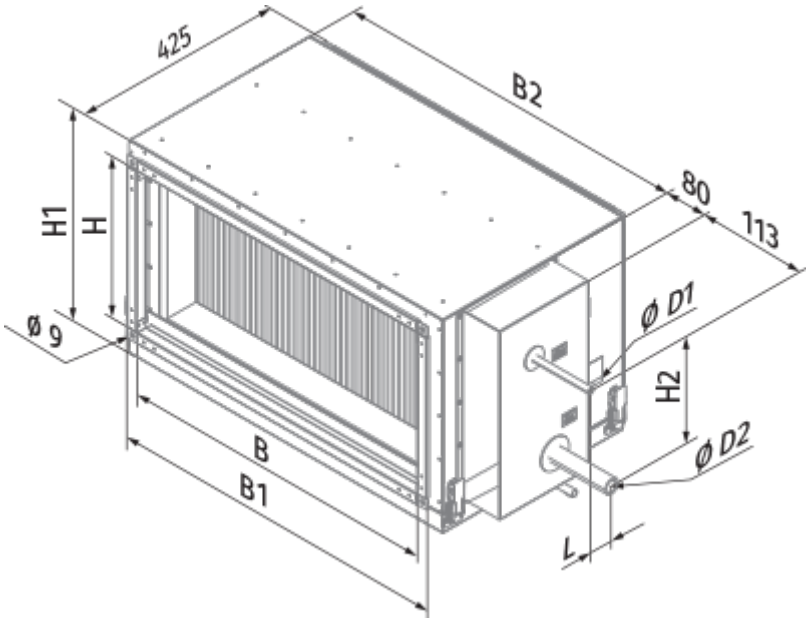
425
B2
80
113
H1
H
Ø 9
Ø D1
H2
Ø D2
B
B1
L