

Kamin-ER 150 max KF+GF

Ventiladores de chimenea

• Tipo de rodete: Centrífugo de palas curvadas hacia delante
• Material de la carcasa: Acero galvanizado
• Instalación en cualquier posición

	Unidad de medida	Kamin-ER 150 max KF+GF
Cantidad de fases	-	1
Tensión mínima de alimentación	V	230
Tensión máxima de alimentación	V	230
Frecuencia de suministro de energía	Hz	50
Caudal máximo de aire	m³/h	613
Peso	kg	10.8
Temperatura máxima del aire transportado	°C	150
Grado de protección IP	-	IPX2
Material de rodete	-	Acero galvanizado
Tamaño	mm	150

Dimensiones

Ø D	B	H	H1	L	P
149	285	620	570	300	50

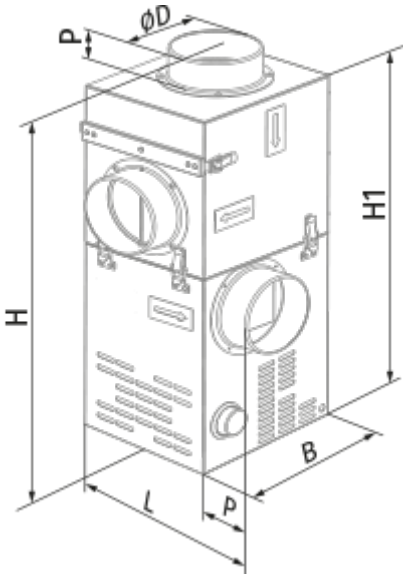
P
ØD
H1
H
B
L
P