

Jet Hi-Tech 100

Ventiladores para la ventilacion por extracción

- Material de la carcasa: Plástico

	Unidad de medida	Jet Hi-Tech 100
Tensión mínima de alimentación	V	220
Tensión máxima de alimentación	V	240
Frecuencia de suministro de energía	Hz	50
Caudal máximo de aire	m³/h	95
Temperatura mínima del aire ambiente	°C	1
Temperatura máxima del aire ambiente	°C	40
Grado de protección IP	-	IP24
Material de rodete	-	Plástico

Dimensiones

a	b	c	Ø d	e
150	122	125	98	36

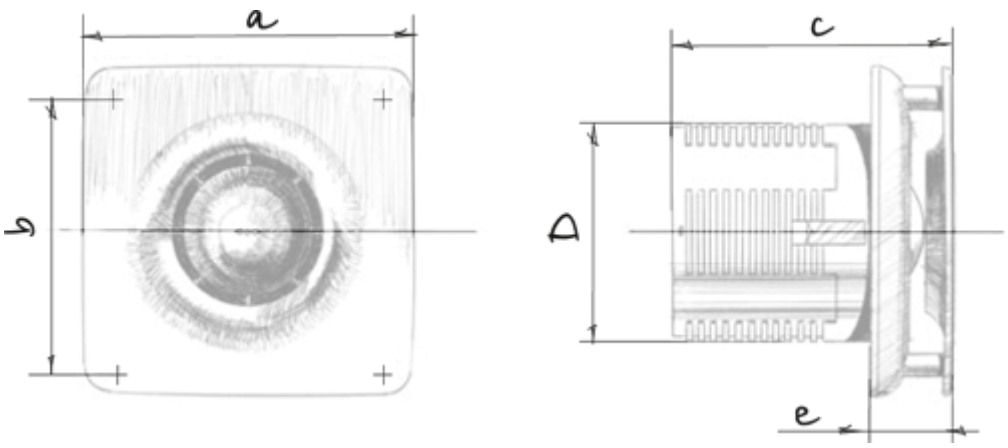

Accesorios

Reguladores de velocidad

Nombre	La foto	Descripción
CDT E1.8		Controlador de velocidad con tiristores