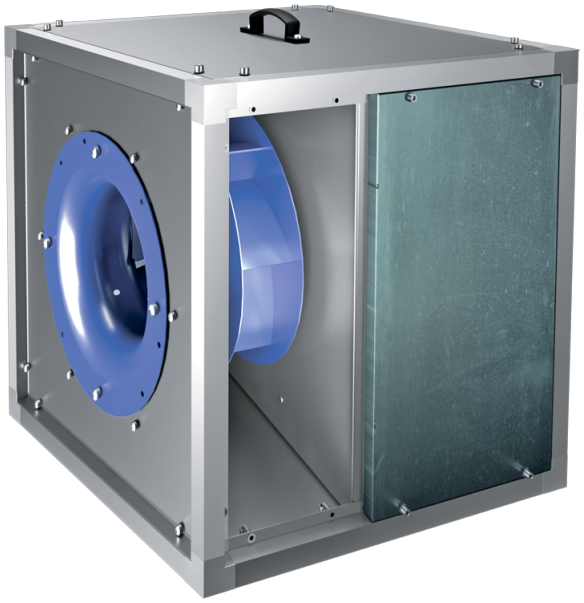

Iso-VK 450 4D

Ventiladores de conducto para cocinas en carcasa insonorizada con temperatura de funcionamiento de 120 °C

- En carcasa con aislamiento acústico
- Tipo de rodete: Centrífugo de palas curvadas hacia atrás
- Material de la carcasa: Aluzinc
- Instalación en cualquier posición

	Unidad de medida	Iso-VK 450 4D
Cantidad de fases	-	3
Tensión máxima de alimentación	V	400
Tensión mínima de alimentación	V	400
Frecuencia de suministro de energía	Hz	50
Caudal máximo de aire	m³/h	5920
Peso	kg	73.3
Temperatura máxima del aire transportado	°C	120
Temperatura mínima del aire transportado	°C	-25
Grado de protección IP	-	IPX4
Material de rodete	-	Acero
Tamaño	mm	450

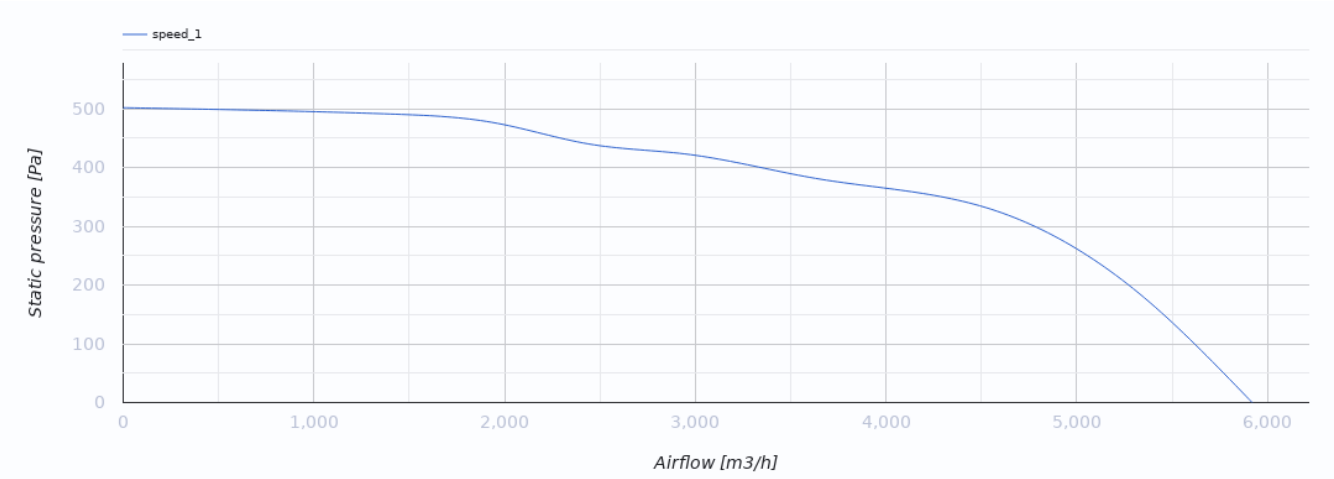

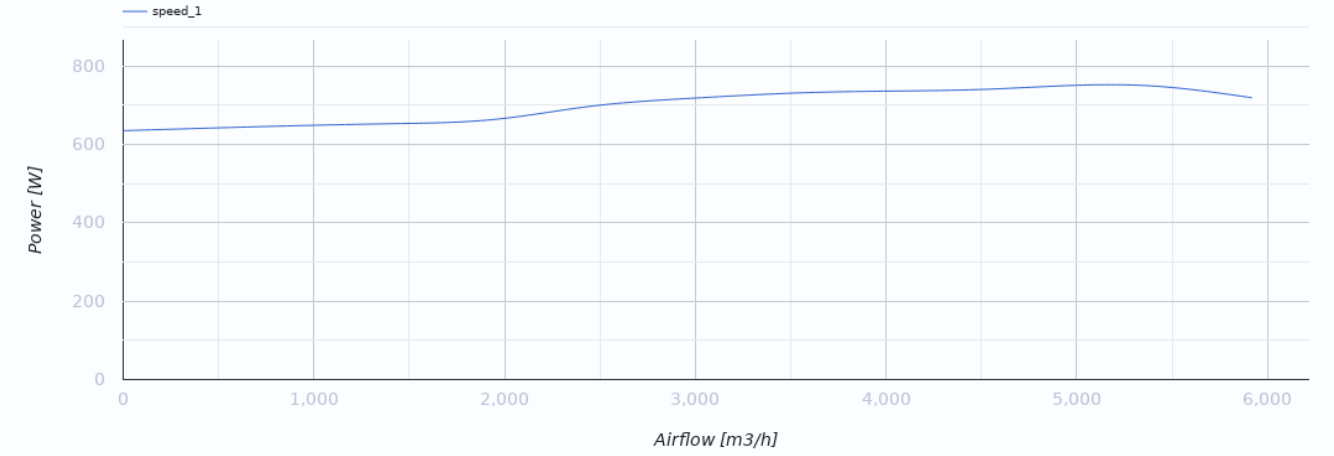

Dimensiones

H	H1	H2	L	L1	W	W1	W2
700	738	640	700	738	700	738	282

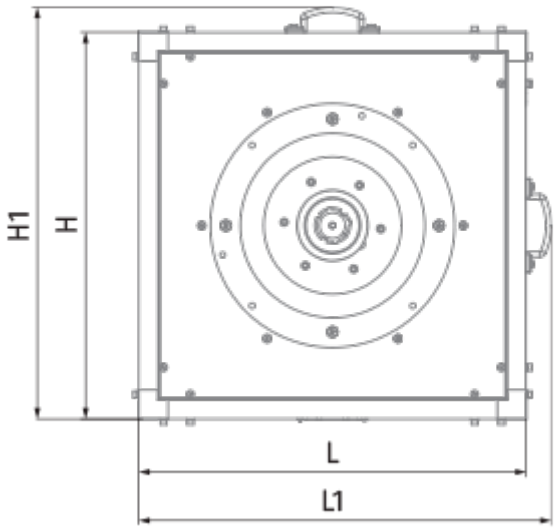
H1
H
L
L1

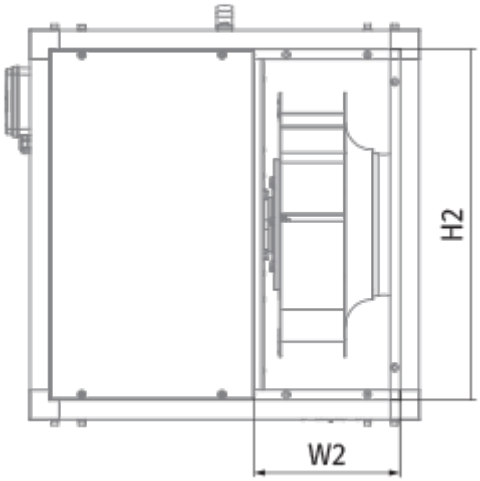
H2
W2

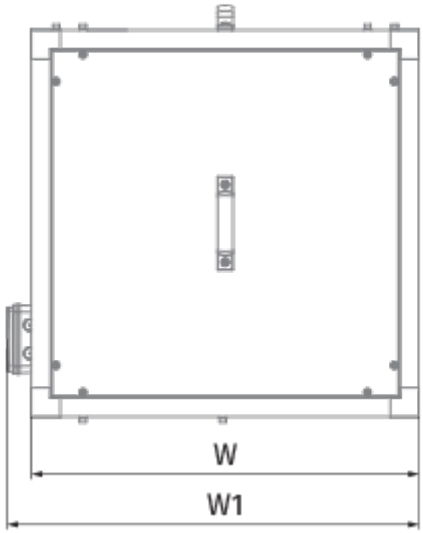
W
W1