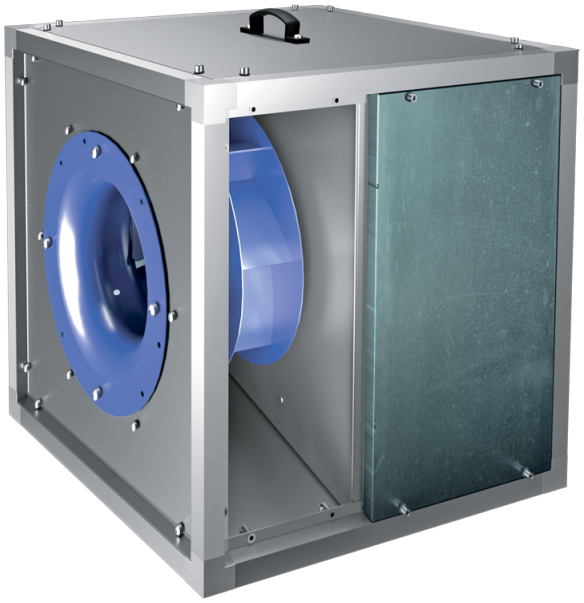

# Iso-VK 400 4E (230/60)

Ventiladores de cocina de conducto en carcasa insonorizada con temperatura de funcionamiento de 120 °C

- En carcasa con aislamiento acústico
- Tipo de rodete: Centrífugo de palas curvadas hacia atrás
- Material de la carcasa: Aluzinc
- Instalación en cualquier posición

| | Unidad de medida | Iso-VK 400 4E (230/60) |
|---|---|---|
| Cantidad de fases | - | 1 |
| Tensión mínima de alimentación | V | 230 |
| Tensión máxima de alimentación | V | 230 |
| Frecuencia de suministro de energía | Hz | 60 |
| Peso | kg | 60.3 |
| Temperatura máxima del aire transportado | °C | 120 |
| Temperatura mínima del aire transportado | °C | -25 |
| Grado de protección IP | - | IPX4 |
| Material de rodete | - | Acero |
| Tamaño | mm | 400 |

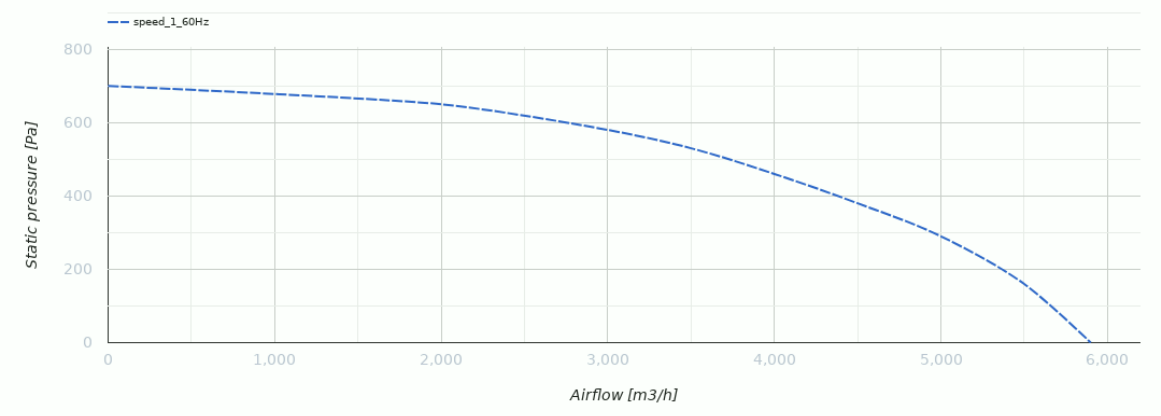

## Dimensiones

| H | H1 | L | L1 | W | W1 | W2 | H2 |
|---|---|---|---|---|---|---|---|
| 670 | 708 | 670 | 708 | 670 | 708 | 252 | 610 |

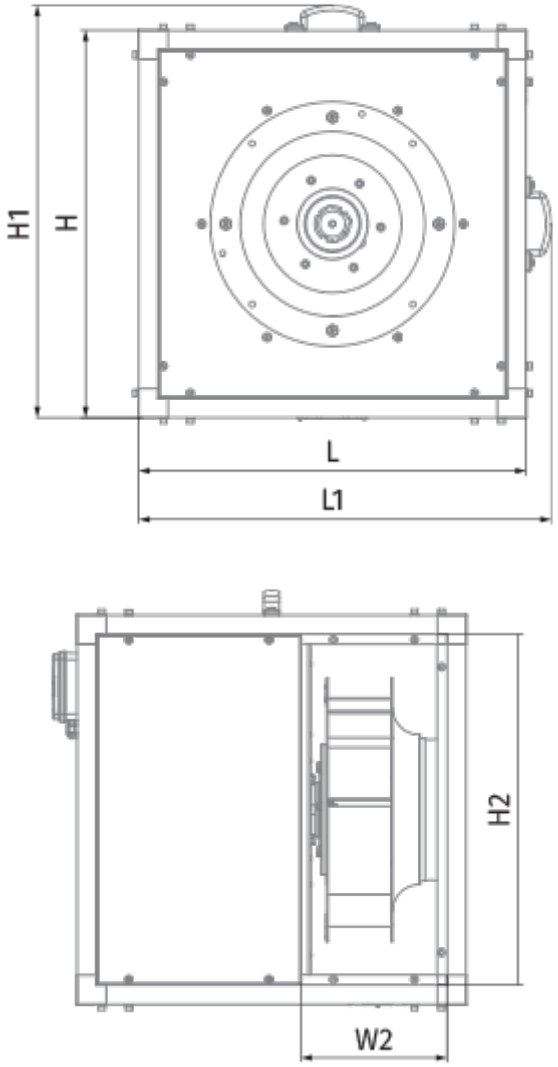

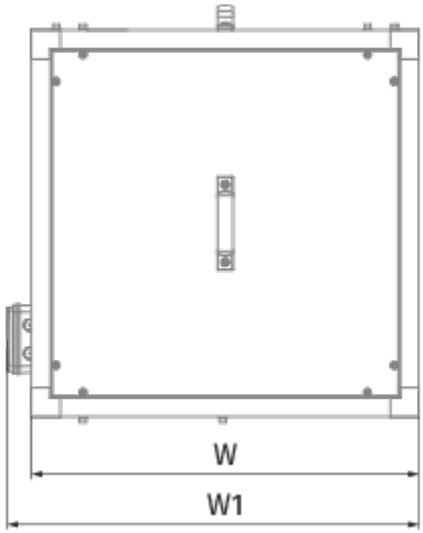
W
W1