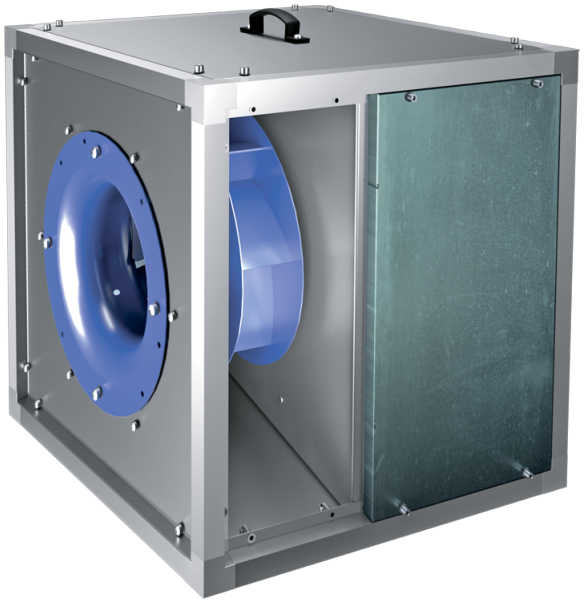

Iso-VK 400 4D (400/60)

Ventiladores de cocina de conducto en carcasa insonorizada con temperatura de funcionamiento de 120 °C

• En carcasa con aislamiento acústico
• Tipo de rodete: Centrífugo de palas curvadas hacia atrás
• Material de la carcasa: Aluzinc
• Instalación en cualquier posición

	Unidad de medida	Iso-VK 400 4D (400/60)
Cantidad de fases	-	3
Tensión mínima de alimentación	V	400
Tensión máxima de alimentación	V	400
Frecuencia de suministro de energía	Hz	60
Peso	kg	58.1
Temperatura máxima del aire transportado	°C	120
Temperatura mínima del aire transportado	°C	-25
Grado de protección IP	-	IPX4
Material de rodete	-	Acero
Tamaño	mm	400

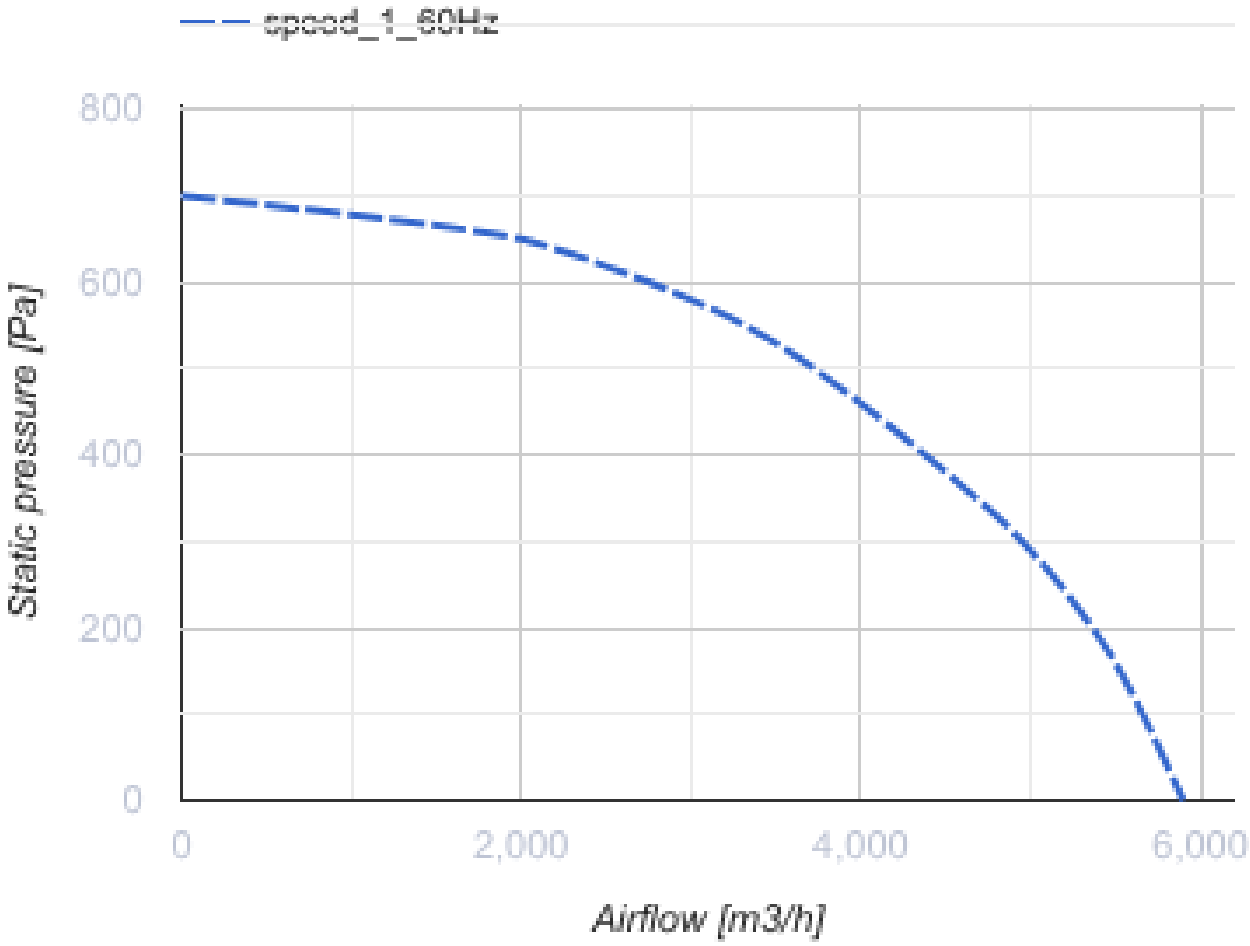

Dimensiones

H	H1	L	L1	W	W1	W2	H2
670	708	670	708	670	708	252	610

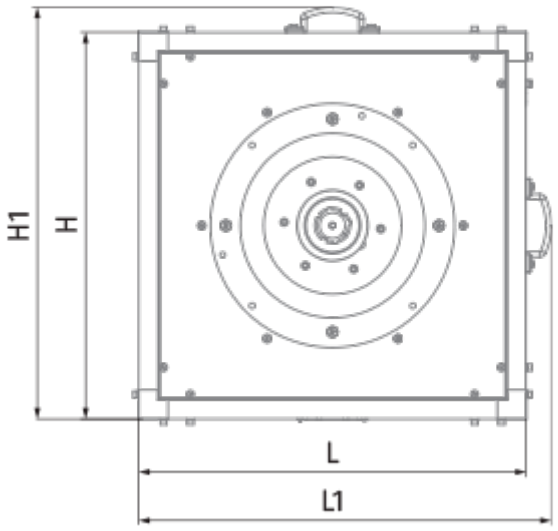
H1
H
L
L1

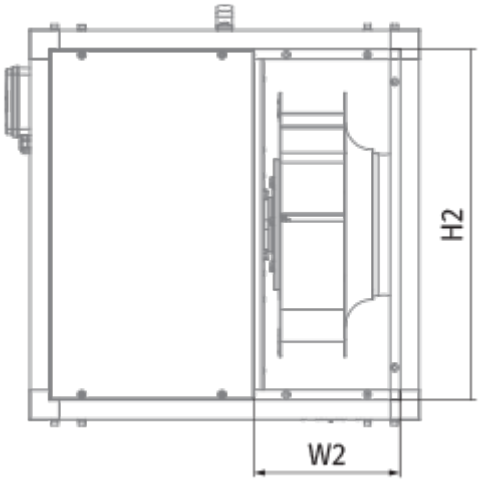
H2
W2

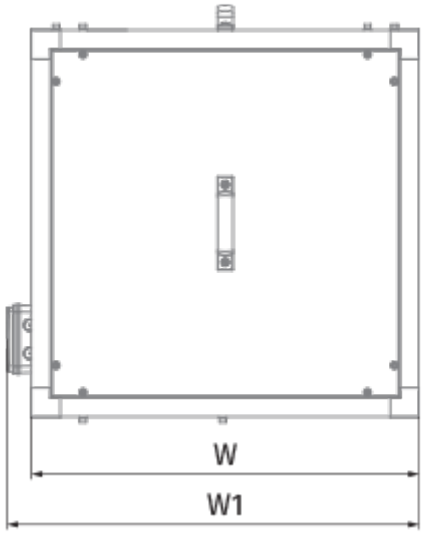
W
W1