

Iso-V EC 450

Ventiladores centrífugos de conducto en carcasas insonorizadas con motores EC

- En carcasa con aislamiento acústico
- Tipo de rodete: Centrífugo de palas curvadas hacia atrás
- Material de la carcasa: Acero galvanizado
- Instalación en cualquier posición

	Unidad de medida	Iso-V EC 450
Cantidad de fases	-	1
Tensión mínima de alimentación	V	200
Tensión máxima de alimentación	V	277
Frecuencia de suministro de energía	Hz	50/60
Caudal máximo de aire	m³/h	6800
Peso	kg	46.3
Temperatura máxima del aire transportado	°C	60
Temperatura mínima del aire transportado	°C	-25
Grado de protección IP	-	IPX4
Material de rodete	-	Plástico

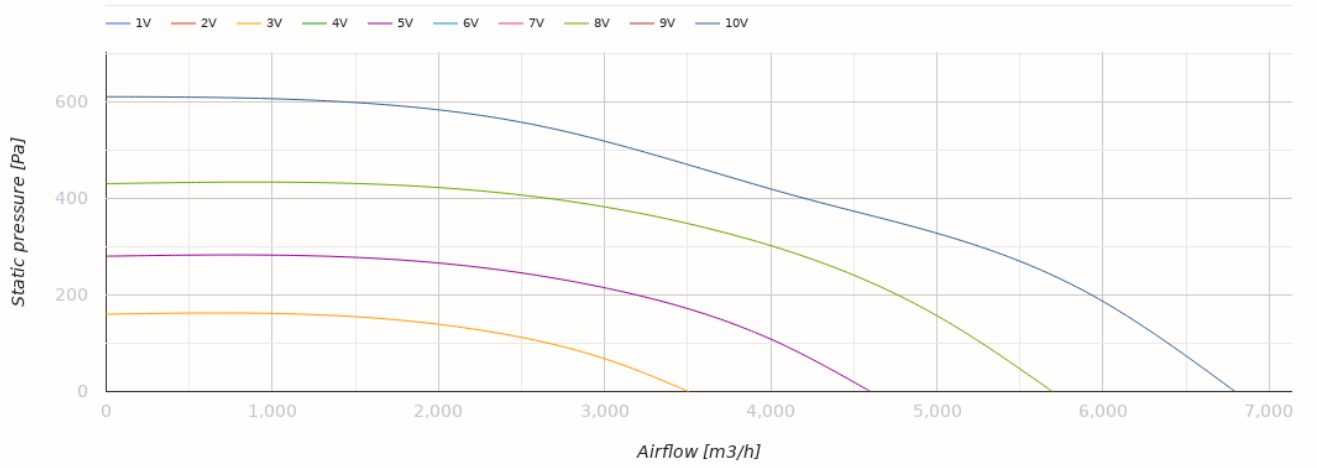

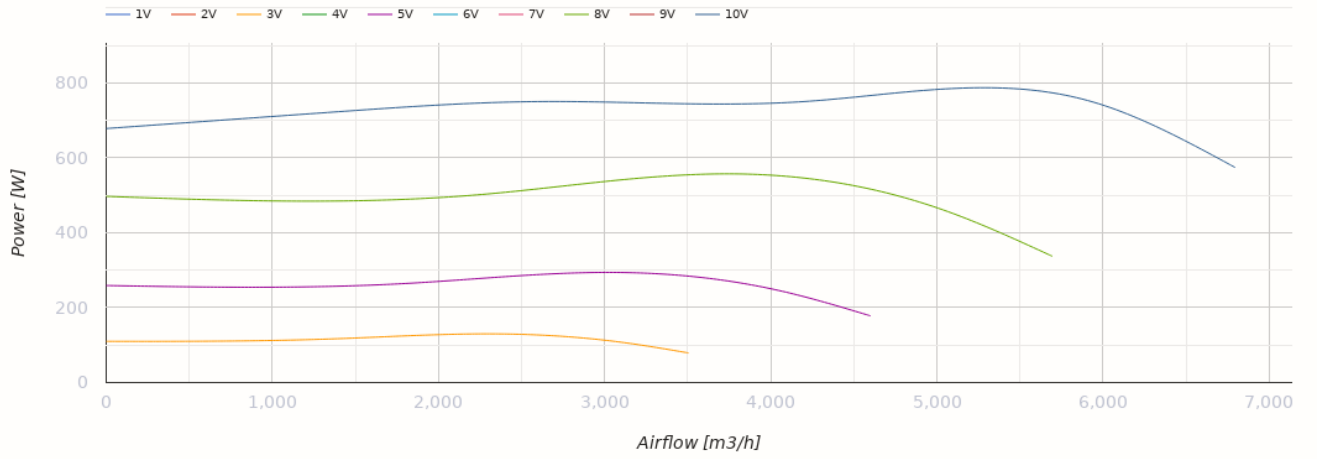

Dimensiones

A
670

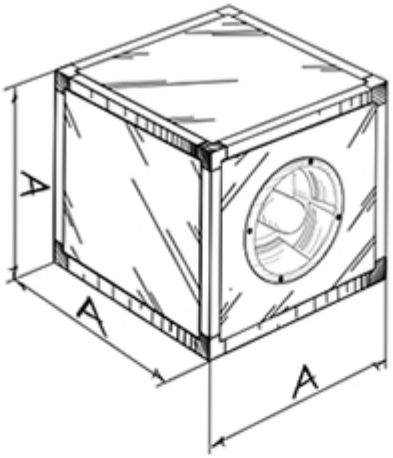

Iso-V EC

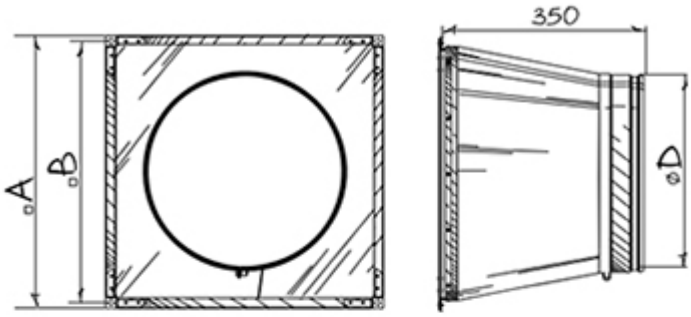

ARV

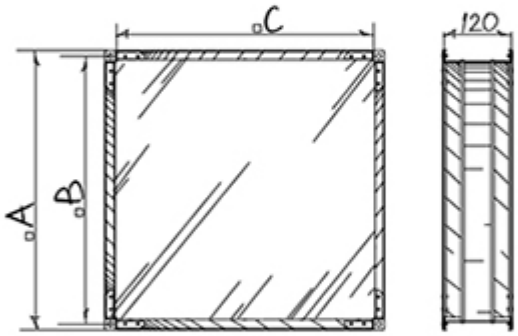

AKV

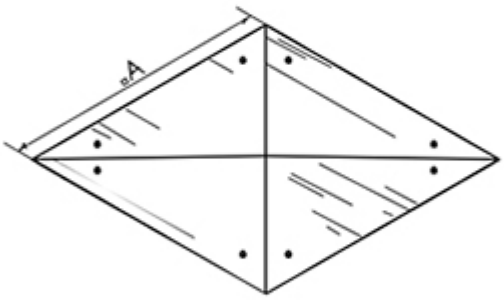

RSD-IV

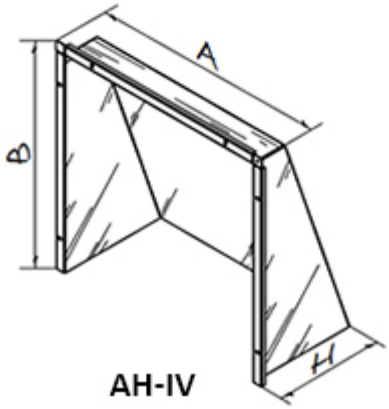

AH-IV

Ecodesign

Trademark	Blauberg
Model	Iso-V EC 450
Tipo de unidad de ventilación	Unidireccional
Tipo de accionamiento instalado	VSD integrado
Tipo de sistema de recuperación de calor	Ninguno
Presión estática externa para el caudal de aire nominal (Pa)	405
Rangos máximos de fuga externa (%)	2.7
Eficiencia estática (%)	70.4
Tipología declarada	NRVU UVU
Potencia eléctrica efectiva de entrada (kW)	0.75
Nivel de potencia acústica (dB(A))	70

Accesorios

Reguladores de motores EC

Nombre	La foto	Descripción
CDT E/0-10		Control de velocidad para motores EC