

# Iso-V 710 6D

Ventiladores centrífugos de conducto en carcasas insonorizadas

• En carcasa con aislamiento acústico
• Tipo de rodete: Centrífugo de palas curvadas hacia atrás
• Material de la carcasa: Acero galvanizado
• Instalación en cualquier posición

| | Unidad de medida | Iso-V 710 6D |
|---|---|---|
| Cantidad de fases | - | 3 |
| Tensión mínima de alimentación | V | 400 |
| Tensión máxima de alimentación | V | 400 |
| Frecuencia de suministro de energía | Hz | 50 |
| Caudal máximo de aire | m³/h | 15830 |
| Peso | kg | 136 |
| Temperatura máxima del aire transportado | °C | 40 |
| Temperatura mínima del aire transportado | °C | -20 |
| Grado de protección IP | - | IPX4 |
| Material de rodete | - | Aluminio |

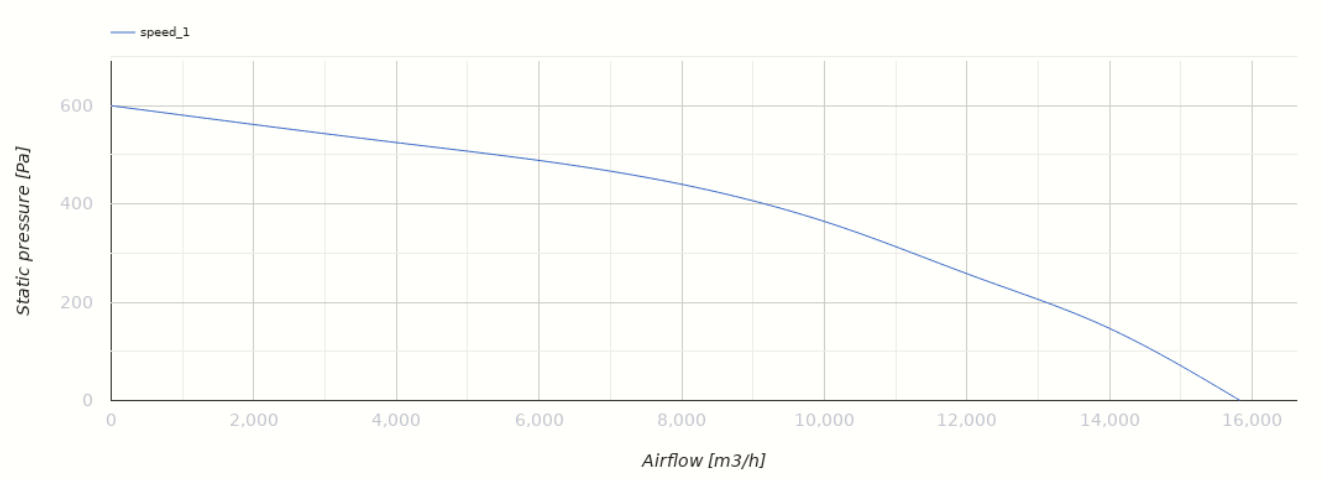


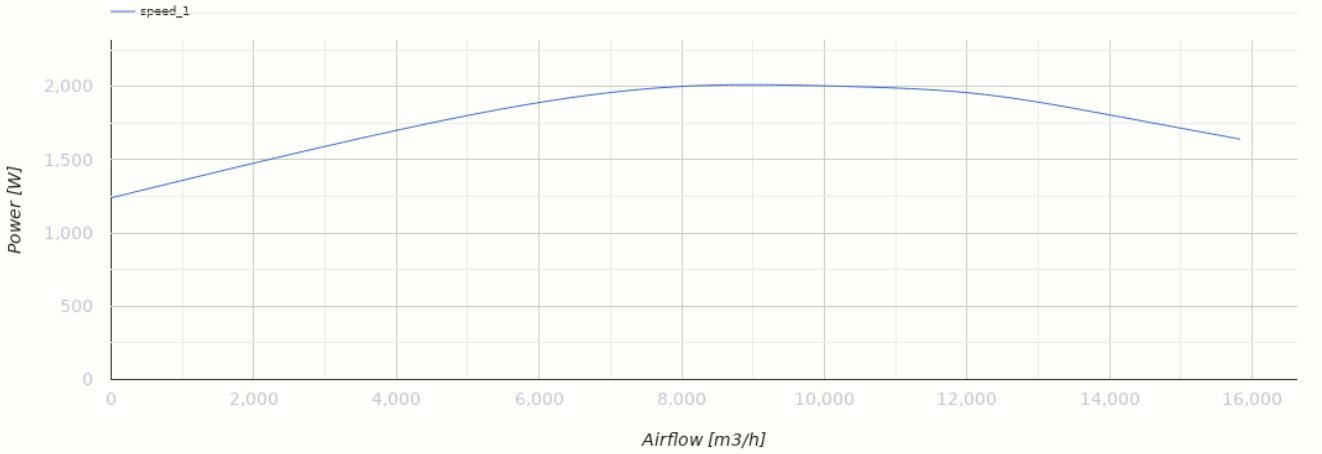


## Dimensiones

| A |
|---|
| 1000 |

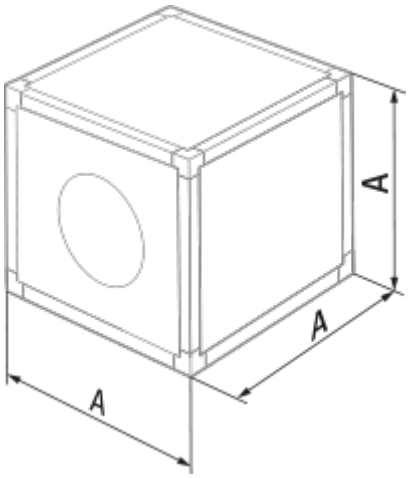

## Ecodesign

| | |
|---|---|
| Trademark | Blauberg |
| Model | Iso-V 710 6D |
| Tipo de unidad de ventilación | Unidireccional |
| Tipo de accionamiento instalado | MSD o VSD exterior |
| Tipo de sistema de recuperación de calor | Ninguno |
| Presión estática externa para el caudal de aire nominal (Pa) | 376 |
| Rangos máximos de fuga externa (%) | 2.7 |
| Eficiencia estática (%) | 50.6 |
| Tipología declarada | NRVU UVU |
| Potencia eléctrica efectiva de entrada (kW) | 2.04 |
| Nivel de potencia acústica (dB(A)) | 79 |

## Accesorios

### Reguladores de velocidad

| Nombre | La foto | Descripción |
|---|---|---|
| CDT E1.8 |  | Controlador de velocidad con tiristores |