

Iso-V 630 4D

Ventiladores centrífugos de conducto en carcasas insonorizadas

• En carcasa con aislamiento acústico
• Tipo de rodete: Centrífugo de palas curvadas hacia atrás
• Material de la carcasa: Acero galvanizado
• Instalación en cualquier posición

	Unidad de medida	Iso-V 630 4D
Cantidad de fases	-	3
Tensión mínima de alimentación	V	400
Tensión máxima de alimentación	V	400
Frecuencia de suministro de energía	Hz	50
Caudal máximo de aire	m³/h	15170
Peso	kg	102
Temperatura máxima del aire transportado	°C	35
Temperatura mínima del aire transportado	°C	-40
Grado de protección IP	-	IPX4
Material de rodete	-	Aluminio

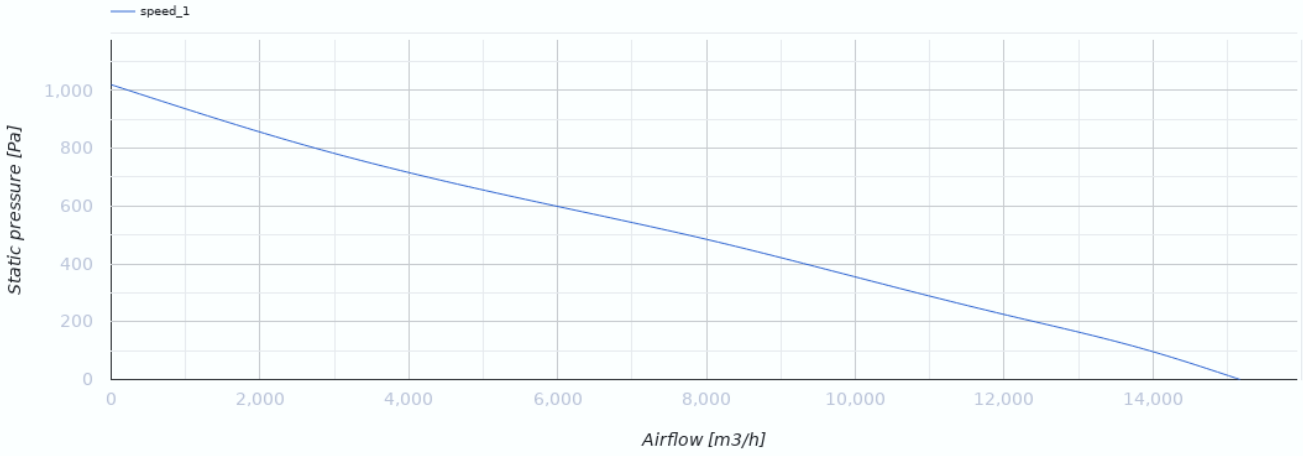

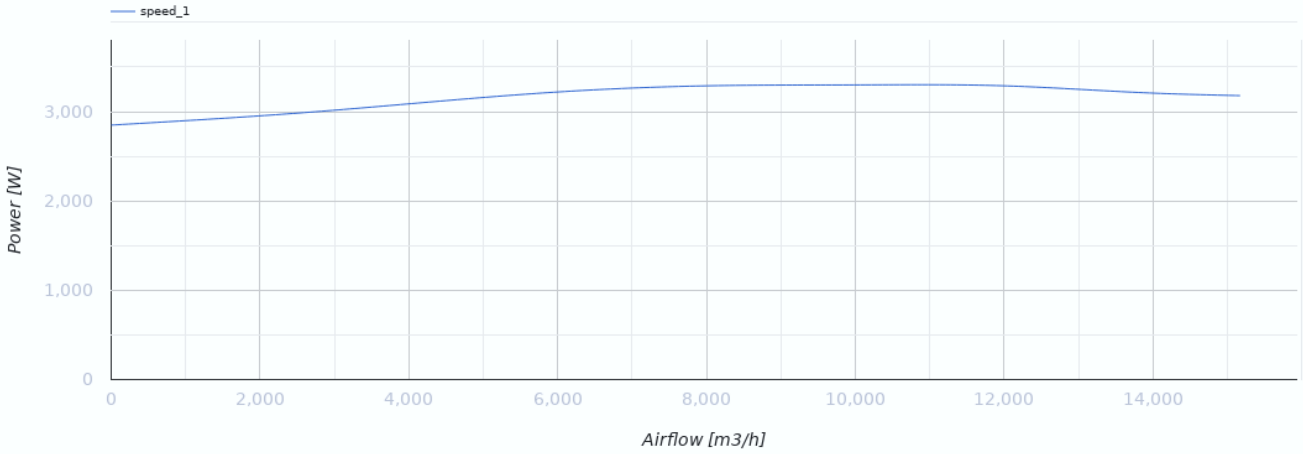

Dimensiones

A
800

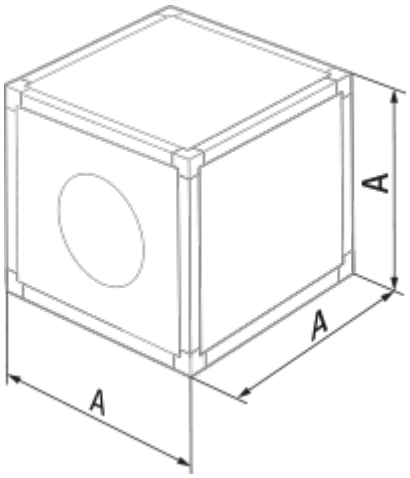

Ecodesign

Trademark	Blauberg
Model	Iso-V 630 4D
Tipo de unidad de ventilación	Unidireccional
Tipo de accionamiento instalado	MSD o VSD exterior
Tipo de sistema de recuperación de calor	Ninguno
Presión estática externa para el caudal de aire nominal (Pa)	471
Rangos máximos de fuga externa (%)	2.7
Eficiencia estática (%)	33
Tipología declarada	NRVU UVU
Potencia eléctrica efectiva de entrada (kW)	3.276
Nivel de potencia acústica (dB(A))	87

Accesorios

Reguladores de velocidad

Nombre	La foto	Descripción
CDT E1.8		Controlador de velocidad con tiristores