

Iso-V 400 4E

Ventiladores centrífugos de conducto en carcasas insonorizadas

- En carcasa con aislamiento acústico
- Tipo de rodete: Centrífugo de palas curvadas hacia atrás
- Material de la carcasa: Acero galvanizado
- Instalación en cualquier posición

	Unidad de medida	Iso-V 400 4E
Cantidad de fases	-	1
Tensión mínima de alimentación	V	230
Tensión máxima de alimentación	V	230
Frecuencia de suministro de energía	Hz	50/60
Caudal máximo de aire	m³/h	3750
Peso	kg	39
Temperatura máxima del aire transportado	°C	80
Temperatura mínima del aire transportado	°C	-40
Grado de protección IP	-	IPX4
Material de rodete	-	Aluminio

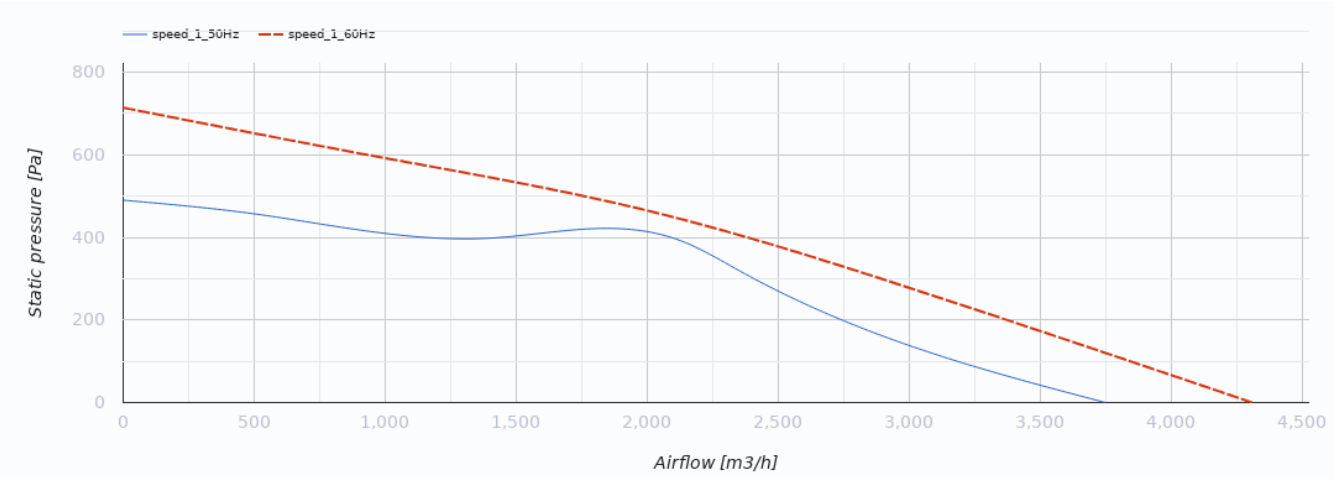

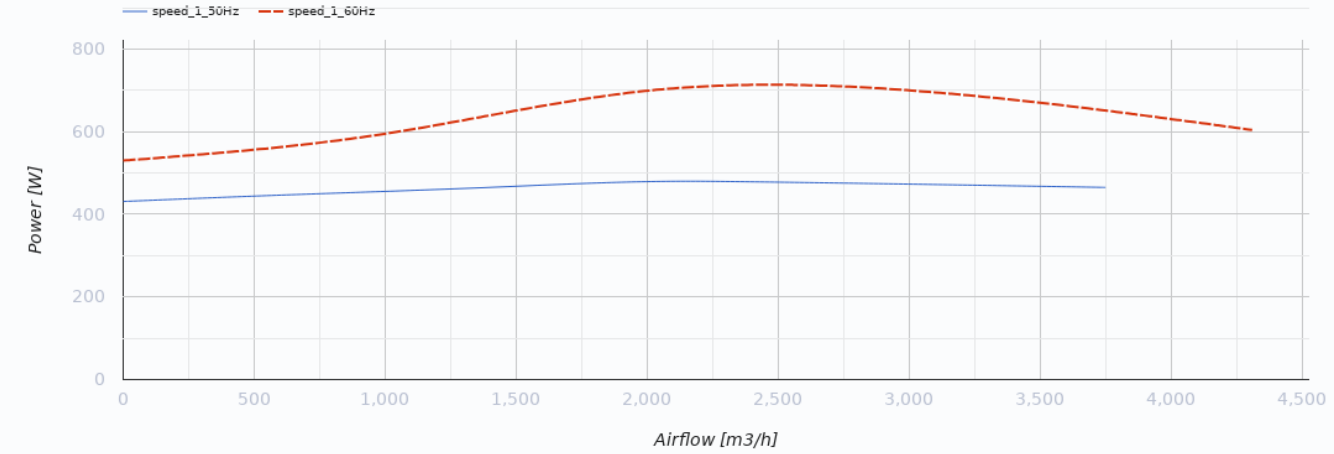

Dimensiones

A
670

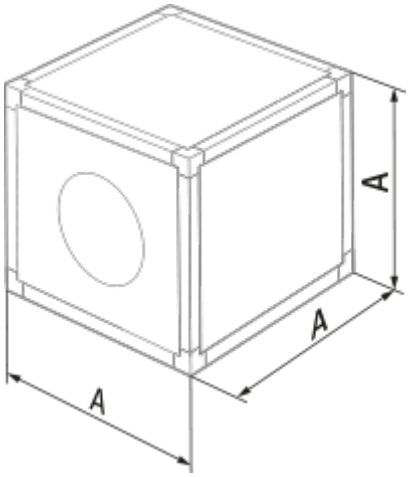

Ecodesign

Trademark	Blauberg
Model	Iso-V 400 4E
Tipo de unidad de ventilación	Unidireccional
Tipo de accionamiento instalado	MSD o VSD exterior
Tipo de sistema de recuperación de calor	Ninguno
Presión estática externa para el caudal de aire nominal (Pa)	320
Rangos máximos de fuga externa (%)	2.7
Eficiencia estática (%)	44.4
Tipología declarada	NRVU UVU
Potencia eléctrica efectiva de entrada (kW)	0.48
Nivel de potencia acústica (dB(A))	73

Accesorios

Reguladores de velocidad

Nombre	La foto	Descripción
CDT E1.8		Controlador de velocidad con tiristores