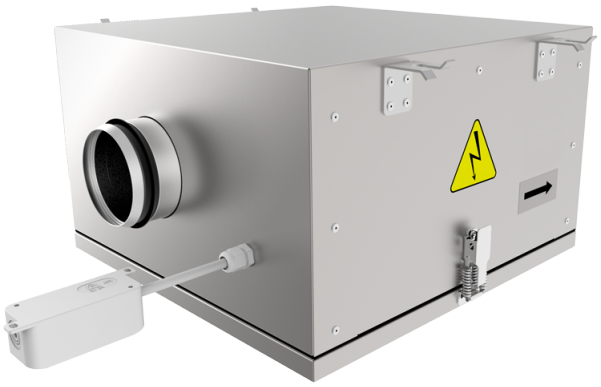

ISO-RF EC 200

Ventiladores centrífugos de conducto con palas curvadas hacia delante en carcasas con propiedades mejoradas de aislamiento acústico con motores EC

- En carcasa con aislamiento acústico
- Tipo de rodete: Centrífugo de palas curvadas hacia delante
- Material de la carcasa: Acero galvanizado
- Instalación en cualquier posición

	Unidad de medida	ISO-RF EC 200
Cantidad de fases	-	1
Tensión mínima de alimentación	V	230
Tensión máxima de alimentación	V	230
Frecuencia de suministro de energía	Hz	50/60
Caudal máximo de aire	m³/h	1264
Peso	kg	26
Temperatura máxima del aire transportado	°C	50
Temperatura mínima del aire transportado	°C	-25
Grado de protección IP	-	IP44
Grado de protección IP del variador	-	IP54
Material de rodete	-	Acero galvanizado

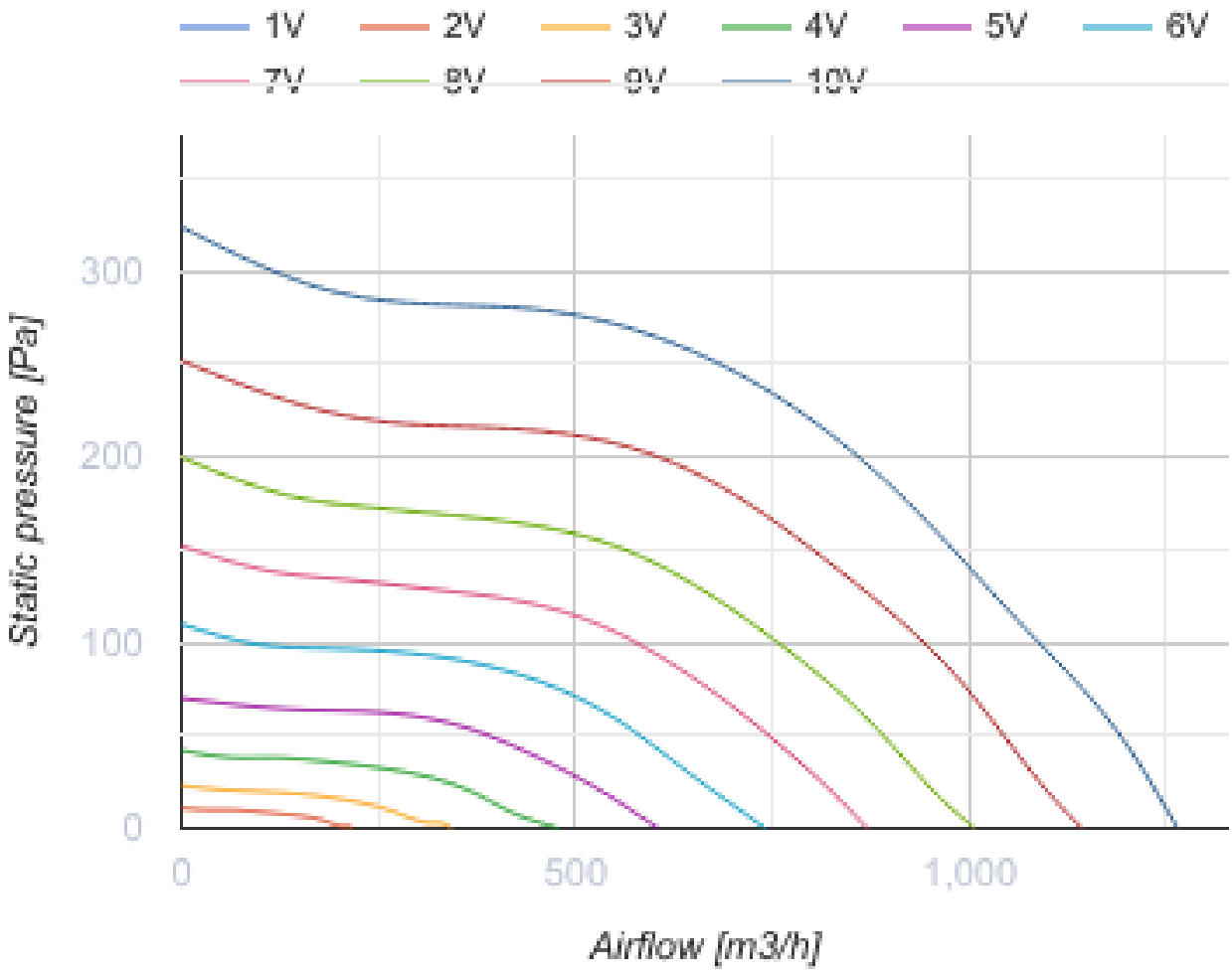
1V
2V
3V
4V
5V
6V
7V
8V
9V
10V
300
200
100
0
Static pressure [Pa]
0
500
1,000
Airflow [m3/h]

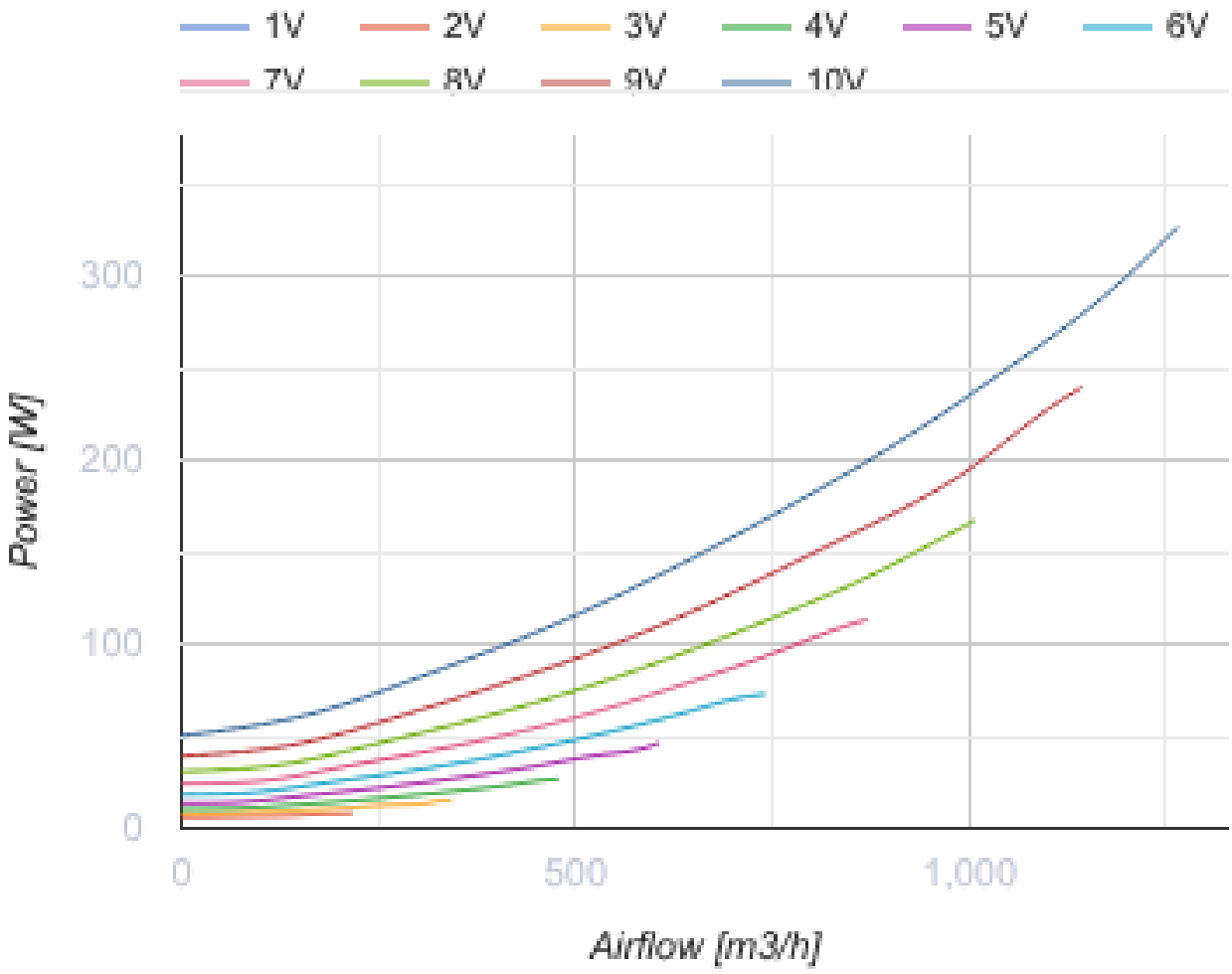

Dimensiones

ØD	B	B1	B2	H	L	L1	L2
197	552	374	629	370	597	646	553

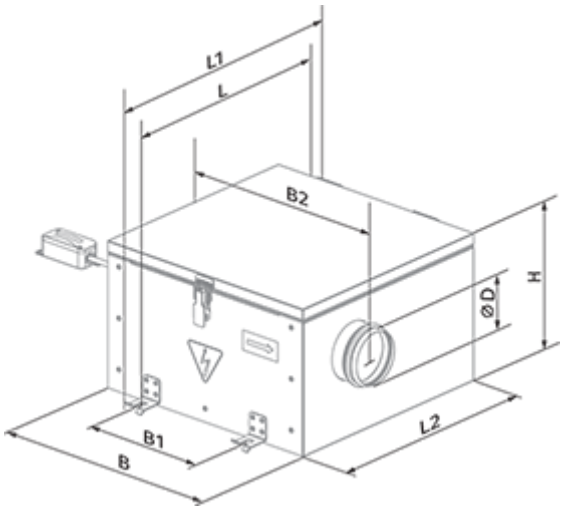
L1
L
B2
ØD
H
B1
B
L2

Ecodesign

Trademark	Blauberg					
Model	ISO-RF EC 200					
Specific energy consumption (SEC) (kWh/(m²/a))	Cold		Average		Warm	
	-35	A	-17	E	-6.8	F
Tipo de unidad de ventilación	Unidireccional					
Tipo de accionamiento instalado	De múltiples velocidades					
Tipo de sistema de recuperación de calor	Ninguno					
Rango de caudal máximo (m³/h)	185					
Potencia eléctrica de entrada (W)	17					
Caudal nominal de referencia (m³/s)	0.036					
Presión estática externa para el caudal de aire nominal (Pa)	280					
Potencia específica absorbida (SPI) en el punto de referencia (W/(m³/h))	0.059					
Tipología de control	Control horario					
Rangos máximos de fuga externa (%)	2.7					
Eficiencia estática (%)	38.6					
Tipología declarada	NRVU UVU					
Potencia eléctrica efectiva de entrada (kW)	0.105					
Nivel de potencia acústica (dB(A))	60					
The annual electricity consumption (AEC) (kWh/a)	Cold		Average		Warm	
	69		69		69	
The annual heating saved (AHS) (kWh/a)	Cold		Average		Warm	
	3667		1874		848	

Accesorios

Reguladores de motores EC

Nombre	La foto	Descripción
CDT E/0-10		Control de velocidad para motores EC

Sensores de humedad

Nombre	La foto	Descripción

HSE / HSI 1.5		Sensores
TE / TI 1.5		Temporizadores
LSE / LSI 1.5		Sensores
IRSE / IRSI 1.5		Sensores