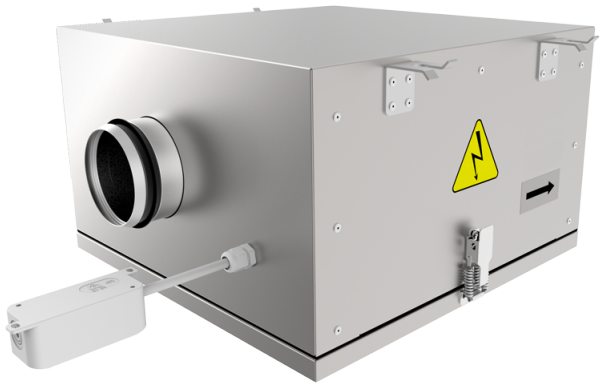

ISO-RF EC 100

Ventiladores centrífugos de conducto con palas curvadas hacia delante en carcasas con propiedades mejoradas de aislamiento acústico con motores EC

- En carcasa con aislamiento acústico
- Tipo de rodete: Centrífugo de palas curvadas hacia delante
- Material de la carcasa: Acero galvanizado
- Instalación en cualquier posición

	Unidad de medida	ISO-RF EC 100
Cantidad de fases	-	1
Tensión mínima de alimentación	V	230
Tensión máxima de alimentación	V	230
Frecuencia de suministro de energía	Hz	50/60
Caudal máximo de aire	m³/h	353
Peso	kg	17
Temperatura máxima del aire transportado	°C	50
Temperatura mínima del aire transportado	°C	-25
Grado de protección IP	-	IP44
Grado de protección IP del variador	-	IP54
Material de rodete	-	Acero galvanizado

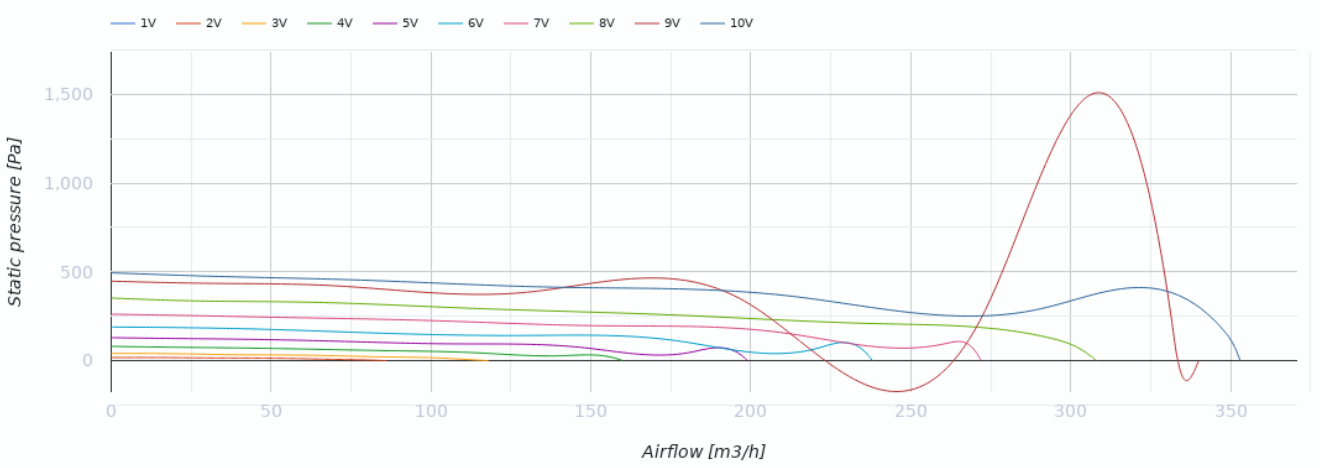

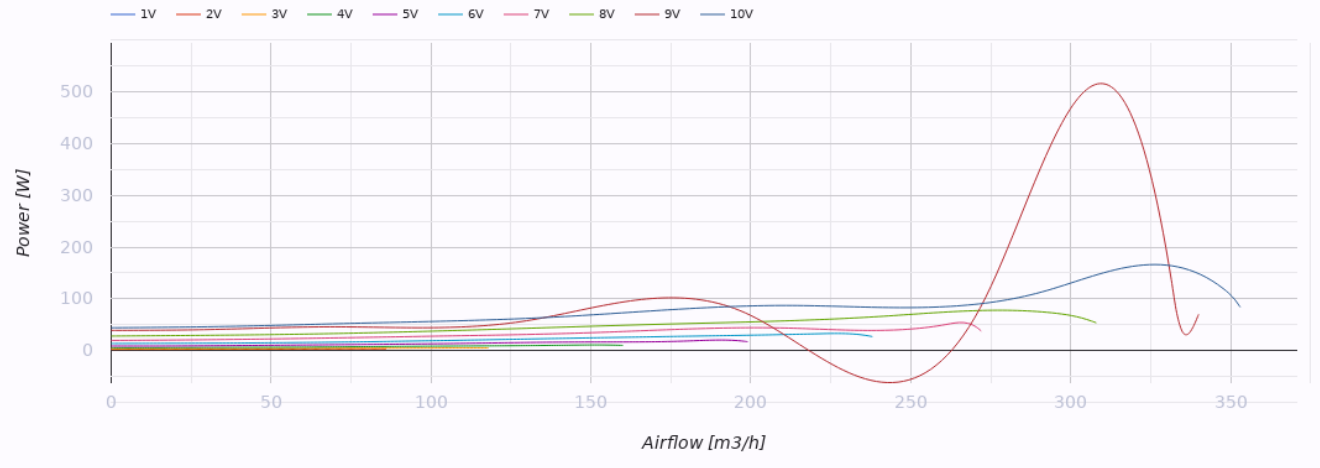

Dimensiones

ØD	B	B1	B2	H	L	L1	L2
97	512	360	589	280	504	553	460

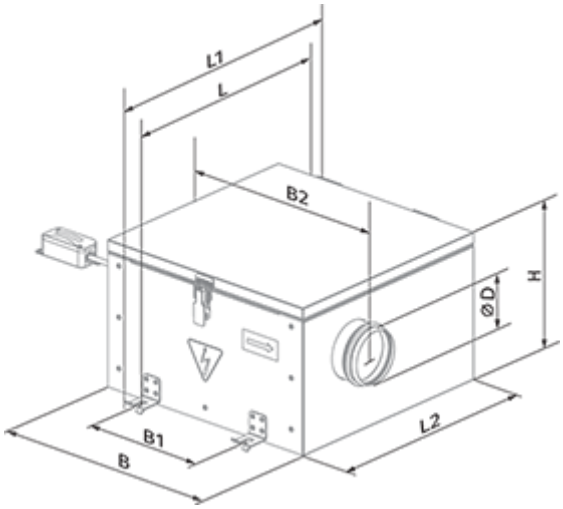

Ecodesign

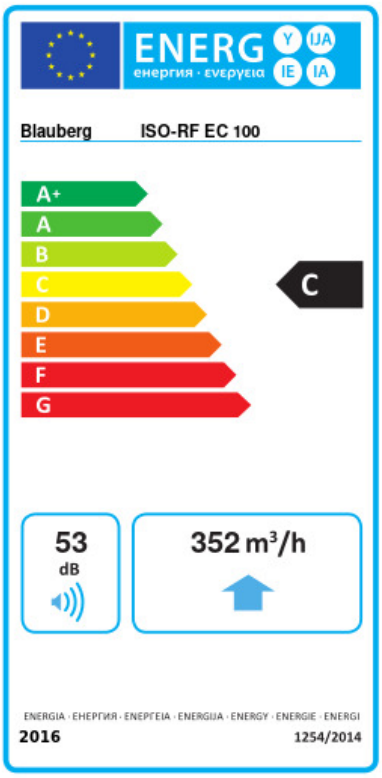

Trademark	Blauberg				
Model	ISO-RF EC 100				
Specific energy consumption (SEC) (kWh/(m²/a))	Cold		Average		Warm	
	-52.7	A+	-25.6	C	-10.1	E
Tipo de unidad de ventilación	Unidireccional					
Tipo de accionamiento instalado	De velocidad variable					
Tipo de sistema de recuperación de calor	Ninguno					
Rango de caudal máximo (m³/h)	352					
Potencia eléctrica de entrada (W)	93					
Caudal nominal de referencia (m³/s)	0.068					
Presión estática en el punto de salida (Pa)	50					
Potencia específica absorbida (SPI) en el punto de referencia (W/(m³/h))	0.203					
Tipología de control	Control local					
Rangos máximos de fuga externa (%)	2.7					
Tipología declarada	RVU UVU					
Nivel de potencia acústica (dB(A))	53					
The annual electricity consumption (AEC) (kWh/a)	Cold		Average		Warm	
	107		107		107	
The annual heating saved (AHS) (kWh/a)	Cold		Average		Warm	
	5536		2830		1280	

Accesorios

Reguladores de motores EC

Nombre	La foto	Descripción
CDT E/0-10		Control de velocidad para motores EC

Sensores de humedad

Nombre	La foto	Descripción
HSE / HSI 1.5		Sensores

TE / TI 1.5		Temporizadores
LSE / LSI 1.5		Sensores
IRSE / IRSI 1.5		Sensores