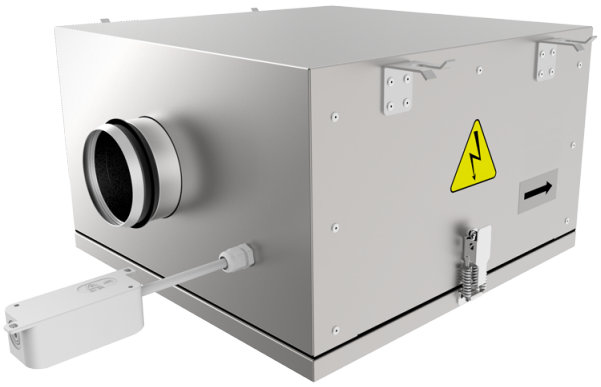

Iso-RB EC 500

Ventiladores centrífugos de conducto con palas curvadas hacia atrás en carcasas con propiedades mejoradas de aislamiento acústico con motores EC

- En carcasa con aislamiento acústico
- Tipo de rodete: Centrífugo de palas curvadas hacia atrás
- Material de la carcasa: Acero galvanizado
- Instalación en cualquier posición

	Unidad de medida	Iso-RB EC 500
Cantidad de fases	-	1
Tensión mínima de alimentación	V	230
Tensión máxima de alimentación	V	230
Frecuencia de suministro de energía	Hz	50/60
Caudal máximo de aire	m³/h	7145
Peso	kg	86
Temperatura máxima del aire transportado	°C	55
Temperatura mínima del aire transportado	°C	-25
Grado de protección IP	-	IPX4
Grado de protección IP del variador	-	IP54
Material de rodete	-	Plástico

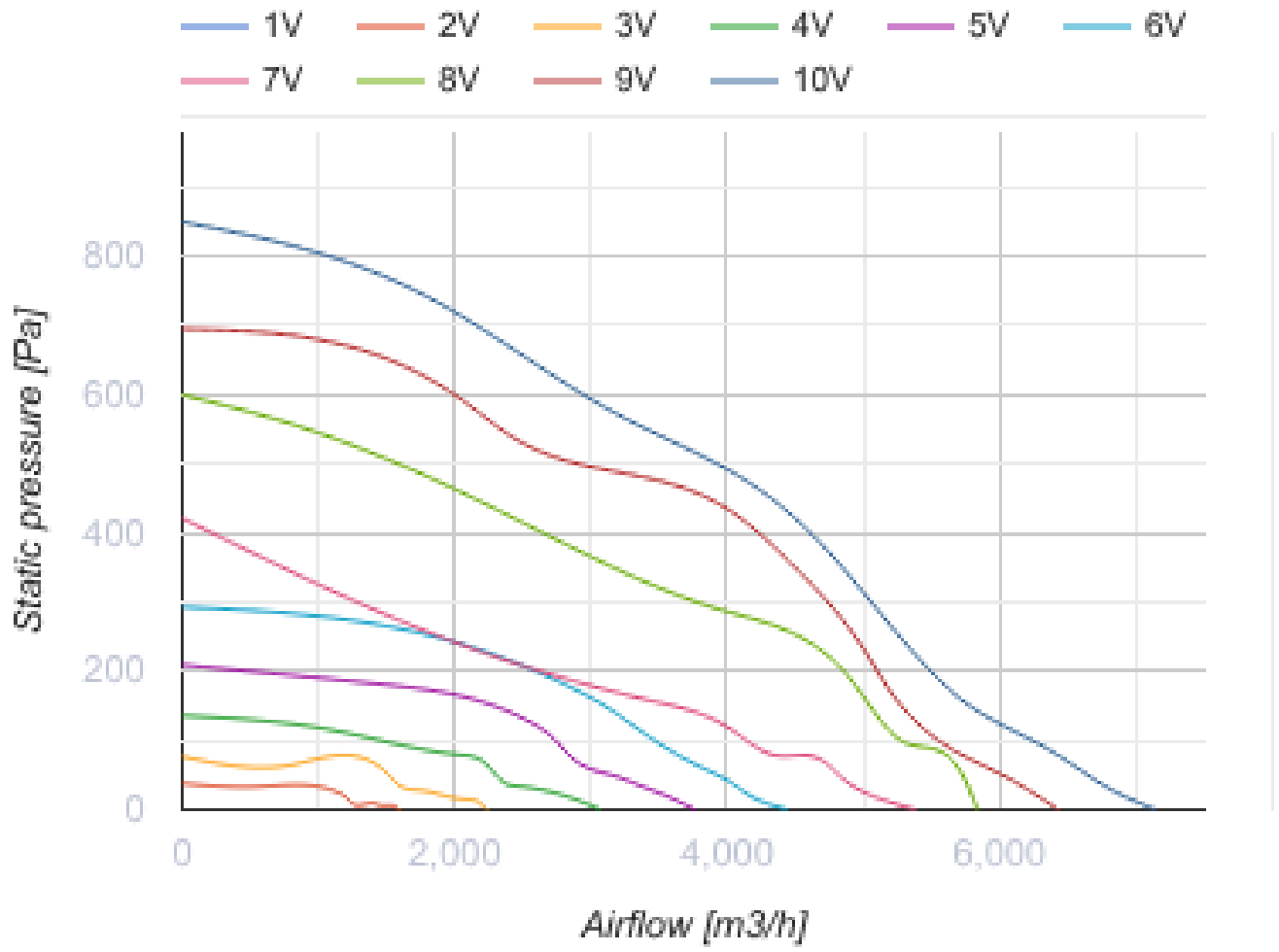

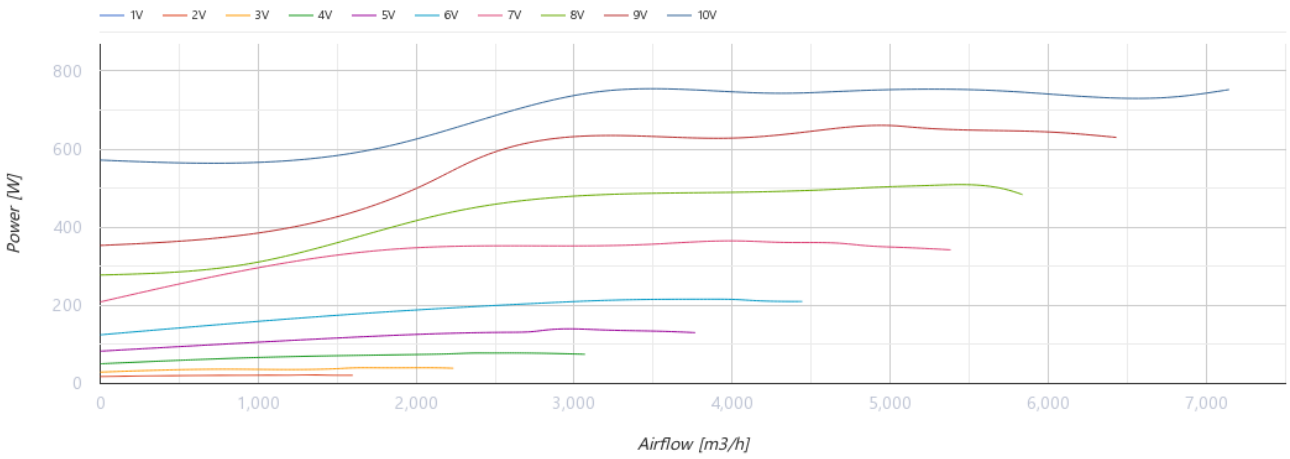

Dimensiones

Ø D	B	B1	B2	H	L1	L2
499	1049	800	1146	660	1079	998

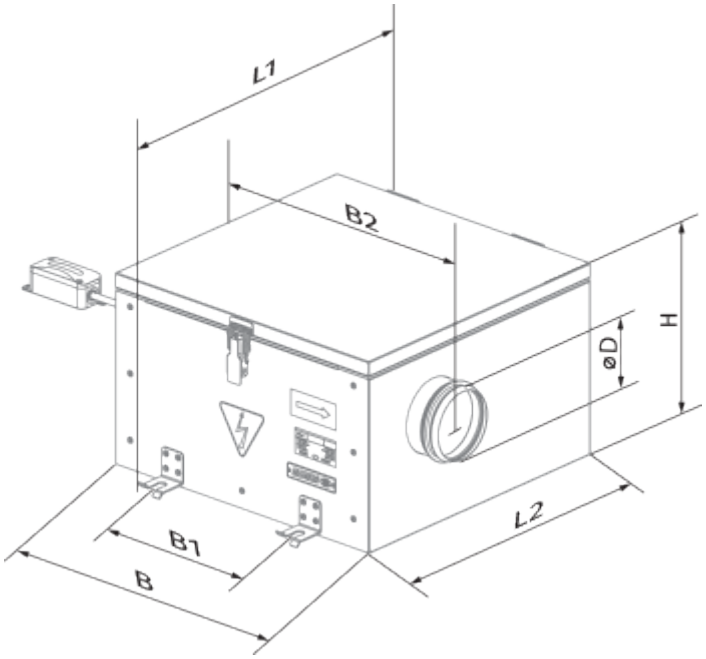

Ecodesign

Trademark	Blauberg
Model	Iso-RB EC 500
Tipo de unidad de ventilación	Unidireccional
Tipo de accionamiento instalado	VSD integrado
Tipo de sistema de recuperación de calor	Ninguno
Presión estática externa para el caudal de aire nominal (Pa)	450
Rangos máximos de fuga externa (%)	2.7
Eficiencia estática (%)	74.2
Tipología declarada	NRVU UVU
Potencia eléctrica efectiva de entrada (kW)	0.743
Nivel de potencia acústica (dB(A))	76

Accesorios

Reguladores de motores EC

Nombre	La foto	Descripción
CDT E/0-10		Control de velocidad para motores EC