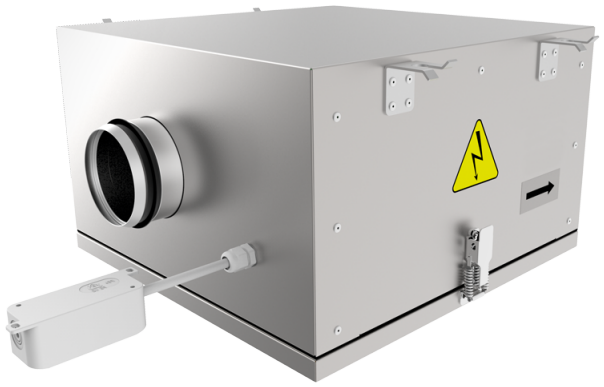

Iso-RB EC 450

Ventiladores centrífugos de conducto con palas curvadas hacia atrás en carcasas con propiedades mejoradas de aislamiento acústico con motores EC

- En carcasa con aislamiento acústico
- Tipo de rodete: Centrífugo de palas curvadas hacia atrás
- Material de la carcasa: Acero galvanizado
- Instalación en cualquier posición

	Unidad de medida	Iso-RB EC 450
Cantidad de fases	-	3
Tensión mínima de alimentación	V	400
Tensión máxima de alimentación	V	400
Frecuencia de suministro de energía	Hz	50/60
Caudal máximo de aire	m^3/h	5620
Peso	kg	60
Temperatura máxima del aire transportado	°C	55
Temperatura mínima del aire transportado	°C	-25
Grado de protección IP	-	IPX4
Grado de protección IP del variador	-	IP54
Material de rodete	-	Plástico

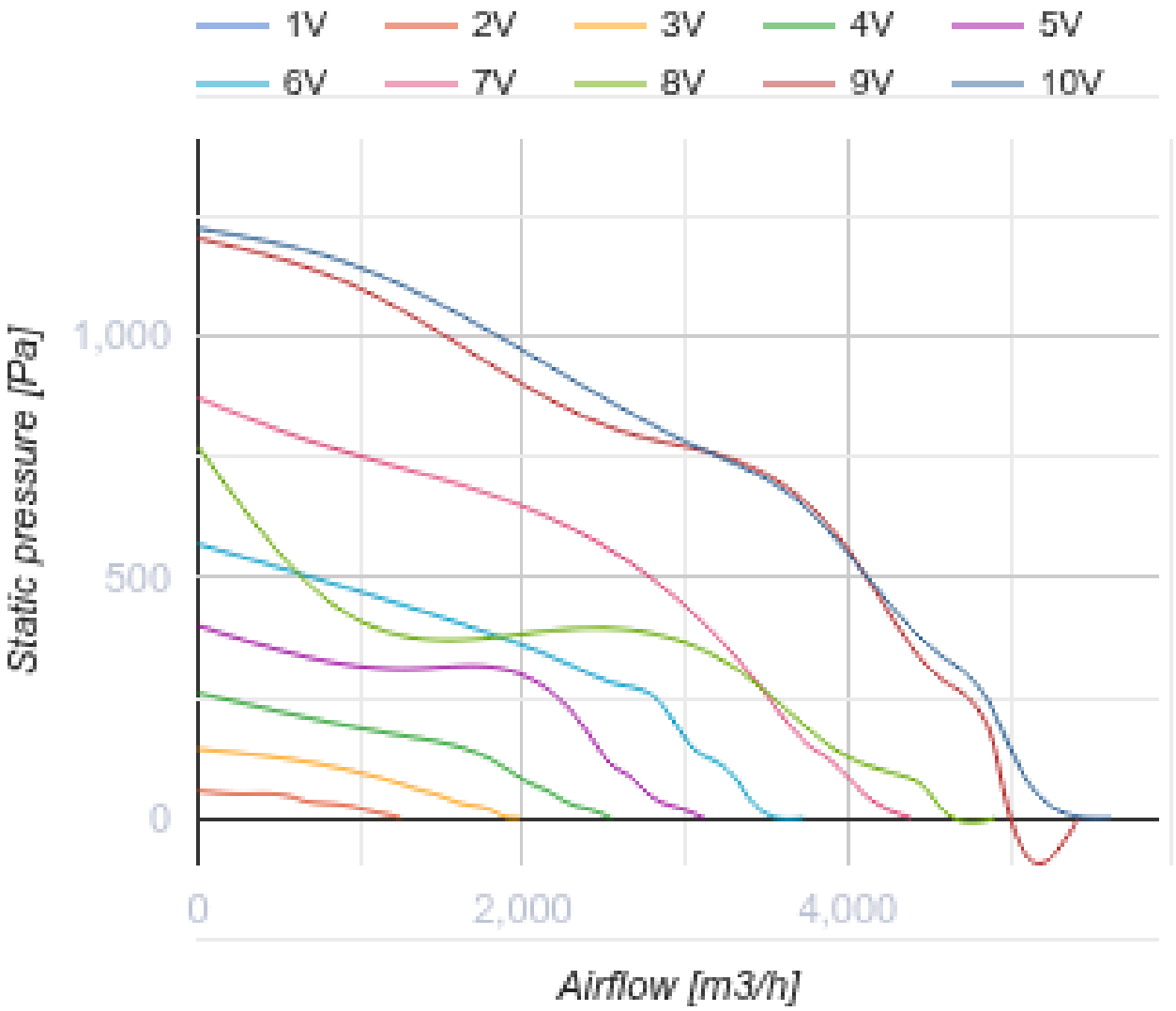
1V
2V
3V
4V
5V
6V
7V
8V
9V
10V
Static pressure [Pa]
1,000
500
0
0
2,000
4,000
Airflow [m3/h]

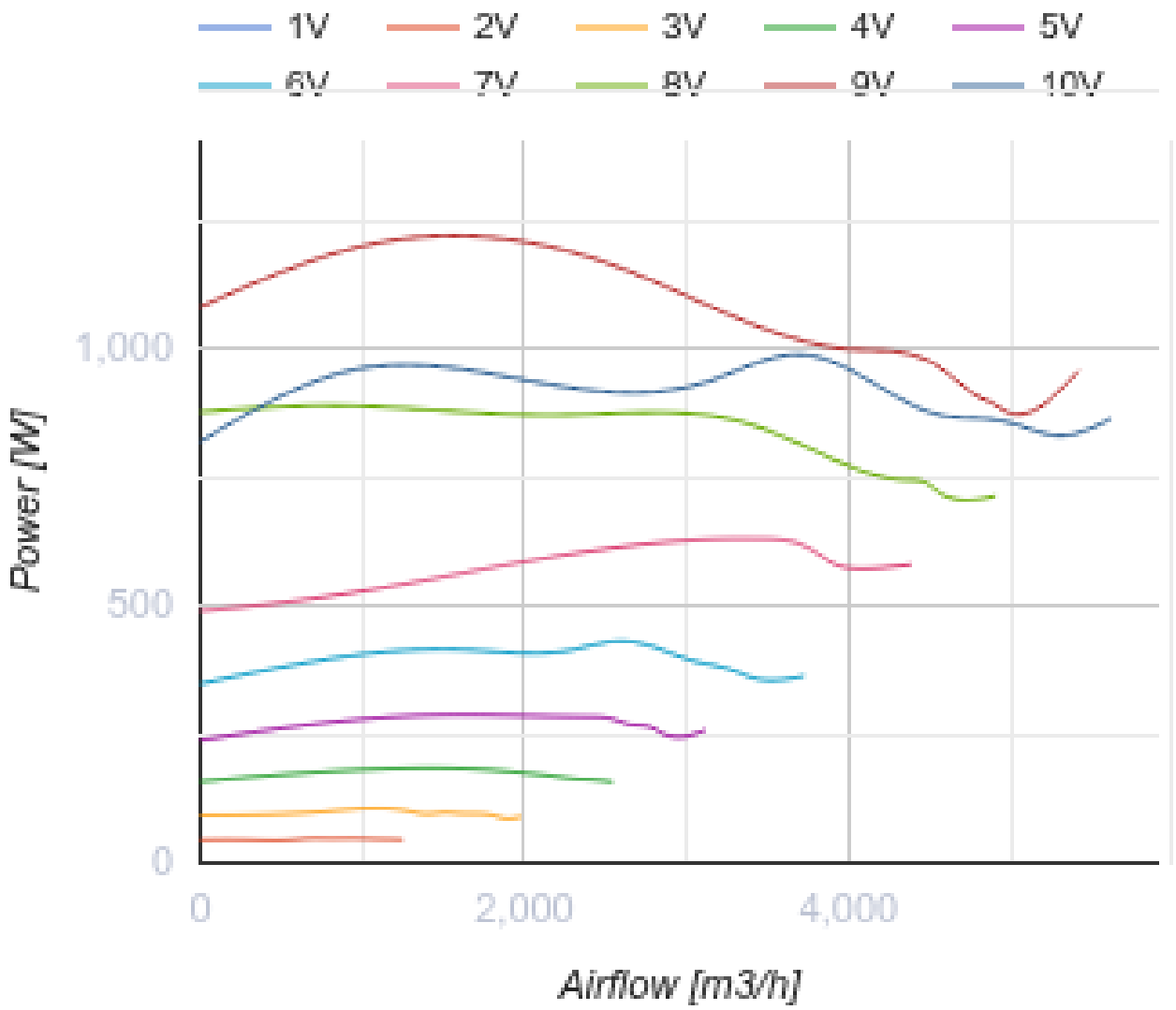

Dimensiones

Ø D	B	B1	B2	H	L1	L2
449	885	670	982	580	886	805

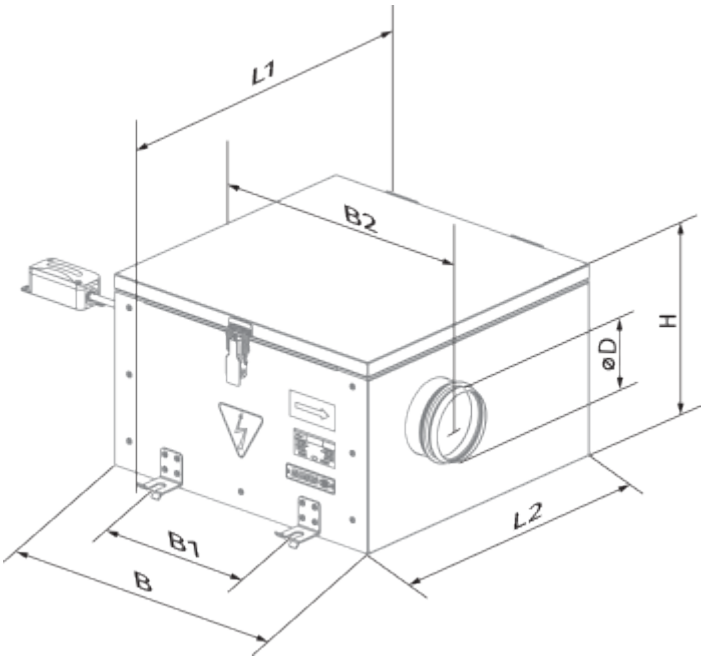
L1
B2
H
ØD
L2
B1
B

Ecodesign

Trademark	Blauberg
Model	Iso-RB EC 450
Tipo de unidad de ventilación	Unidireccional
Tipo de accionamiento instalado	VSD integrado
Tipo de sistema de recuperación de calor	Ninguno
Presión estática externa para el caudal de aire nominal (Pa)	762
Rangos máximos de fuga externa (%)	2.7
Eficiencia estática (%)	72.2
Tipología declarada	NRVU UVU
Potencia eléctrica efectiva de entrada (kW)	0.937
Nivel de potencia acústica (dB(A))	74

Accesorios

Para conductos redondos

Nombre	La foto	Descripción
VKA 450		Compuertas para conductos redondos

Reguladores de motores EC

Nombre	La foto	Descripción
CDT E/0-10		Control de velocidad para motores EC