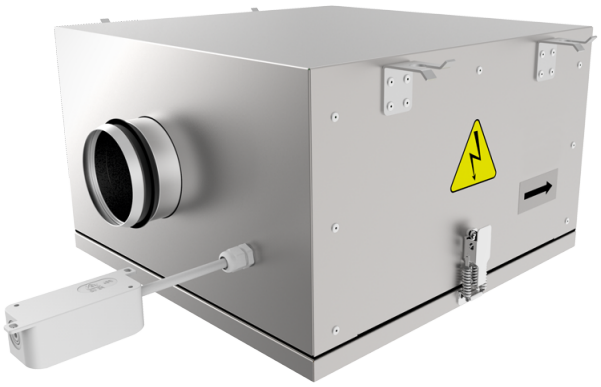

Iso-RB 500 (Δ)

Ventiladores centrífugos de conducto con palas curvadas hacia atrás en carcasas con propiedades mejoradas de aislamiento acústico

• En carcasa con aislamiento acústico
• Tipo de rodete: Centrífugo de palas curvadas hacia atrás
• Material de la carcasa: Acero galvanizado
• Instalación en cualquier posición

	Unidad de medida	Iso-RB 500 (Δ)
Cantidad de fases	-	1
Tipo de conexión	-	Δ
Tensión mínima de alimentación	V	230
Tensión máxima de alimentación	V	230
Frecuencia de suministro de energía	Hz	50
Caudal máximo de aire	m³/h	7000
Peso	kg	129
Temperatura máxima del aire transportado	°C	55
Temperatura mínima del aire transportado	°C	-25
Grado de protección IP	-	IPX4
Grado de protección IP del variador	-	IP54
Material de rodete	-	Aluminio

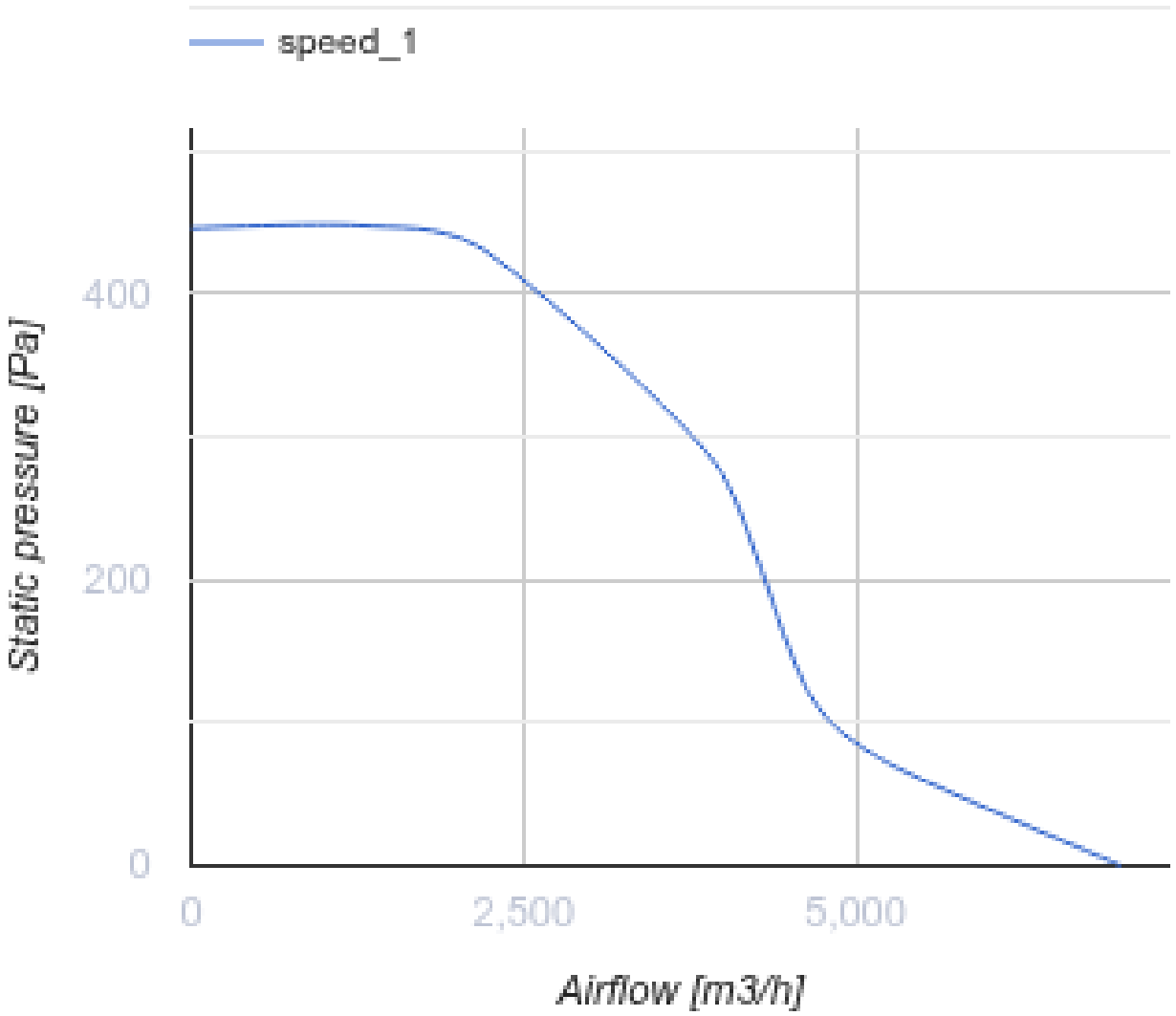
speed_1
400
200
0
Static pressure [Pa]
0
2,500
5,000
Airflow [m3/h]

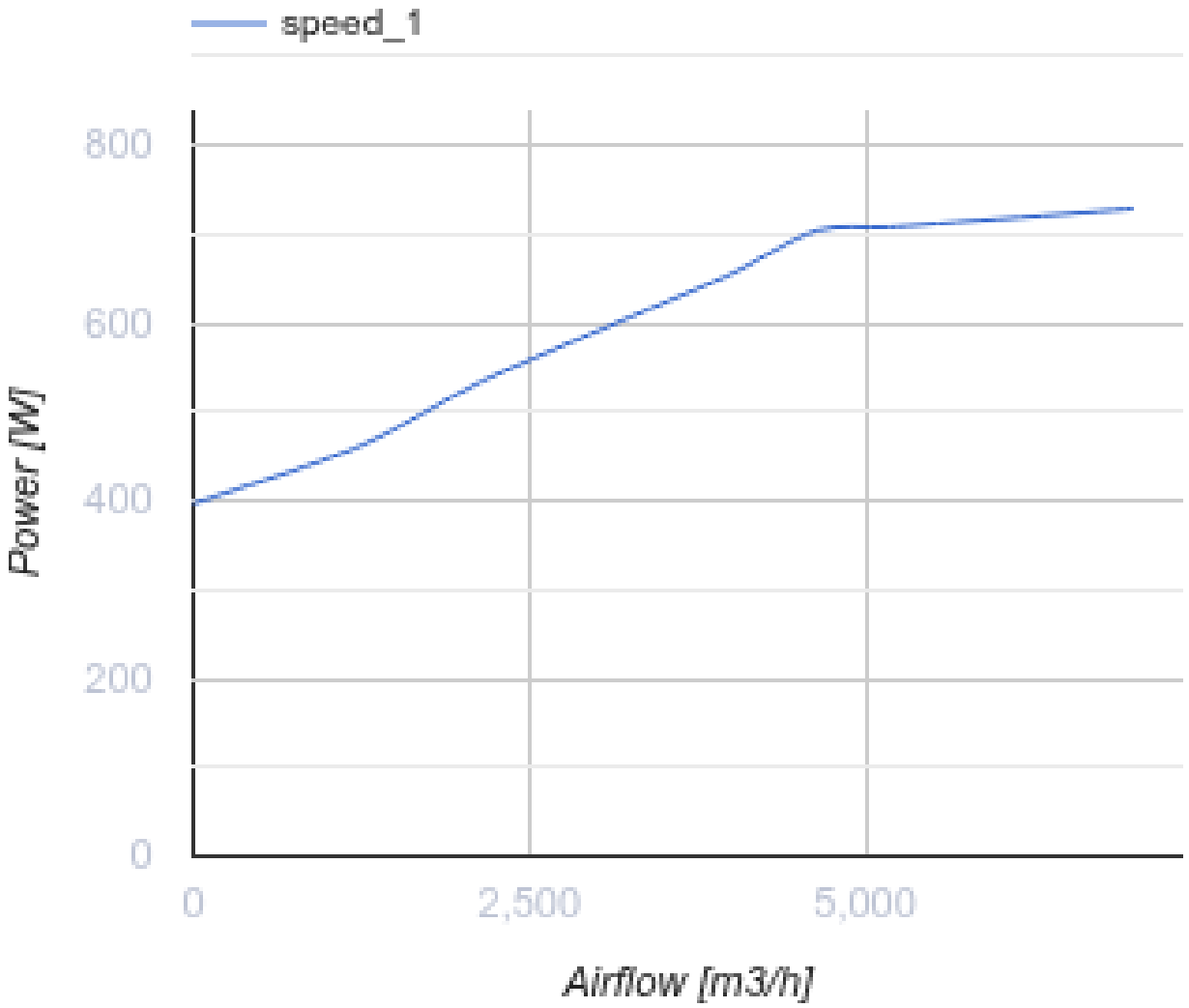

Dimensiones

Ø D	B	B1	H	L	L1	L2
499	1203	993	744	1300	1263	1182

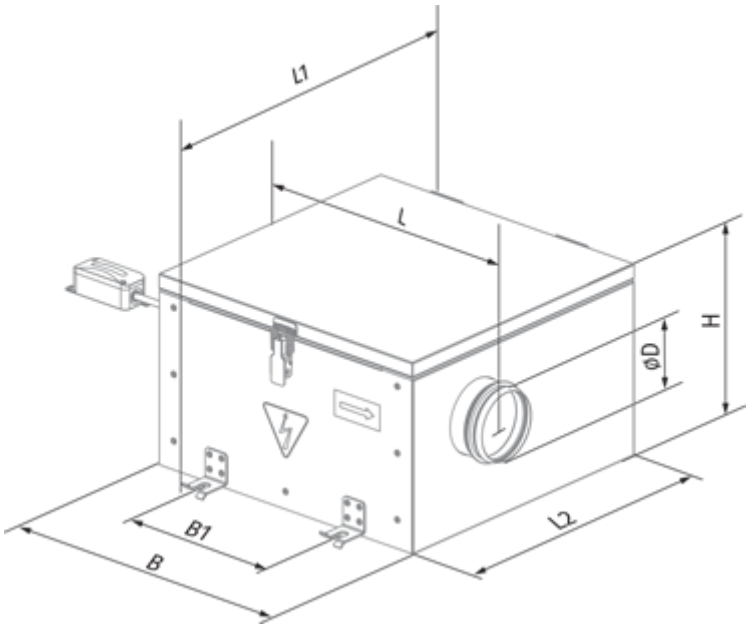

Accesorios

Reguladores de velocidad

Nombre	La foto	Descripción
CDTE E3.0 TP		Controladores de velocidad
CDTE E5.0 TP		Controladores de velocidad
CDTE E10.0 TP		Controladores de velocidad