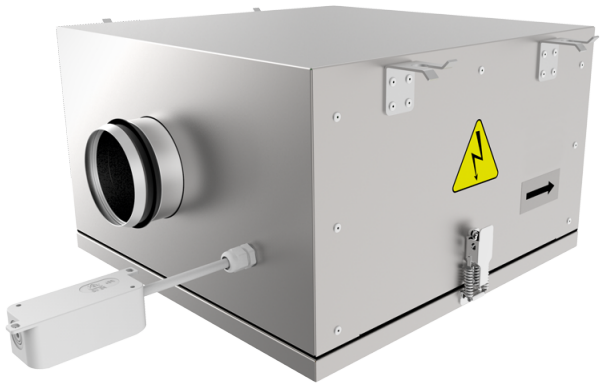

Iso-RB 400

Ventiladores centrífugos de conducto con palas curvadas hacia atrás en carcasas con propiedades mejoradas de aislamiento acústico

• En carcasa con aislamiento acústico
• Tipo de rodete: Centrífugo de palas curvadas hacia atrás
• Material de la carcasa: Acero galvanizado
• Instalación en cualquier posición

	Unidad de medida	Iso-RB 400	
Cantidad de fases	-	1	
Tensión mínima de alimentación	V	230	
Tensión máxima de alimentación	V	230	
Frecuencia de suministro de energía	Hz	50	60
Caudal máximo de aire	m³/h	3800	
Peso	kg	78.5	
Temperatura máxima del aire transportado	°C	55	
Temperatura mínima del aire transportado	°C	-25	
Grado de protección IP	-	IPX4	
Grado de protección IP del variador	-	IP54	
Material de rodete	-	Aluminio	

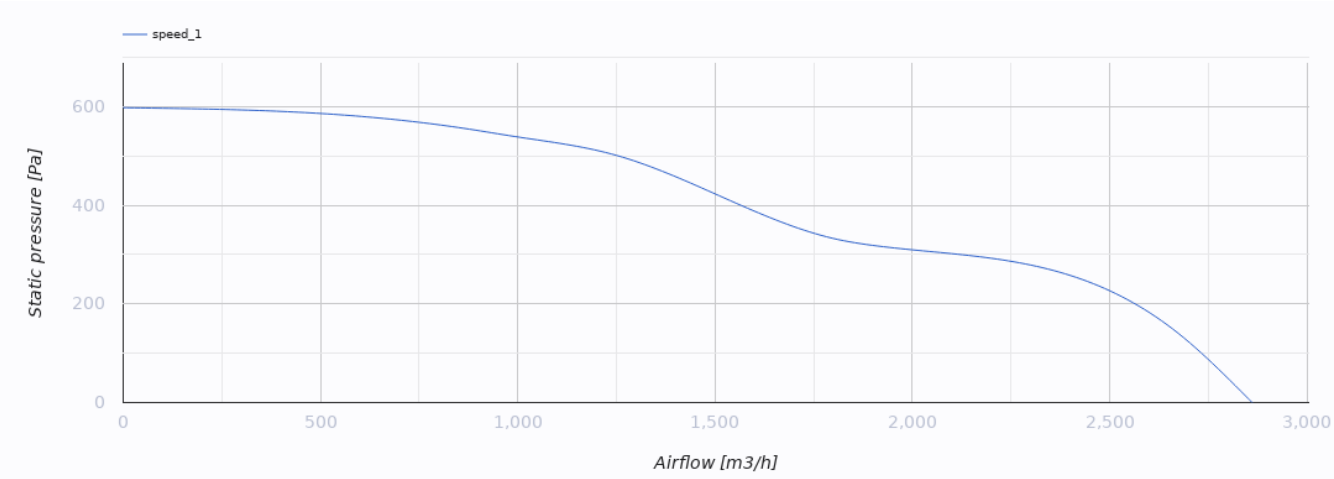

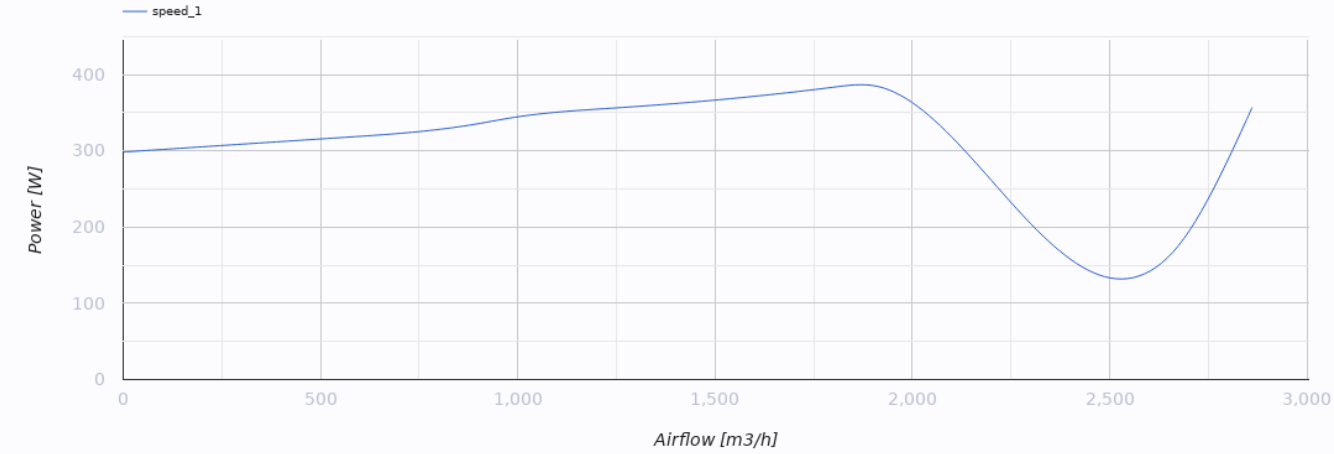

Dimensiones

Ø D	B	B1	H	L	L1	L2
399	927	737	578	1024	957	876

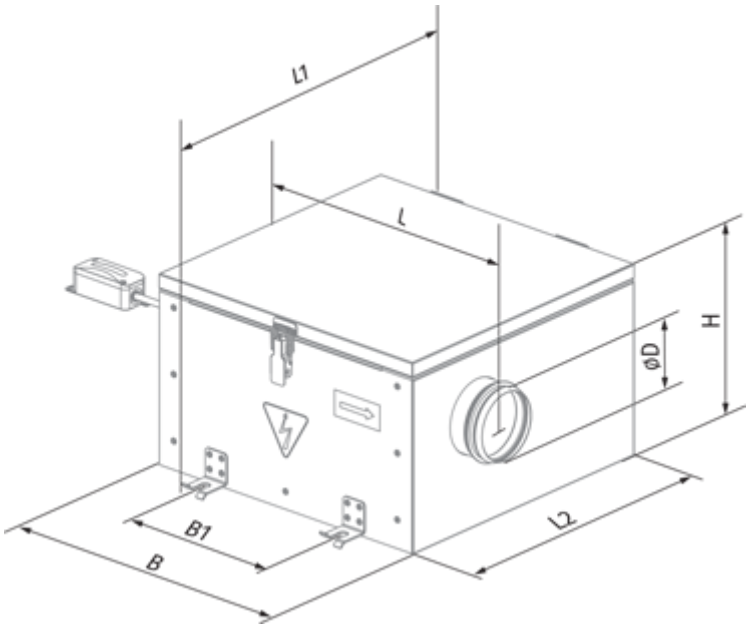
L1
L
H
øD
B1
B
L2

Ecodesign

Trademark	Blauberg
Model	Iso-RB 400
Tipo de unidad de ventilación	Unidireccional
Tipo de accionamiento instalado	MSD o VSD exterior
Tipo de sistema de recuperación de calor	Ninguno
Presión estática externa para el caudal de aire nominal (Pa)	436
Rangos máximos de fuga externa (%)	2.7
Eficiencia estática (%)	56.3
Tipología declarada	NRVU UVU
Potencia eléctrica efectiva de entrada (kW)	0.398
Nivel de potencia acústica (dB(A))	68

Accesorios

Para conductos redondos

Nombre	La foto	Descripción
SD 400/900		Silenciadores para conductos redondos
SD 400/1200		Silenciadores para conductos redondos

Para conductos redondos

Nombre	La foto	Descripción
VKA 400		Compuertas para conductos redondos

Reguladores de velocidad

Nombre	La foto	Descripción
CDTE E3.0 TP		Controladores de velocidad

CDTE E5.0 TP		Controladores de velocidad
CDTE E10.0 TP		Controladores de velocidad