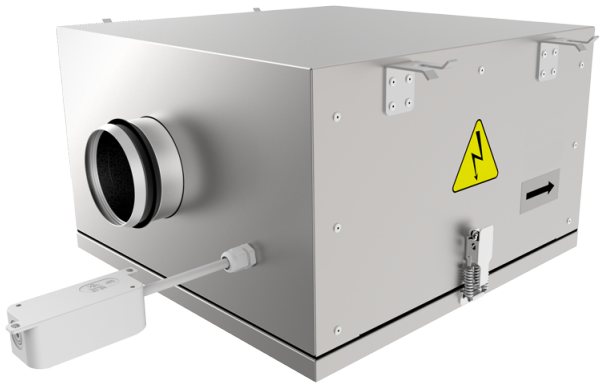

Iso-RB 355

Ventiladores centrífugos de conducto con palas curvadas hacia atrás en carcasas con propiedades mejoradas de aislamiento acústico

• En carcasa con aislamiento acústico
• Tipo de rodete: Centrífugo de palas curvadas hacia atrás
• Material de la carcasa: Acero galvanizado
• Instalación en cualquier posición

	Unidad de medida	Iso-RB 355
Cantidad de fases	-	1
Tensión mínima de alimentación	V	230
Tensión máxima de alimentación	V	230
Frecuencia de suministro de energía	Hz	50
Caudal máximo de aire	m³/h	2235
Peso	kg	58
Temperatura máxima del aire transportado	°C	55
Temperatura mínima del aire transportado	°C	-25
Grado de protección IP	-	IPX4
Grado de protección IP del variador	-	IP44
Material de rodete	-	Aluminio

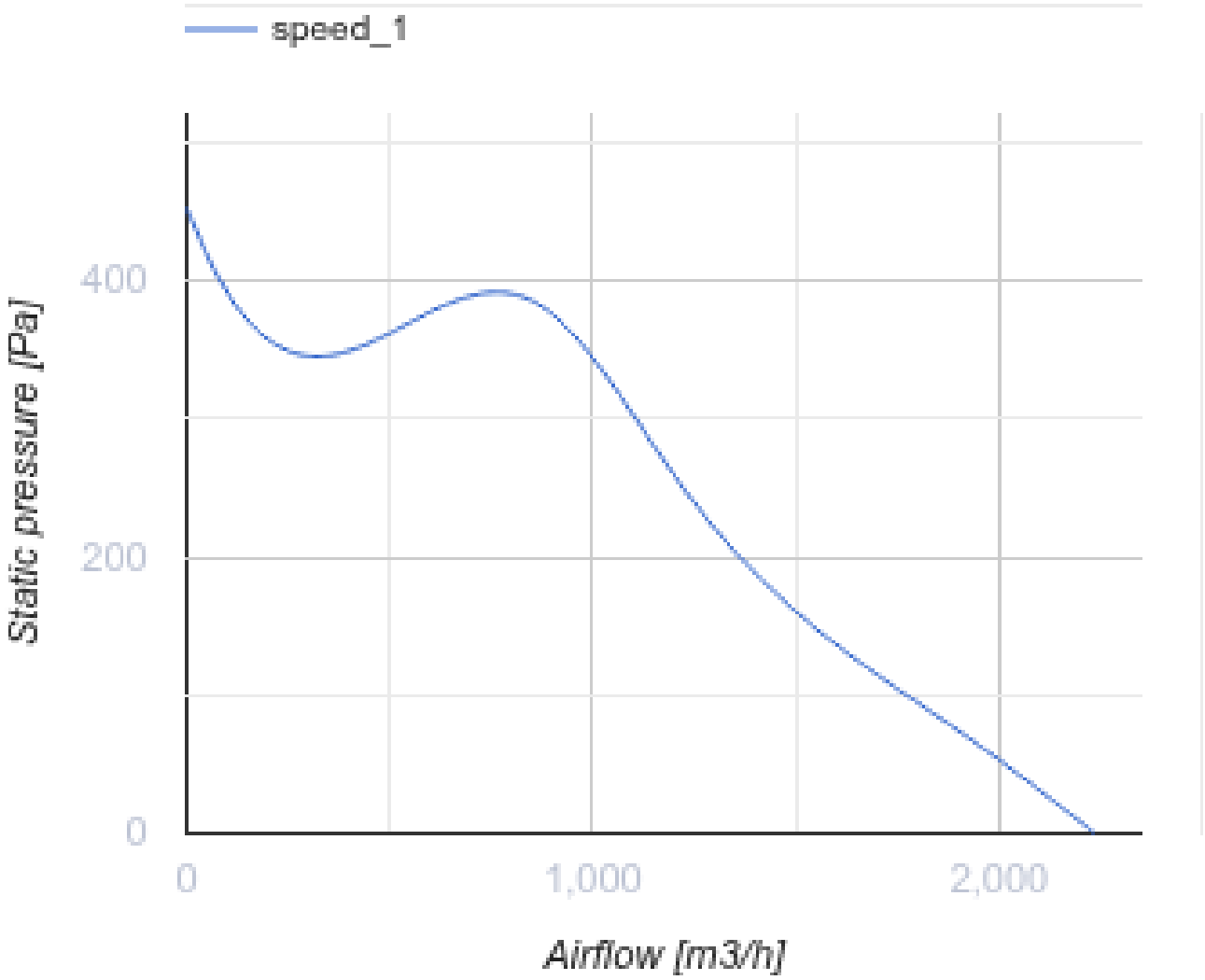
speed_1
Static pressure [Pa]
400
200
0
0
1,000
2,000
Airflow [m3/h]

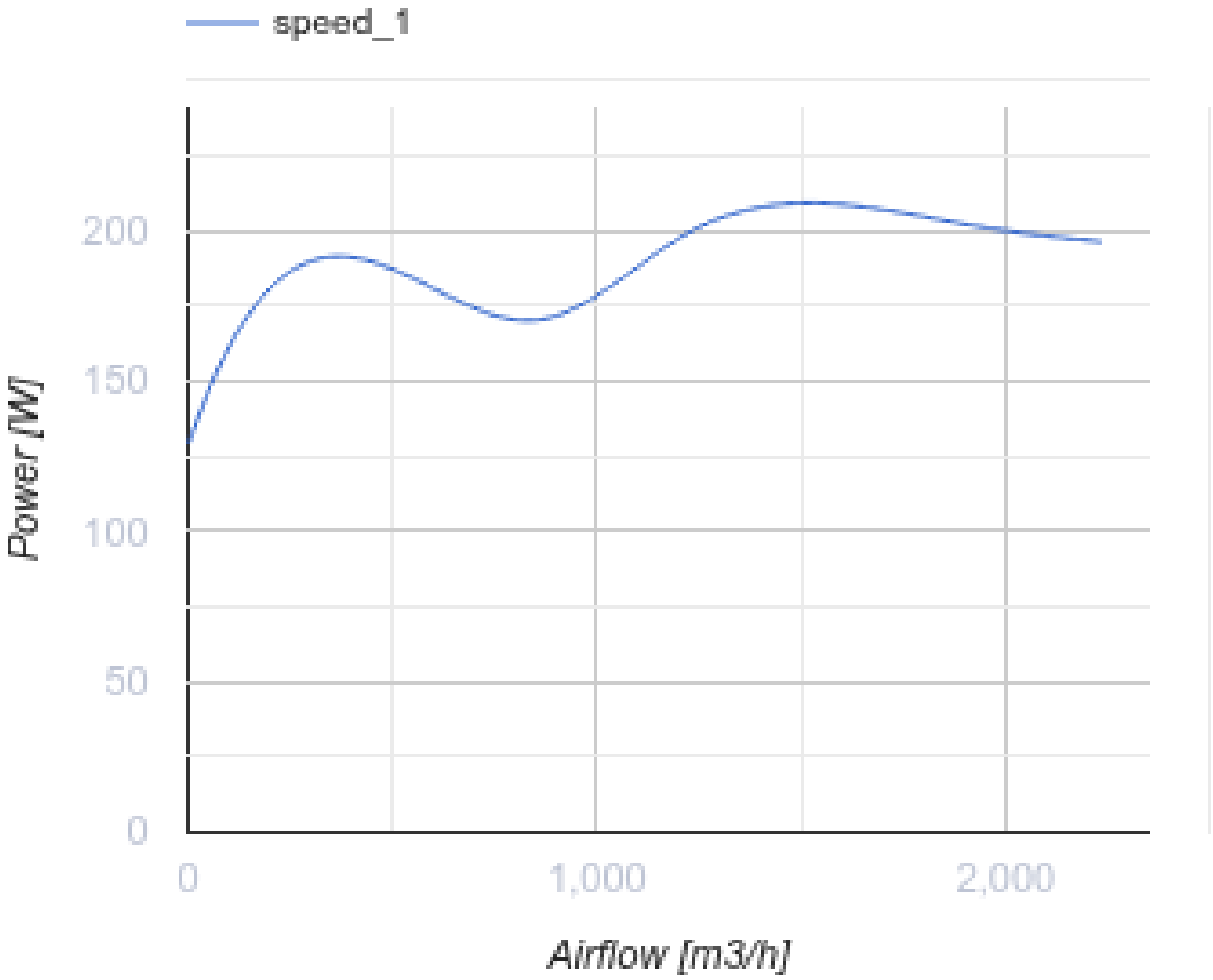

Dimensiones

Ø D	B	B1	H	L	L1	L2
354	830	641	500	927	885	804

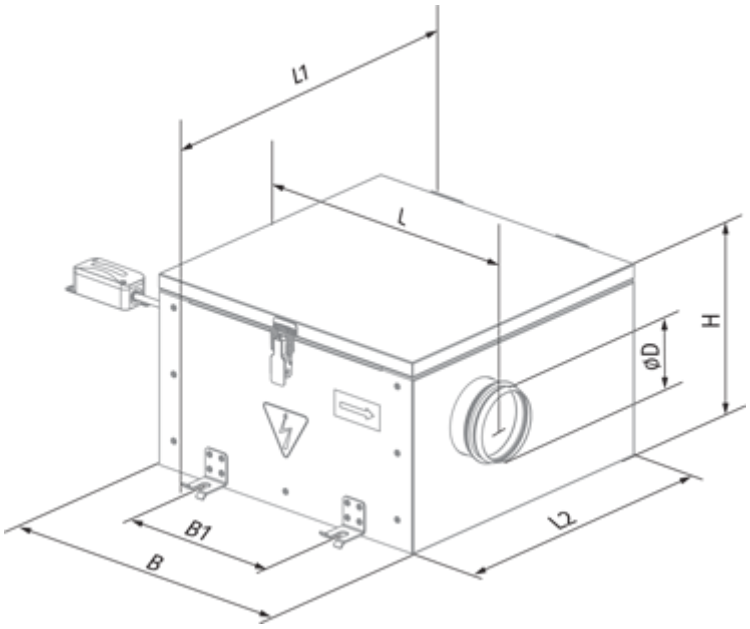
L1
L
H
øD
B1
B
L2

Ecodesign

Trademark	Blauberg
Model	Iso-RB 355
Tipo de unidad de ventilación	Unidireccional
Tipo de accionamiento instalado	MSD o VSD exterior
Tipo de sistema de recuperación de calor	Ninguno
Presión estática externa para el caudal de aire nominal (Pa)	384
Rangos máximos de fuga externa (%)	2.7
Eficiencia estática (%)	54.9
Tipología declarada	NRVU UVU
Potencia eléctrica efectiva de entrada (kW)	0.171
Nivel de potencia acústica (dB(A))	68

Accesorios

Para conductos redondos

Nombre	La foto	Descripción
SD 355/600		Silenciadores para conductos redondos
SD 355/900		Silenciadores para conductos redondos
SD 355/1200		Silenciadores para conductos redondos

Para conductos redondos

Nombre	La foto	Descripción
VKA 355		Compuertas para conductos redondos

Reguladores de velocidad

Nombre	La foto	Descripción

CDTE E3.0 TP		Controladores de velocidad
CDTE E5.0 TP		Controladores de velocidad