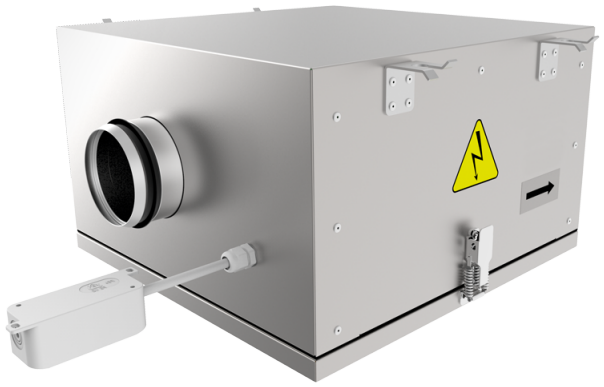

# Iso-RB 315 max

Ventiladores centrífugos de conducto con palas curvadas hacia atrás en carcasas con propiedades mejoradas de aislamiento acústico

• En carcasa con aislamiento acústico
• Tipo de rodete: Centrífugo de palas curvadas hacia atrás
• Material de la carcasa: Acero galvanizado
• Instalación en cualquier posición

| | Unidad de medida | Iso-RB 315 max |
|---|---|---|
| Cantidad de fases | - | 3 |
| Tensión mínima de alimentación | V | 400 |
| Tensión máxima de alimentación | V | 400 |
| Frecuencia de suministro de energía | Hz | 50 |
| Caudal máximo de aire | m³/h | 2710 |
| Peso | kg | 48 |
| Temperatura máxima del aire transportado | °C | 55 |
| Temperatura mínima del aire transportado | °C | -25 |
| Grado de protección IP | - | IPX4 |
| Grado de protección IP del variador | - | IP54 |
| Material de rodete | - | Acero galvanizado |

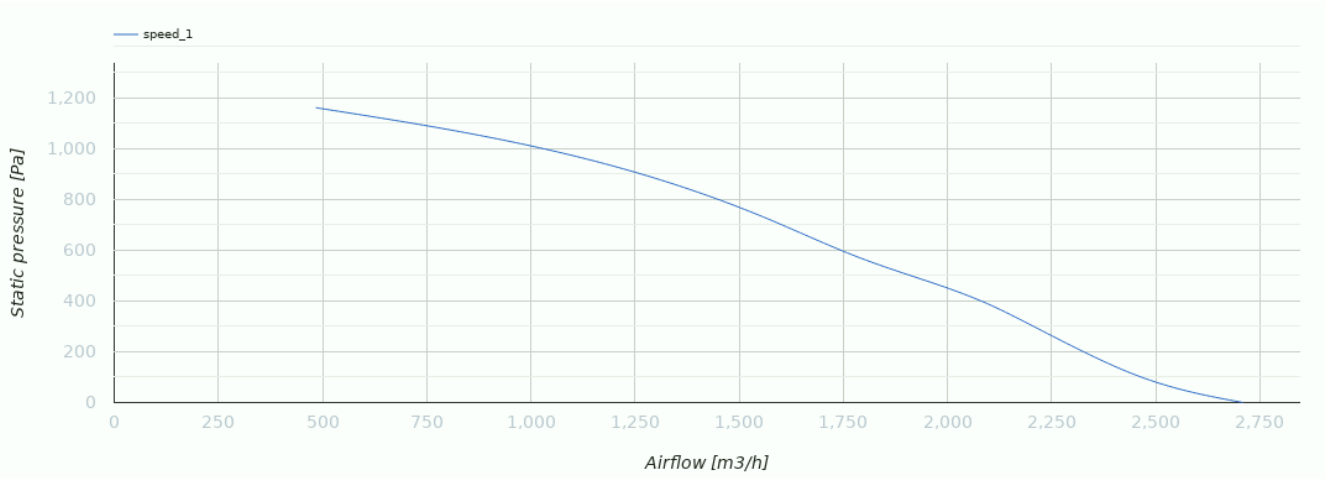


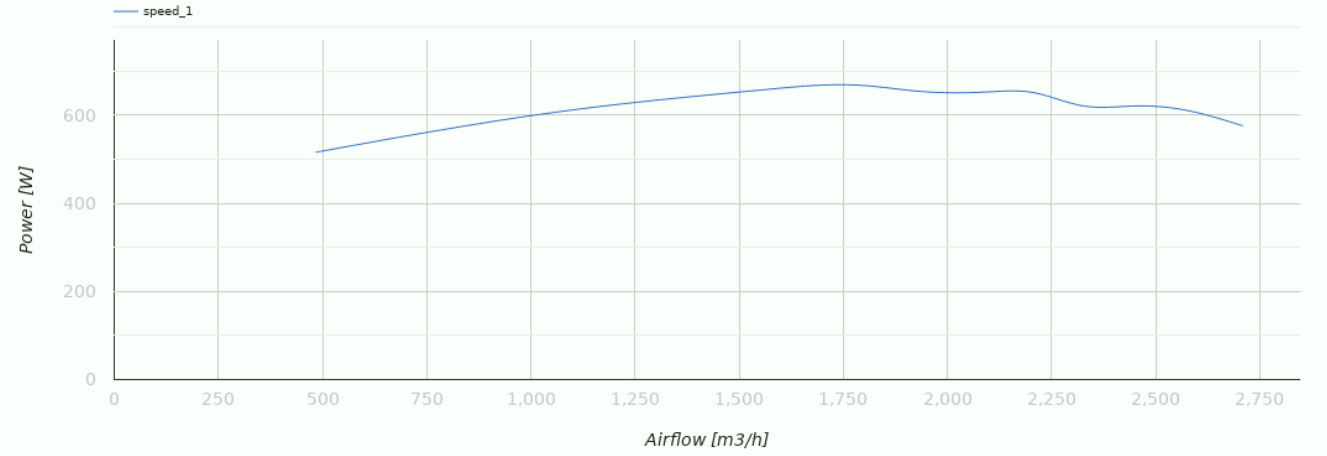


## Dimensiones

| Ø D | B | B1 | H | L | L1 | L2 |
|---|---|---|---|---|---|---|
| 313 | 760 | 560 | 460 | 857 | 747 | 666 |

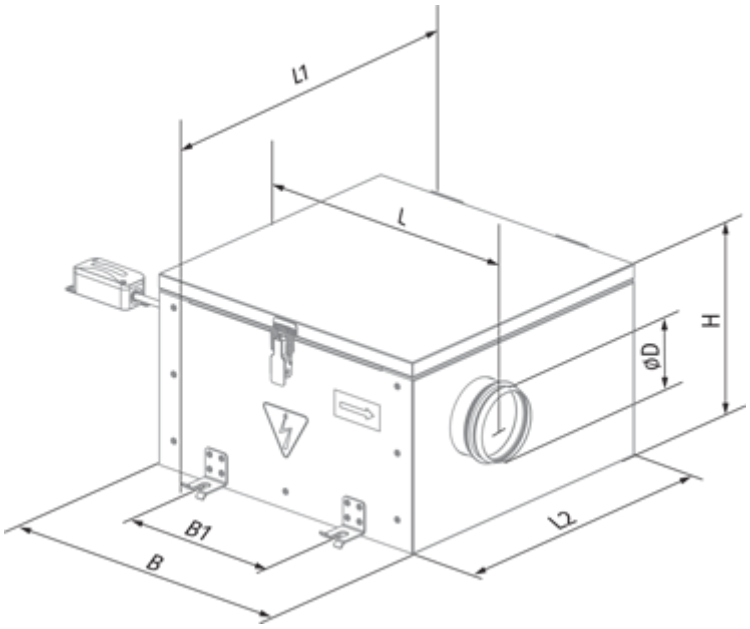
L1
L
H
øD
B1
B
L2

## Ecodesign

| | |
|---|---|
| Trademark | Blauberg |
| Model | Iso-RB 315 max |
| Tipo de unidad de ventilación | Unidireccional |
| Tipo de accionamiento instalado | MSD o VSD exterior |
| Tipo de sistema de recuperación de calor | Ninguno |
| Presión estática externa para el caudal de aire nominal (Pa) | 972 |
| Rangos máximos de fuga externa (%) | 2.7 |
| Eficiencia estática (%) | 49.5 |
| Tipología declarada | NRVU UVU |
| Potencia eléctrica efectiva de entrada (kW) | 0.612 |
| Nivel de potencia acústica (dB(A)) | 68 |

## Accesorios

### Para conductos redondos

| Nombre | La foto | Descripción |
|---|---|---|
| SD 315/600 |  | Silenciadores para conductos redondos |
| SD 315/900 |  | Silenciadores para conductos redondos |
| SD 315/1200 |  | Silenciadores para conductos redondos |

### Para conductos redondos

| Nombre | La foto | Descripción |
|---|---|---|
| KFBK 315 |  | Cajas filtrantes para conductos redondos |
| KFBT 315 G4 |  | Cajas filtrantes con filtros de bolsillo para conductos redondos |

| | | |
|---|---|---|
| KFBT 315 F5 |  | Cajas filtrantes con filtros de bolsillo para conductos redondos |
| KFBT 315 F7 |  | Cajas filtrantes con filtros de bolsillo para conductos redondos |

### Para conductos redondos

| Nombre | La foto | Descripción |
|---|---|---|
| VRV 315 |  | Válvulas antirretorno con resorte para conductos redondos |
| VKA 315 |  | Compuertas para conductos redondos |

### Calentadores de agua

| Nombre | La foto | Descripción |
|---|---|---|
| WKH 315-2 |  | Calentadores de agua de conductos para conductos redondos |
| WKH 315-4 |  | Calentadores de agua de conductos para conductos redondos |

### Calentadores eléctricos

| Nombre | La foto | Descripción |
|---|---|---|
| EKH 315-1.2 |  | Calentadores eléctricos de conductos para conductos redondos |
| EKH 315-2.0 |  | Calentadores eléctricos de conductos para conductos redondos |
| EKH 315-2.4 |  | Calentadores eléctricos de conductos para conductos redondos |
| EKH 315-3.6 |  | Calentadores eléctricos de conductos para conductos redondos |
| EKH 315-6.0 |  | Calentadores eléctricos de conductos para conductos redondos |

| | | |
|---|---|---|
| EKH 315-9.0 |  | Calentadores eléctricos de conductos para conductos redondos |

### Reguladores de velocidad

| Nombre | La foto | Descripción |
|---|---|---|
| CDTE E3.0 TP |  | Controladores de velocidad |
| CDTE E5.0 TP |  | Controladores de velocidad |
| CDTE E10.0 TP |  | Controladores de velocidad |