

Iso-Primo EC 355

Ventiladores de conducto de flujo mixto en carcasa insonorizada con motores EC

- En carcasa con aislamiento acústico
- Tipo de rodete: Mixto
- Material de la carcasa: Acero galvanizado
- Instalación en cualquier posición

	Unidad de medida	Iso-Primo EC 355
Cantidad de fases	-	1
Tensión mínima de alimentación	V	230
Tensión máxima de alimentación	V	230
Frecuencia de suministro de energía	Hz	50/60
Caudal máximo de aire	m³/h	3500
Peso	kg	20.7
Temperatura máxima del aire transportado	°C	55
Temperatura mínima del aire transportado	°C	-25
Temperatura máxima del aire ambiente	°C	40
Temperatura mínima del aire ambiente	°C	1
Grado de protección IP	-	IPX4
Grado de protección IP del variador	-	IP44
Material de rodete	-	Plástico

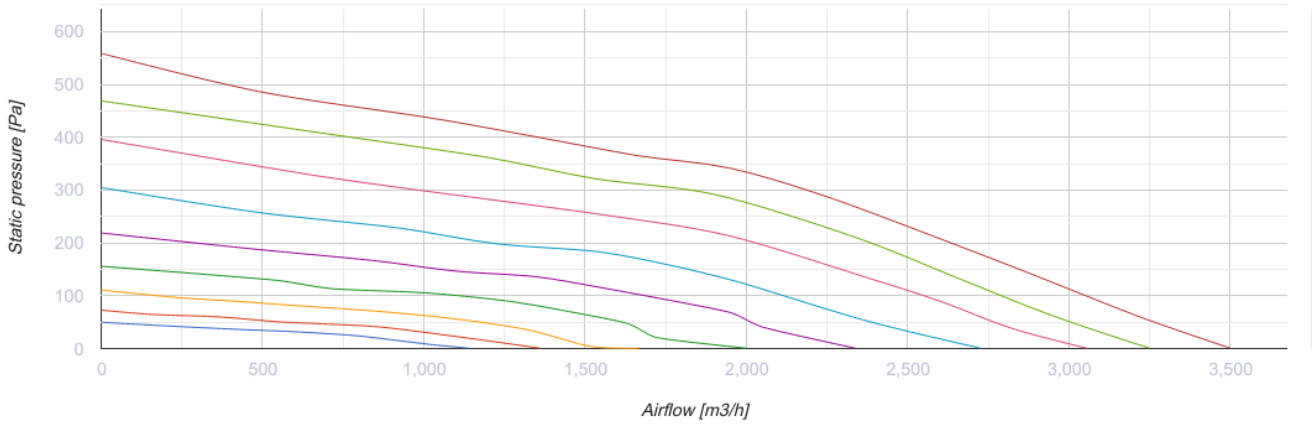

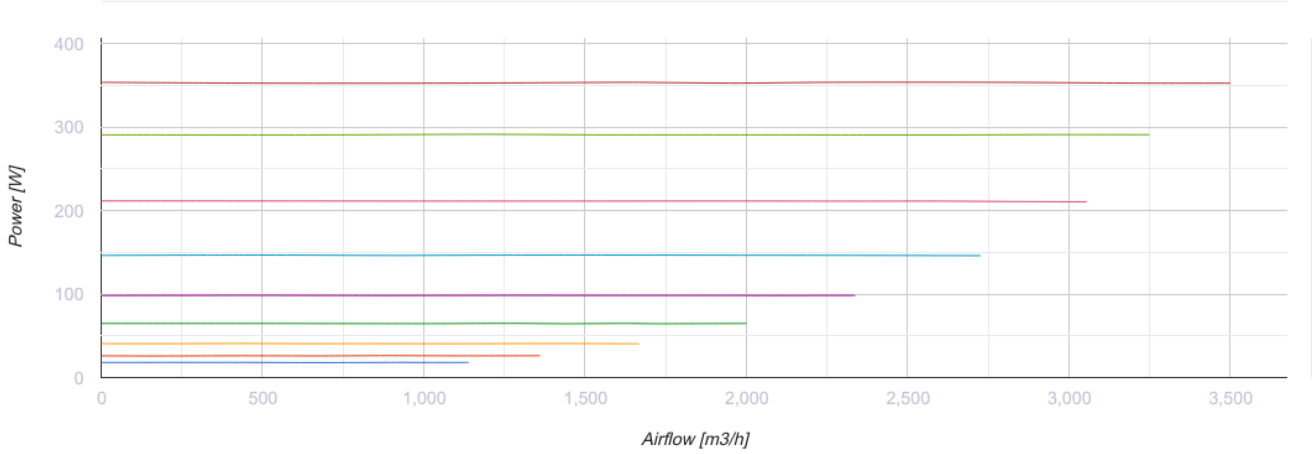

Dimensiones

Ø D	Ø D1	H	L	L1
354	412	471	601	739

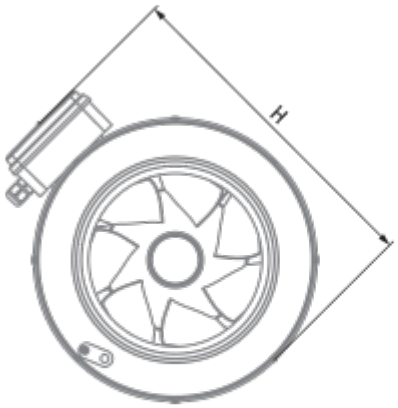

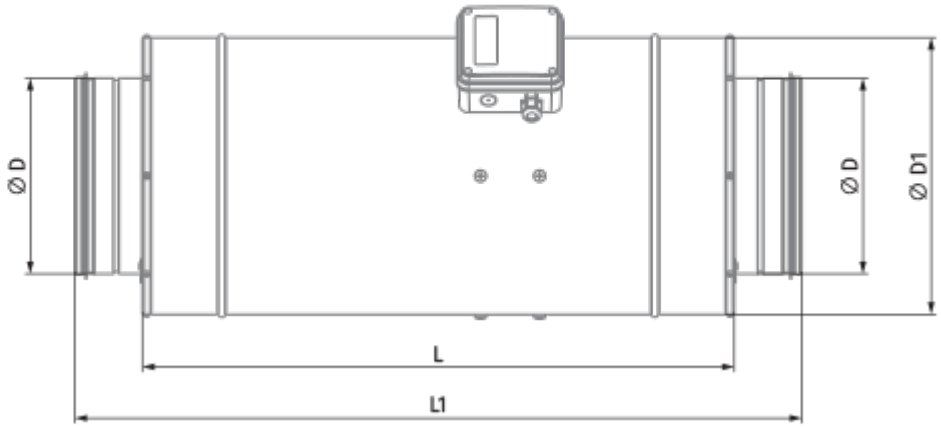

Ecodesign

Trademark	Blauberg
Model	Iso-Primo EC 355
Tipo de unidad de ventilación	Unidireccional
Tipo de accionamiento instalado	VSD integrado
Tipo de sistema de recuperación de calor	Ninguno
Presión estática externa para el caudal de aire nominal (Pa)	200
Rangos máximos de fuga externa (%)	2.7
Eficiencia estática (%)	42.8
Nivel de potencia acústica (dB(A))	68
Potencia eléctrica efectiva de entrada (kW)	0.35
Tipología declarada	NRVU UVU

Accesorios

Para conductos redondos

Nombre	La foto	Descripción
SD 355/600		Silenciadores para conductos redondos
SD 355/900		Silenciadores para conductos redondos
SD 355/1200		Silenciadores para conductos redondos

Para conductos redondos

Nombre	La foto	Descripción
VKA 355		Compuertas para conductos redondos

Reguladores de motores EC

Nombre	La foto	Descripción

CDT E/0-10		Control de velocidad para motores EC