

# Iso-Primo 400 G1

Ventiladores de conducto de flujo mixto en carcasa insonorizada

- En carcasa con aislamiento acústico
- Control: Regulador de velocidad
- Tipo de rodete: Mixto
- Material de la carcasa: Acero galvanizado
- Instalación en cualquier posición
- Cable de alimentación con enchufe
- Sensor de temperatura: Remoto

| | Unidad de medida | Iso-Primo 400 G1 | | |
|---|---|---|---|---|
| Velocidad | - | 1 | 2 | 3 |
| Cantidad de fases | - | 1 | | |
| Tensión mínima de alimentación | V | 230 | | |
| Tensión máxima de alimentación | V | 230 | | |
| Frecuencia de suministro de energía | Hz | 50 | | |
| Caudal máximo de aire | m³/h | 2543 | 2979 | 3185 |
| Peso | kg | 22.8 | | |
| Temperatura máxima del aire transportado | °C | 55 | | |
| Temperatura mínima del aire transportado | °C | -25 | | |
| Temperatura mínima del aire ambiente | °C | 1 | | |
| Temperatura máxima del aire ambiente | °C | 40 | | |
| Grado de protección IP | - | IPX4 | | |
| Grado de protección IP del variador | - | IP20 | | |
| Material de rodete | - | Plástico | | |

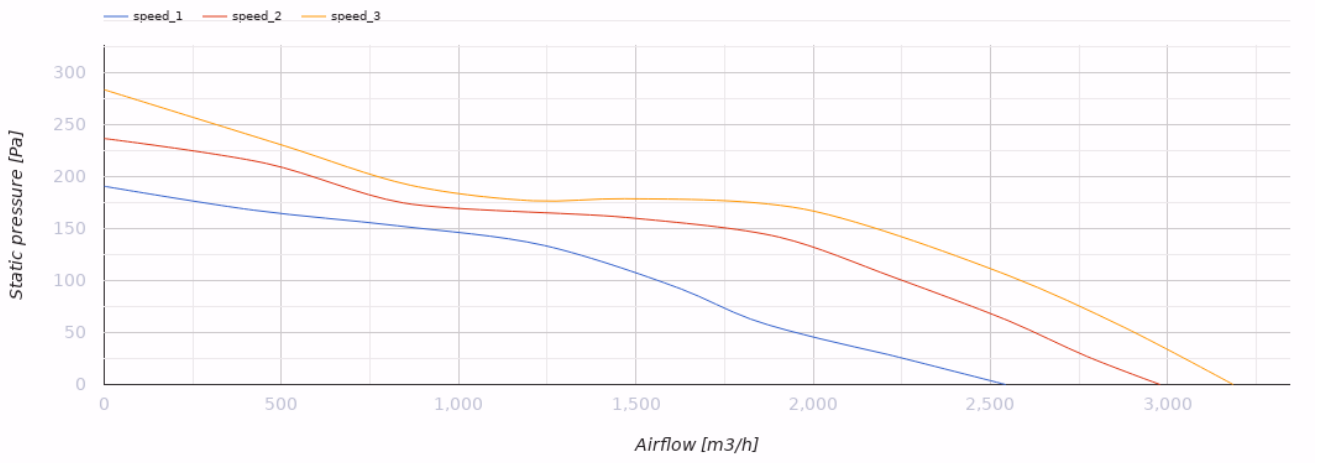


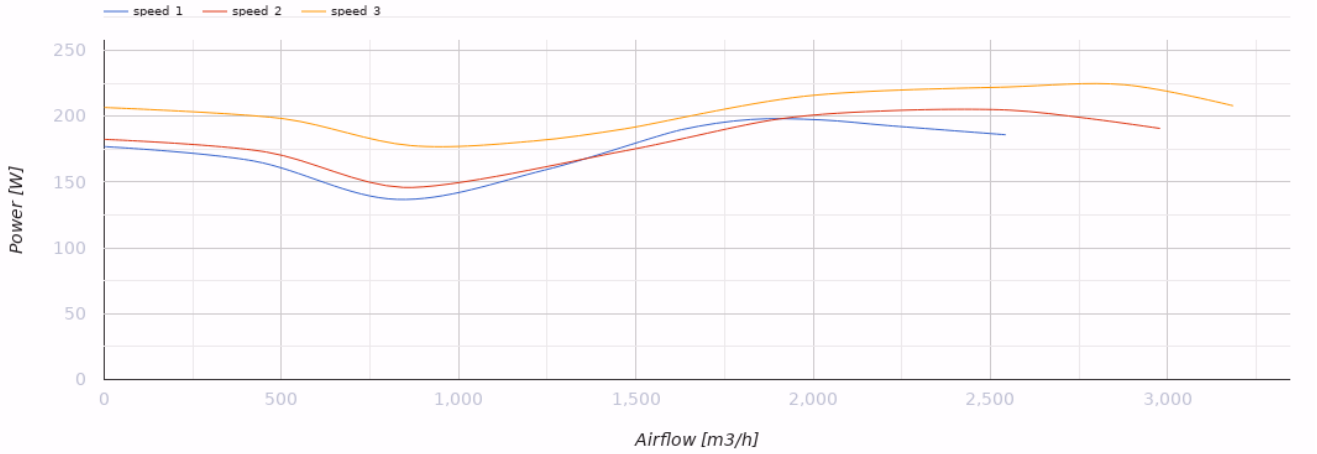


## Dimensiones

| Ø D | Ø D1 | H | L | L1 |
|---|---|---|---|---|
| 399 | 460 | 517 | 648 | 785 |

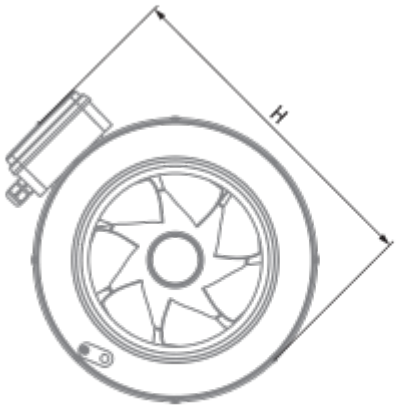


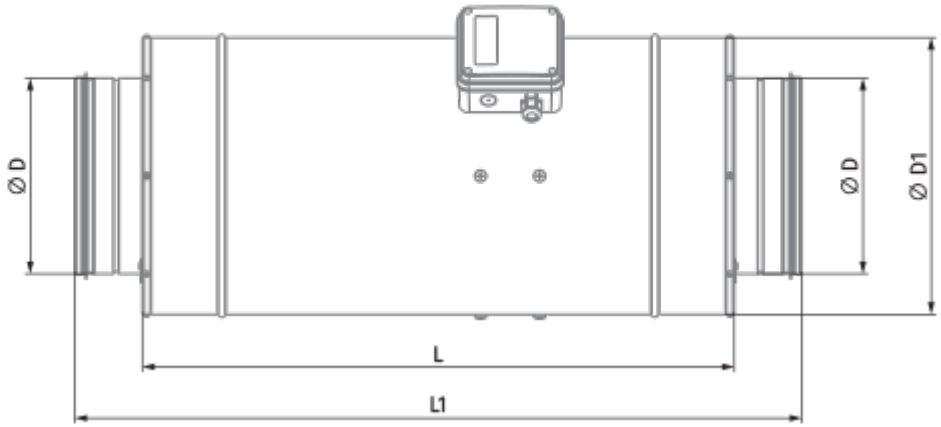

# Accesorios

### Para conductos redondos

| Nombre | La foto | Descripción |
|---|---|---|
| SD 400/900 |  | Silenciadores para conductos redondos |
| SD 400/1200 |  | Silenciadores para conductos redondos |

### Para conductos redondos

| Nombre | La foto | Descripción |
|---|---|---|
| VKA 400 |  | Compuertas para conductos redondos |

### Reguladores de velocidad

| Nombre | La foto | Descripción |
|---|---|---|
| CDT E1.8 |  | Controlador de velocidad con tiristores |
| CDT1 E1.5 |  | Interruptores multivelocidad |
| CDTE E3.0 TP |  | Controladores de velocidad |

### Interruptores de velocidad

| Nombre | La foto | Descripción |
|---|---|---|
| CDP-3/5 |  | Interruptor multivelocidad |