

Iso-Primo 355 W

Ventiladores de conducto de flujo mixto en carcasa insonorizada

- En carcasa con aislamiento acústico
- Tipo de rodete: Mixto
- Material de la carcasa: Acero galvanizado
- Instalación en cualquier posición
- Cable de alimentación con enchufe

	Unidad de medida	Iso-Primo 355 W		
Velocidad	-	1	2	3
Cantidad de fases	-	1		
Tensión mínima de alimentación	V	230		
Tensión máxima de alimentación	V	230		
Frecuencia de suministro de energía	Hz	50		
Caudal máximo de aire	m^3/h	1986	2170	2360
Peso	kg	20.7		
Temperatura máxima del aire transportado	°C	55		
Temperatura mínima del aire transportado	°C	-25		
Temperatura máxima del aire ambiente	°C	40		
Temperatura mínima del aire ambiente	°C	1		
Grado de protección IP	-	IPX4		
Grado de protección IP del variador	-	IP20		
Material de rodete	-	Plástico		

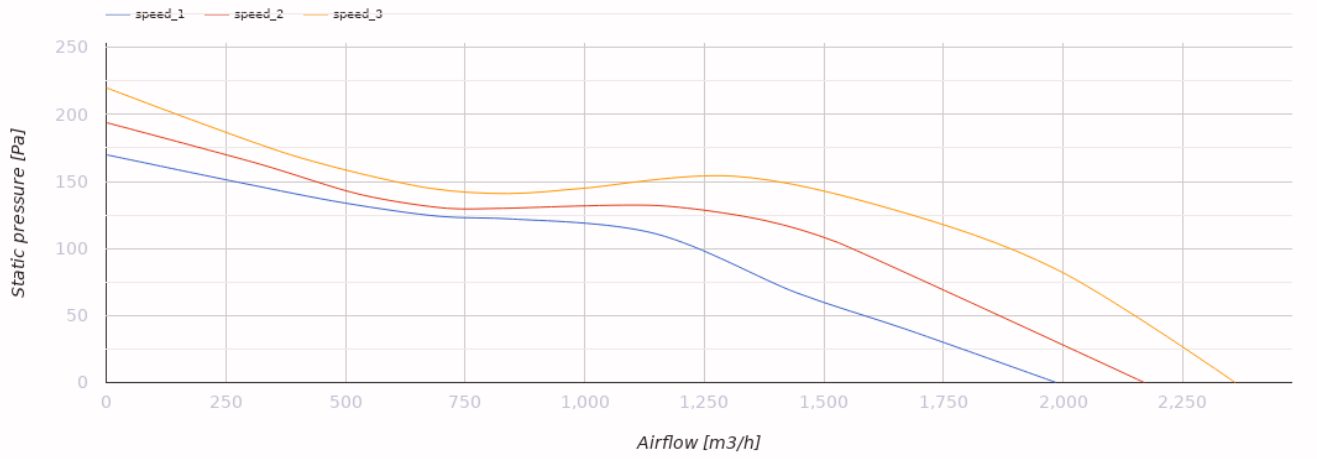

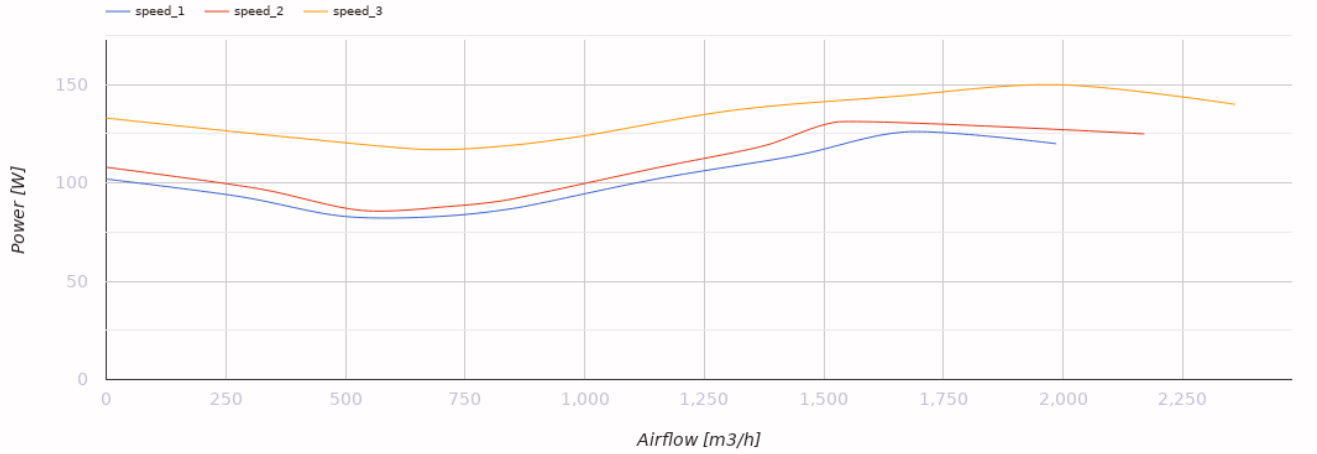

Dimensiones

Ø D	Ø D1	H	L	L1
354	412	471	601	739

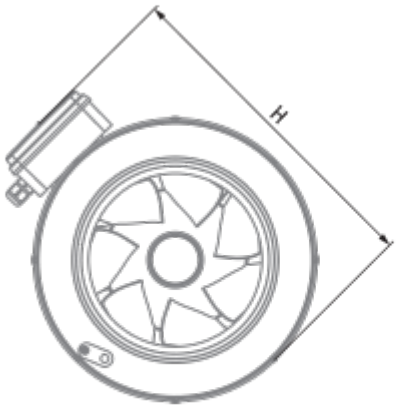

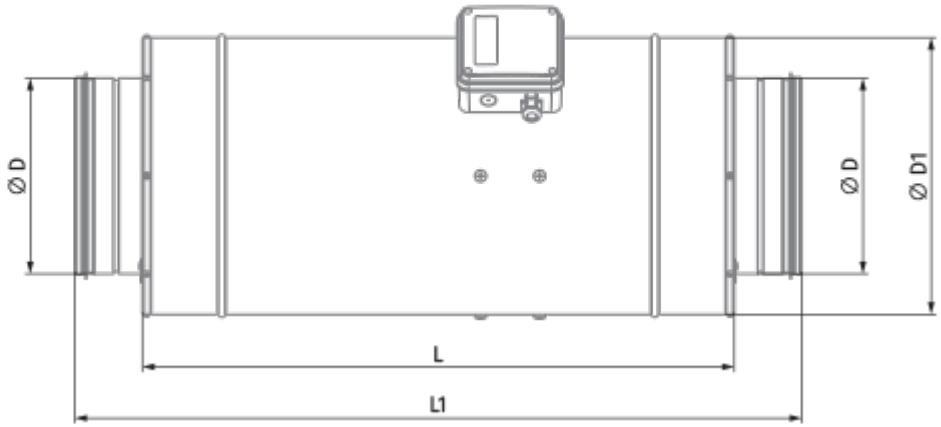

Accesorios

Para conductos redondos

Nombre	La foto	Descripción
SD 355/600		Silenciadores para conductos redondos
SD 355/900		Silenciadores para conductos redondos
SD 355/1200		Silenciadores para conductos redondos

Para conductos redondos

Nombre	La foto	Descripción
VKA 355		Compuertas para conductos redondos

Reguladores de velocidad

Nombre	La foto	Descripción
CDT E1.8		Controlador de velocidad con tiristores
CDT1 E1.5		Interruptores multivelocidad
CDTE E3.0 TP		Controladores de velocidad

Interruptores de velocidad

Nombre	La foto	Descripción
CDP-3/5		Interruptor multivelocidad