

Iso-Mix EC 315 G1

Ventiladores de conducto de flujo mixto en carcasas insonorizadas con motores EC

- En carcasa con aislamiento acústico
- Control: Controlador de velocidad integrado
- Tipo de rodete: Mixto
- Material de la carcasa: Acero revestido
- Instalación en cualquier posición
- Cable de alimentación con enchufe
- Sensor de temperatura

	Unidad de medida	Iso-Mix EC 315 G1
Cantidad de fases	-	1
Tensión máxima de alimentación	V	230
Tensión mínima de alimentación	V	230
Frecuencia de suministro de energía	Hz	50/60
Caudal máximo de aire	m³/h	1810
Peso	kg	19.8
Temperatura máxima del aire transportado	°C	55
Temperatura mínima del aire transportado	°C	-25
Grado de protección IP	-	IPX4
Material de rodete	-	Plástico

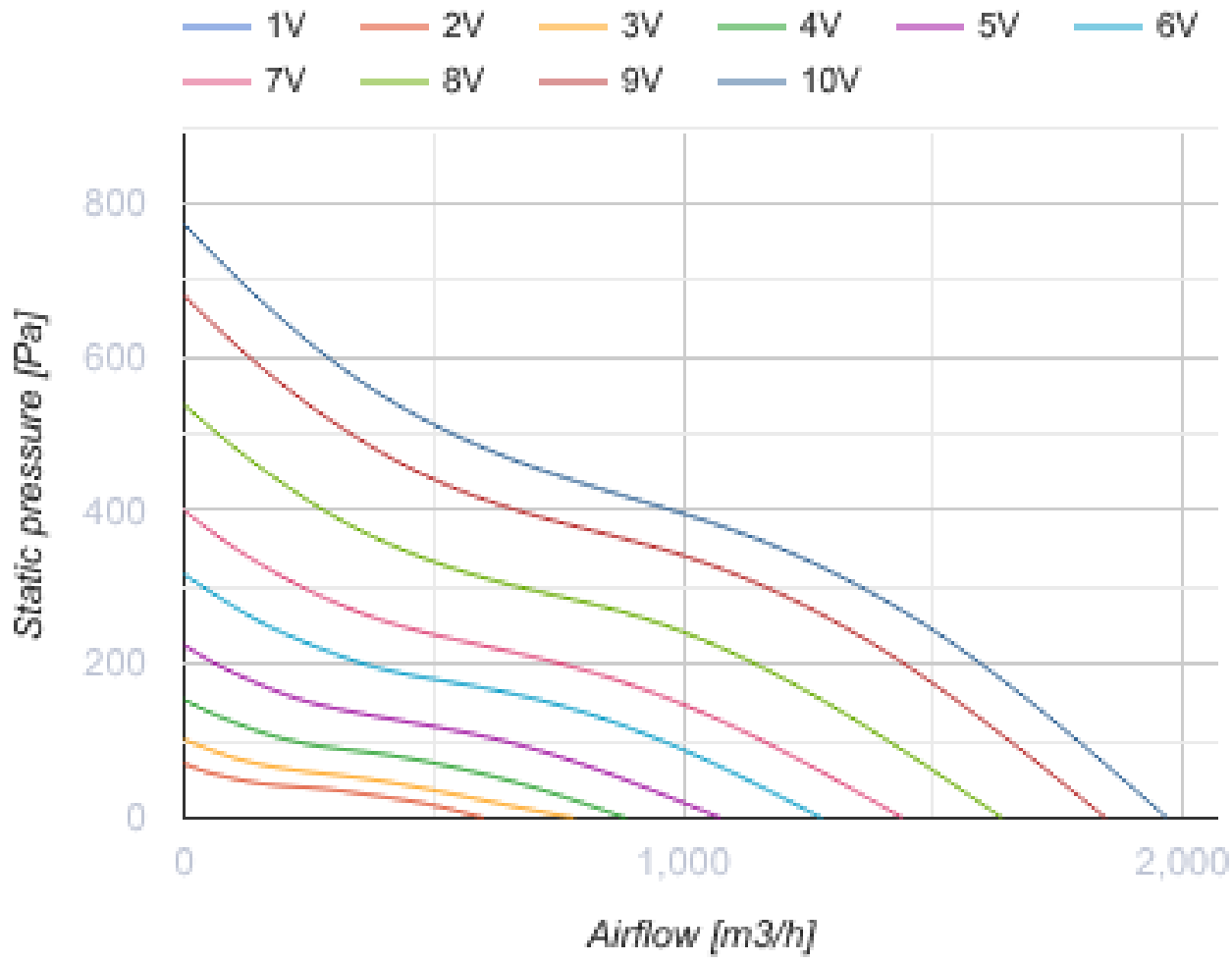
1V
2V
3V
4V
5V
6V
7V
8V
9V
10V
800
600
400
200
0
Static pressure [Pa]
0
1,000
2,000
Airflow [m3/h]

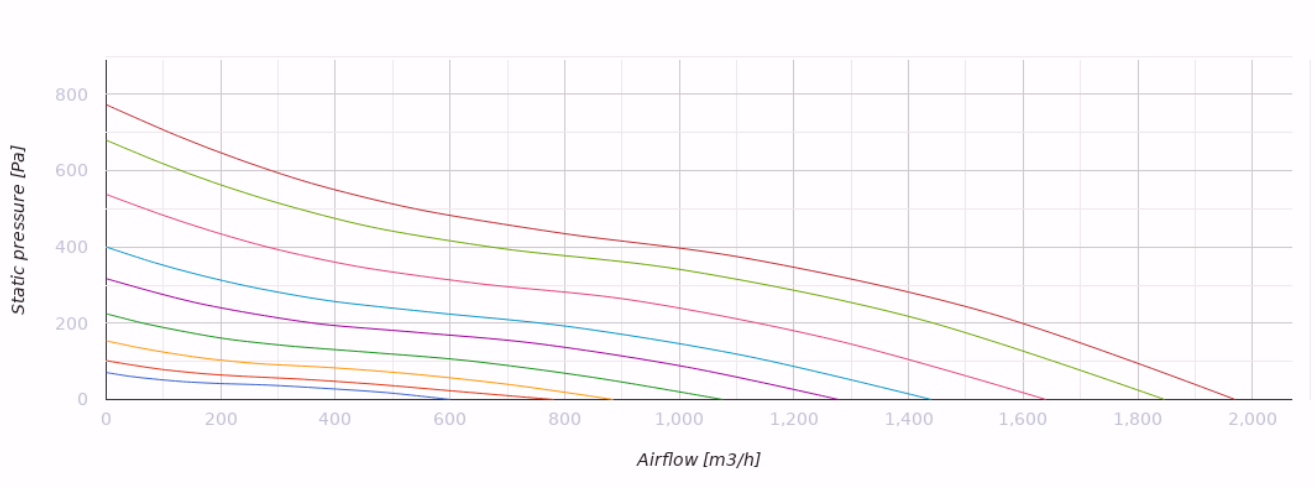
800
600
400
200
0
Static pressure [Pa]
0
200
400
600
800
1,000
1,200
1,400
1,600
1,800
2,000
Airflow [m3/h]

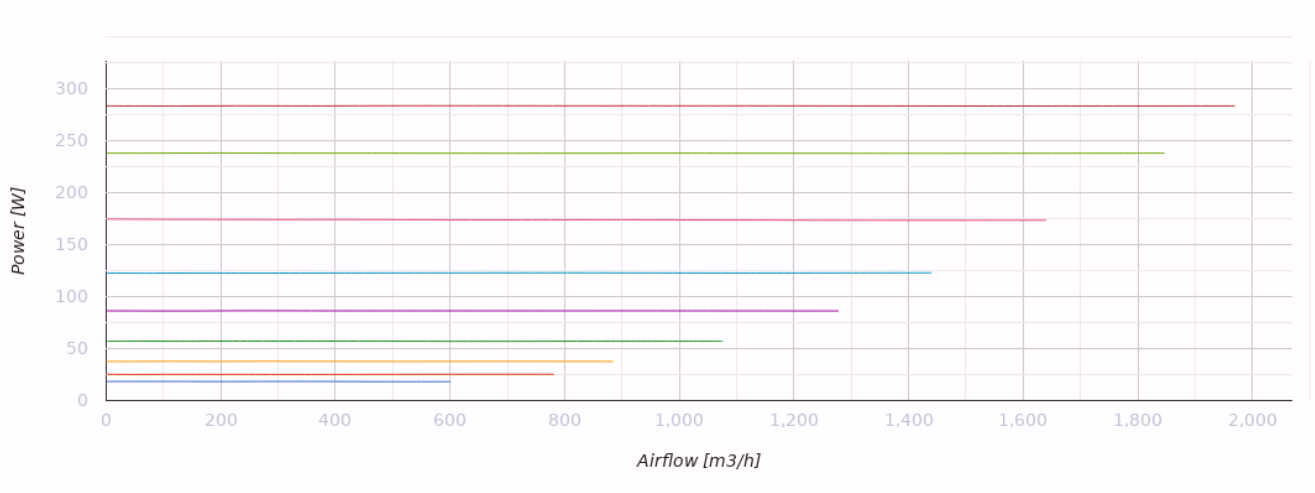

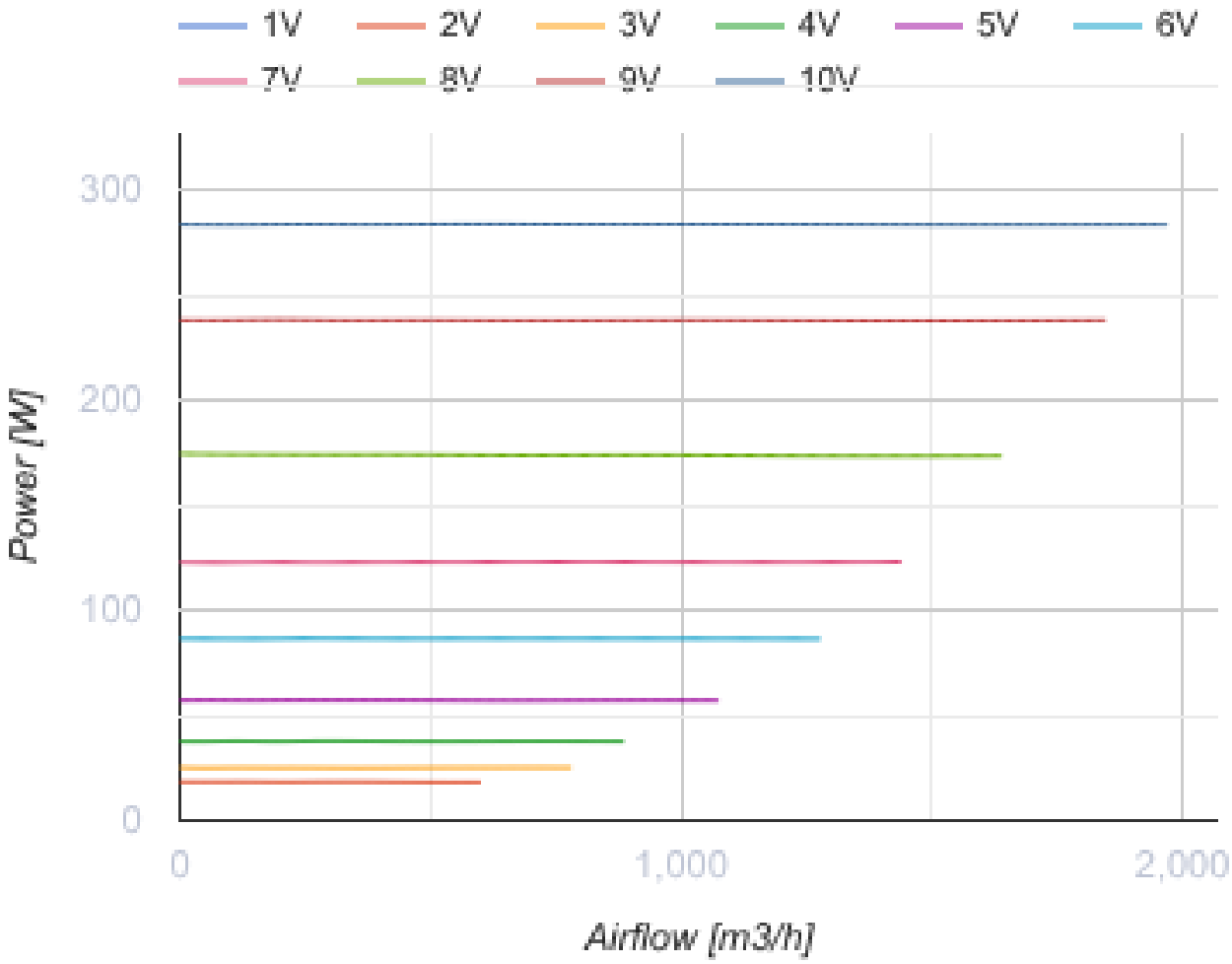

Dimensiones

ØD	H	L	L1	W	W1
313	434	785	180	526	450

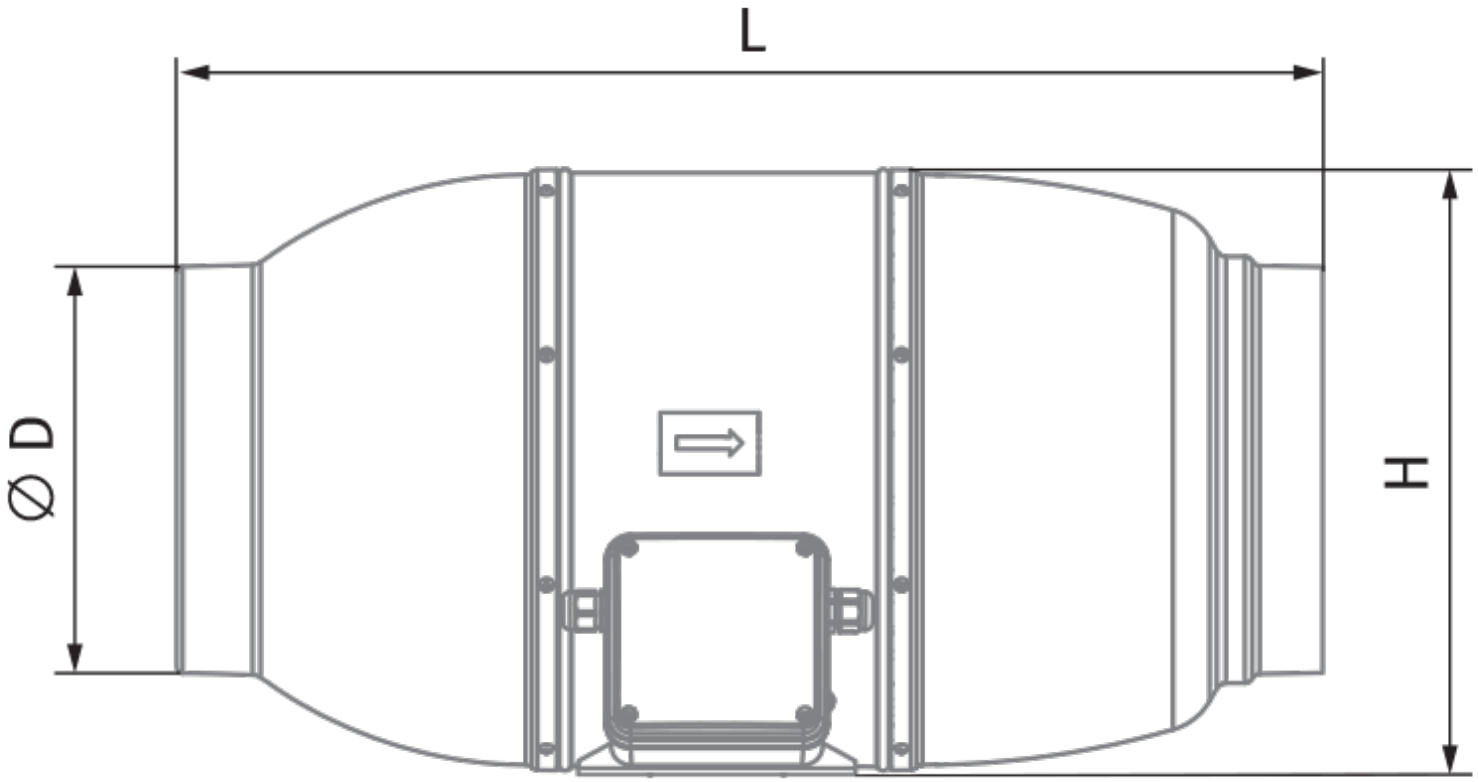

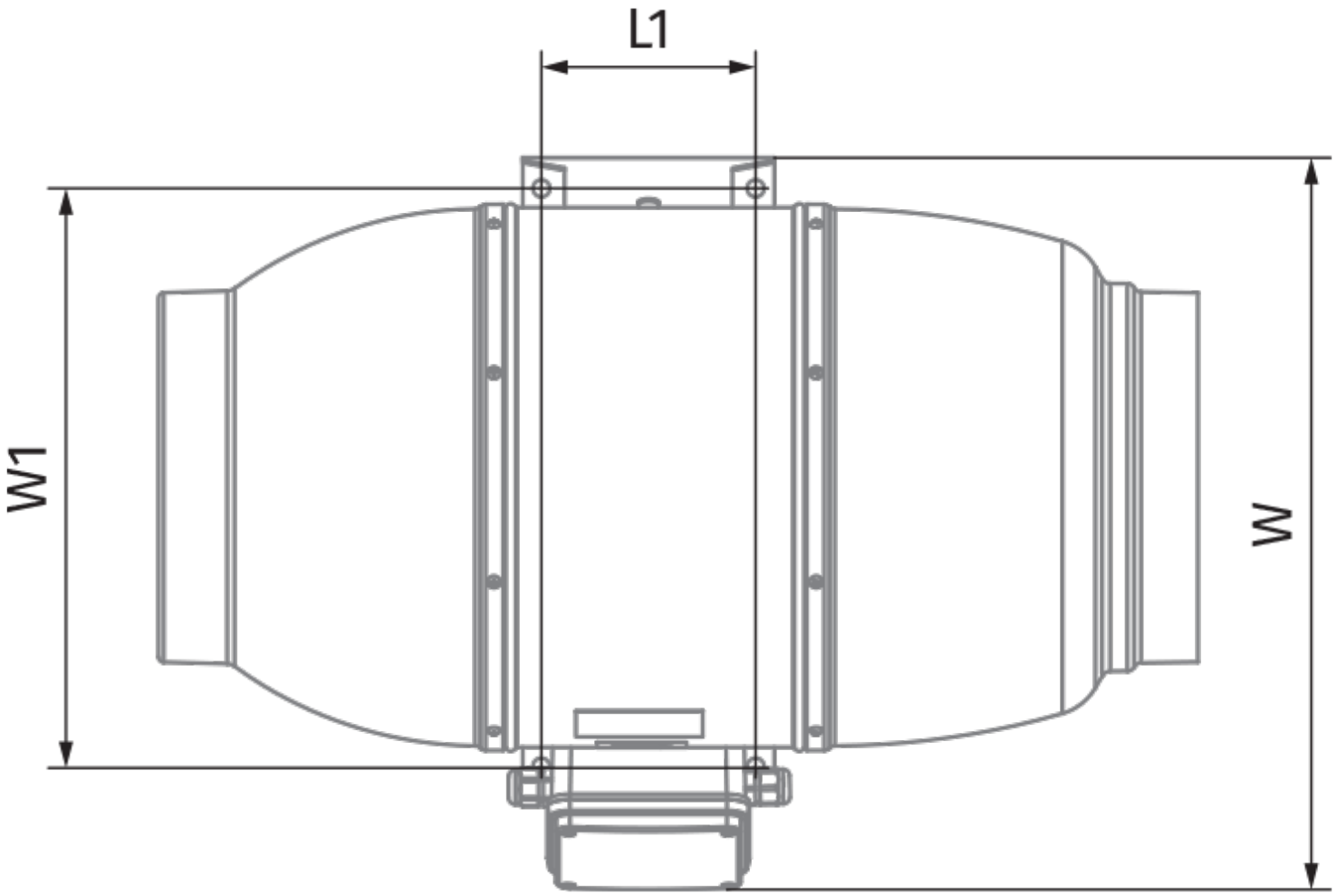
L1
W1
W

Ecodesign

Trademark	Blauberg
Model	Iso-Mix EC 315 G1
Tipo de unidad de ventilación	Unidireccional
Tipo de accionamiento instalado	VSD integrado
Tipo de sistema de recuperación de calor	Ninguno
Presión estática externa para el caudal de aire nominal (Pa)	371
Rangos máximos de fuga externa (%)	2.7
Eficiencia estática (%)	46.6
Nivel de potencia acústica (dB(A))	66
Tipología declarada	NRVU UVU
Potencia eléctrica efectiva de entrada (kW)	0.283

Accesorios

Reguladores de motores EC

Nombre	La foto	Descripción
CDT E/0-10		Control de velocidad para motores EC