

# Iso-Mix EC 250 W1

Ventiladores de conducto de flujo mixto en carcasas insonorizadas con motores EC

- En carcasa con aislamiento acústico
- Tipo de rodete: Mixto
- Material de la carcasa: Acero revestido
- Instalación en cualquier posición
- Cable de alimentación con enchufe

| | Unidad de medida | Iso-Mix EC 250 W1 |
|---|---|---|
| Cantidad de fases | - | 1 |
| Tensión máxima de alimentación | V | 230 |
| Tensión mínima de alimentación | V | 230 |
| Frecuencia de suministro de energía | Hz | 50/60 |
| Caudal máximo de aire | m³/h | 1285 |
| Peso | kg | 12.5 |
| Temperatura máxima del aire transportado | °C | 55 |
| Temperatura mínima del aire transportado | °C | -25 |
| Grado de protección IP | - | IPX4 |
| Material de rodete | - | Plástico |

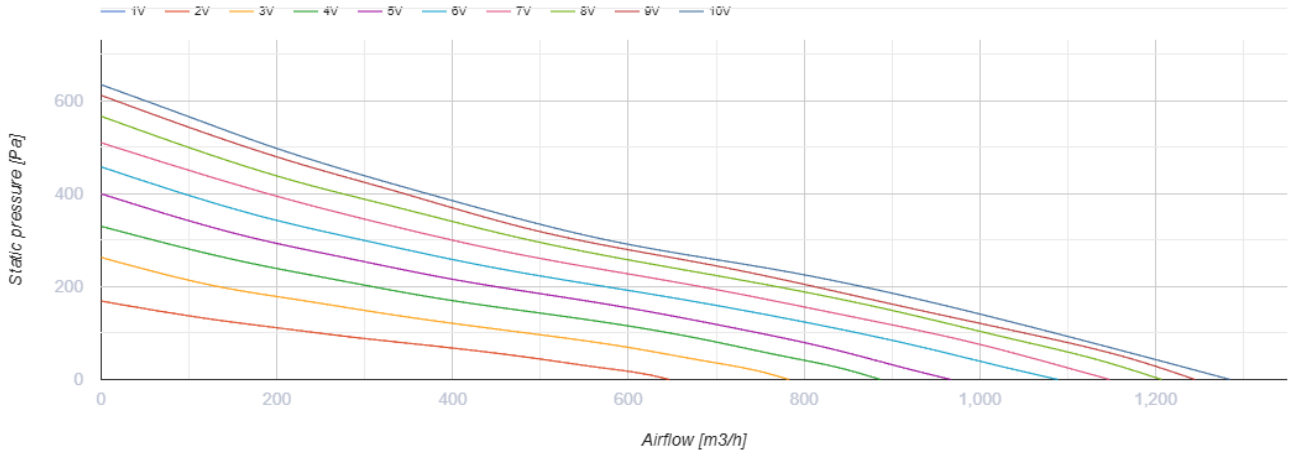
1V
2V
3V
4V
5V
6V
7V
8V
9V
10V
Static pressure [Pa]
600
400
200
0
0
200
400
600
800
1,000
1,200
Airflow [m3/h]

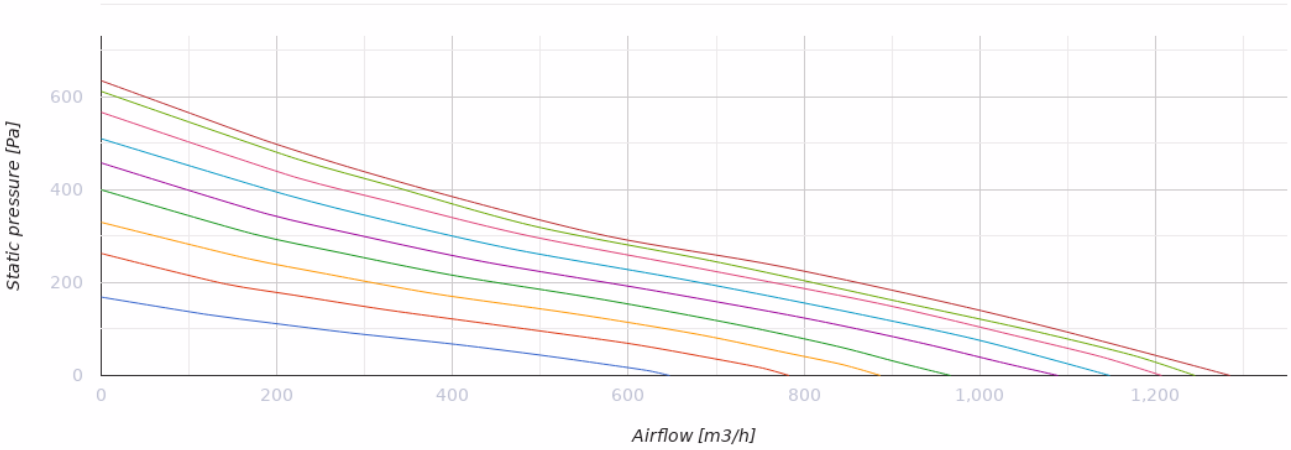
Static pressure [Pa]
600
400
200
0
0
200
400
600
800
1,000
1,200
Airflow [m3/h]

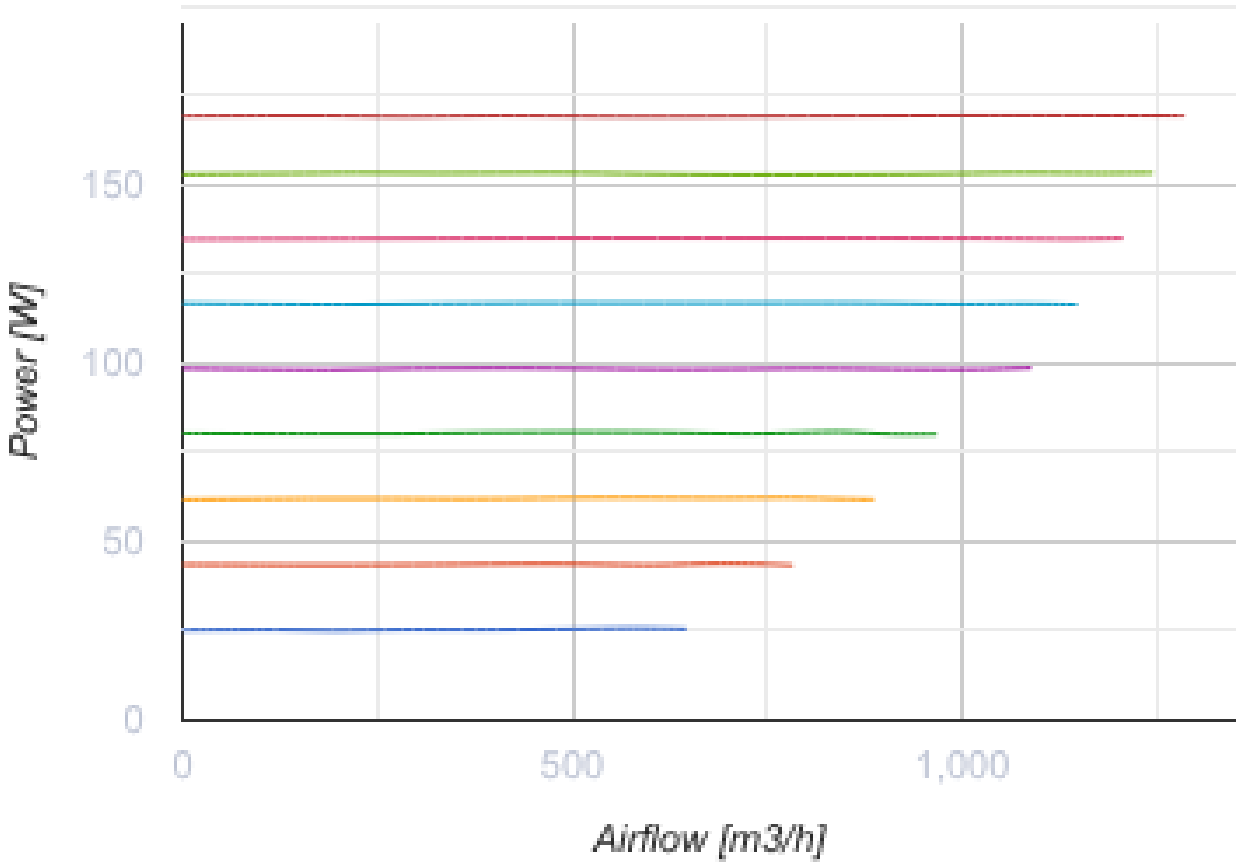


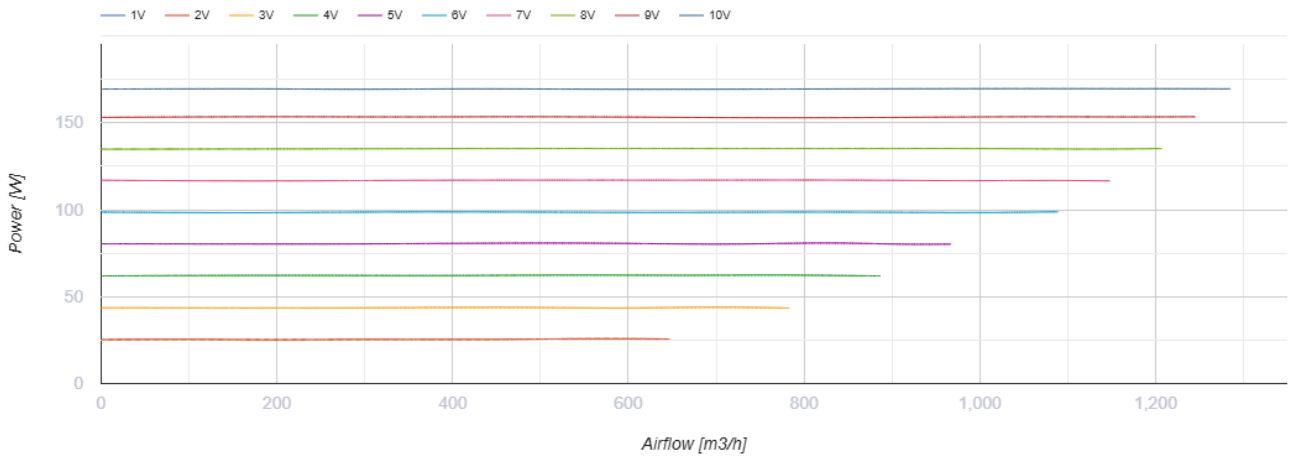


## Dimensiones

| ØD | H | L | L1 | W | W1 |
|---|---|---|---|---|---|
| 248 | 360 | 665 | 130 | 445 | 370 |

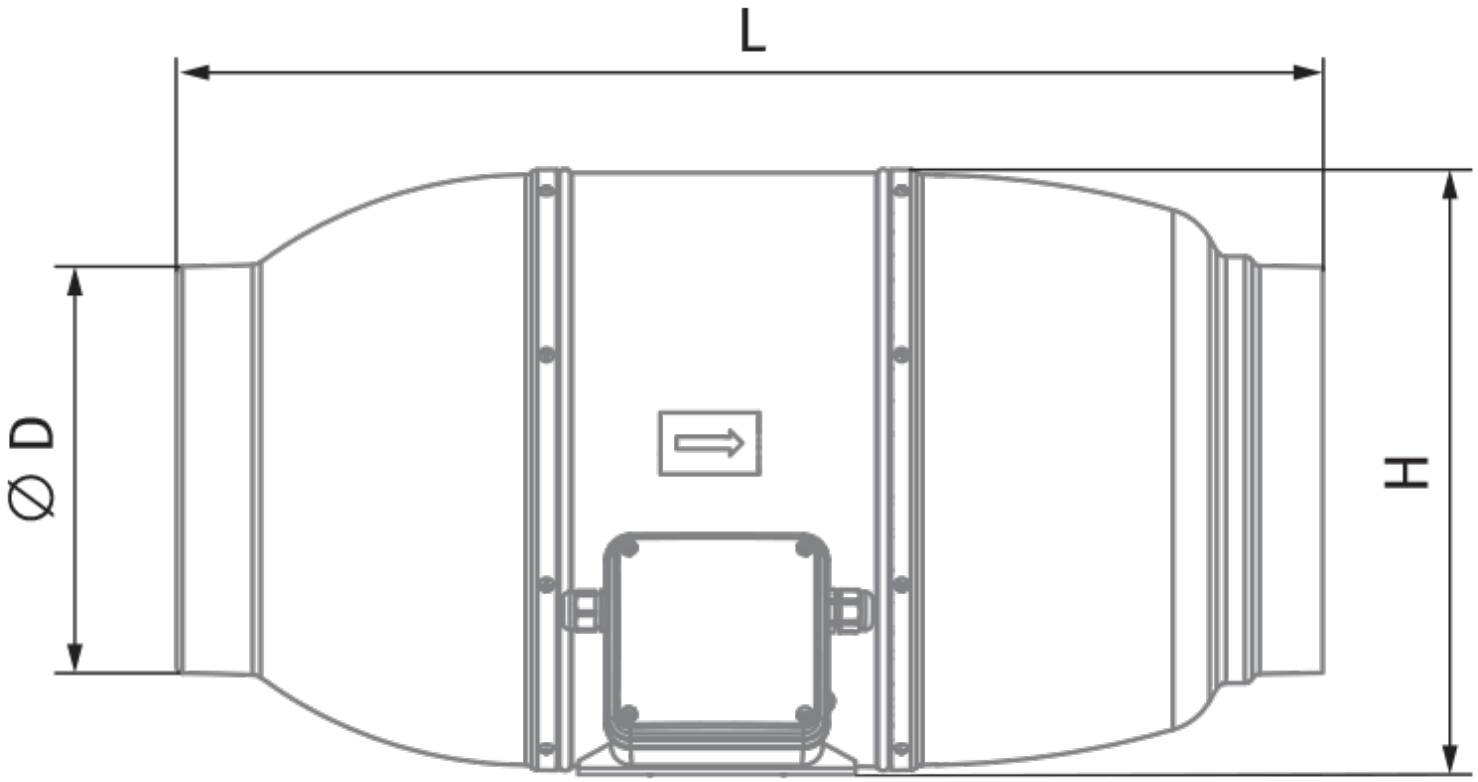

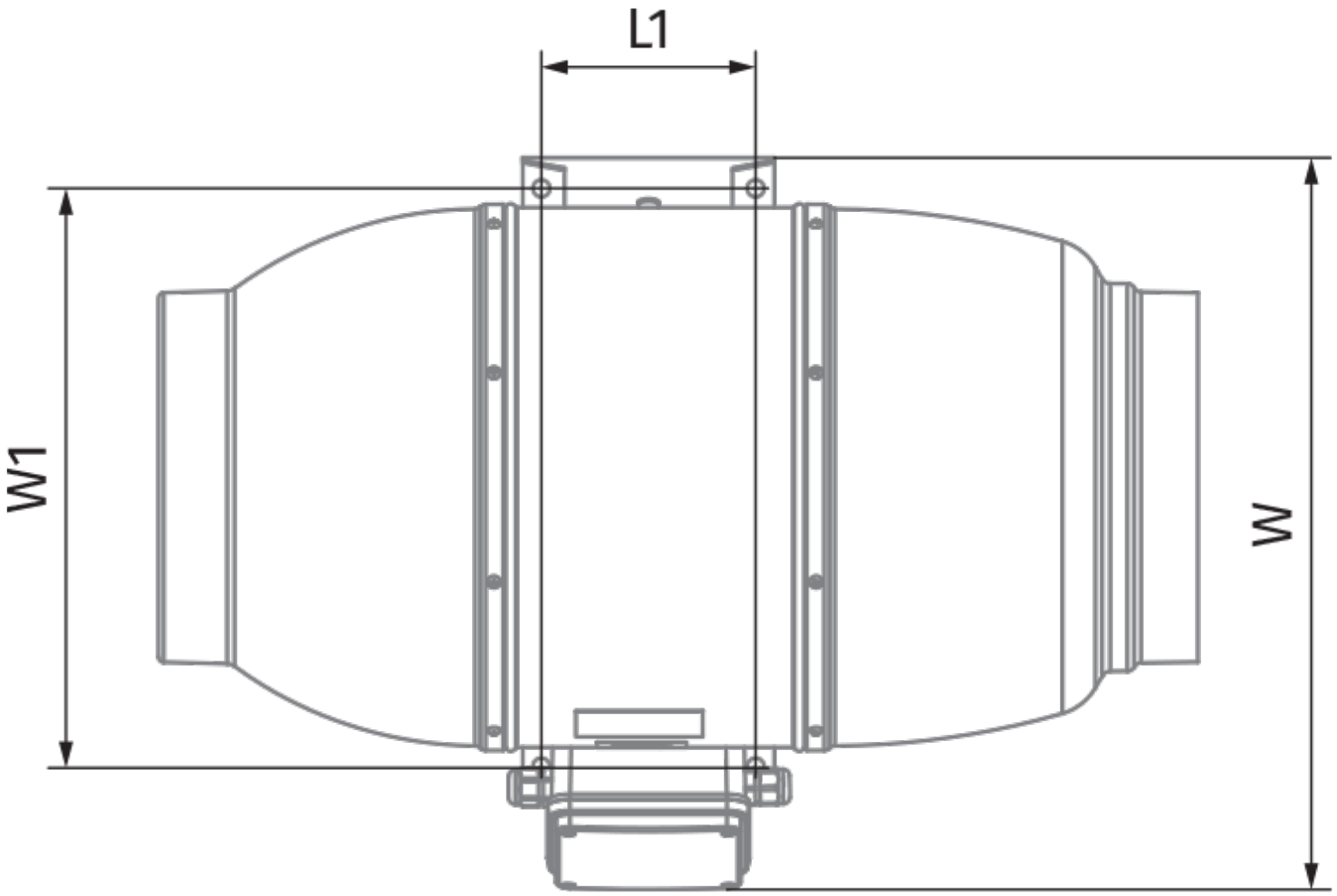
L1
W1
W

## Ecodesign

| | |
|---|---|
| Trademark | Blauberg |
| Model | Iso-Mix EC 250 W1 |
| Tipo de unidad de ventilación | Unidireccional |
| Tipo de accionamiento instalado | VSD integrado |
| Tipo de sistema de recuperación de calor | Ninguno |
| Presión estática externa para el caudal de aire nominal (Pa) | 234 |
| Rangos máximos de fuga externa (%) | 2.7 |
| Eficiencia estática (%) | 34.8 |
| Nivel de potencia acústica (dB(A)) | 62 |
| Tipología declarada | NRVU UVU |
| Potencia eléctrica efectiva de entrada (kW) | 0.169 |

## Accesorios

### Reguladores de motores EC

| Nombre | La foto | Descripción |
|---|---|---|
| CDT E/0-10 |  | Control de velocidad para motores EC |