

Iso-Mix EC 250 FR1

Ventiladores de conducto de flujo mixto en carcasas insonorizadas con motores EC

- En carcasa con aislamiento acústico
- Control: Controlador de velocidad integrado
- Tipo de rodete: Mixto
- Material de la carcasa: Acero revestido
- Instalación en cualquier posición
- Cable de alimentación con enchufe

	Unidad de medida	Iso-Mix EC 250 FR1
Cantidad de fases	-	1
Tensión mínima de alimentación	V	230
Tensión máxima de alimentación	V	230
Frecuencia de suministro de energía	Hz	50/60
Caudal máximo de aire	m³/h	1285
Peso	kg	12.5
Temperatura máxima del aire transportado	°C	55
Temperatura mínima del aire transportado	°C	-25
Grado de protección IP	-	IPX4
Material de rodete	-	Plástico

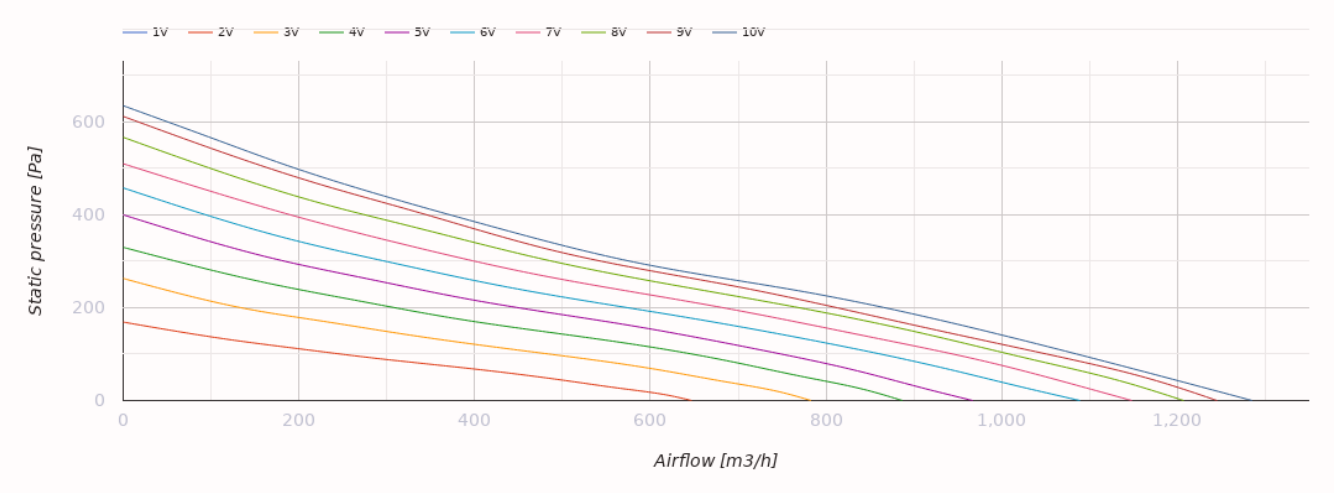
1V
2V
3V
4V
5V
6V
7V
8V
9V
10V
Static pressure [Pa]
600
400
200
0
0
200
400
600
800
1,000
1,200
Airflow [m3/h]

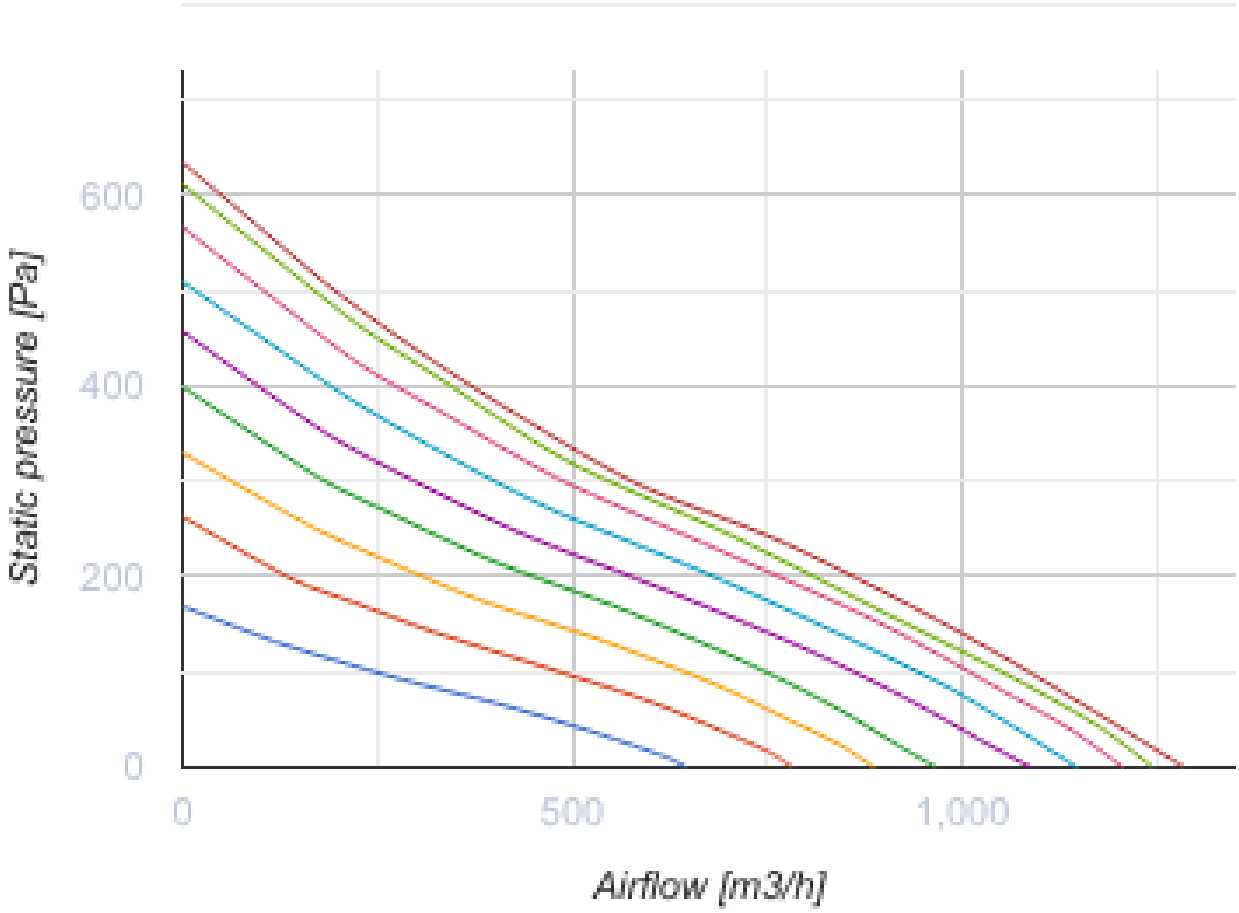
Static pressure [Pa]
600
400
200
0
0
500
1,000
Airflow [m3/h]

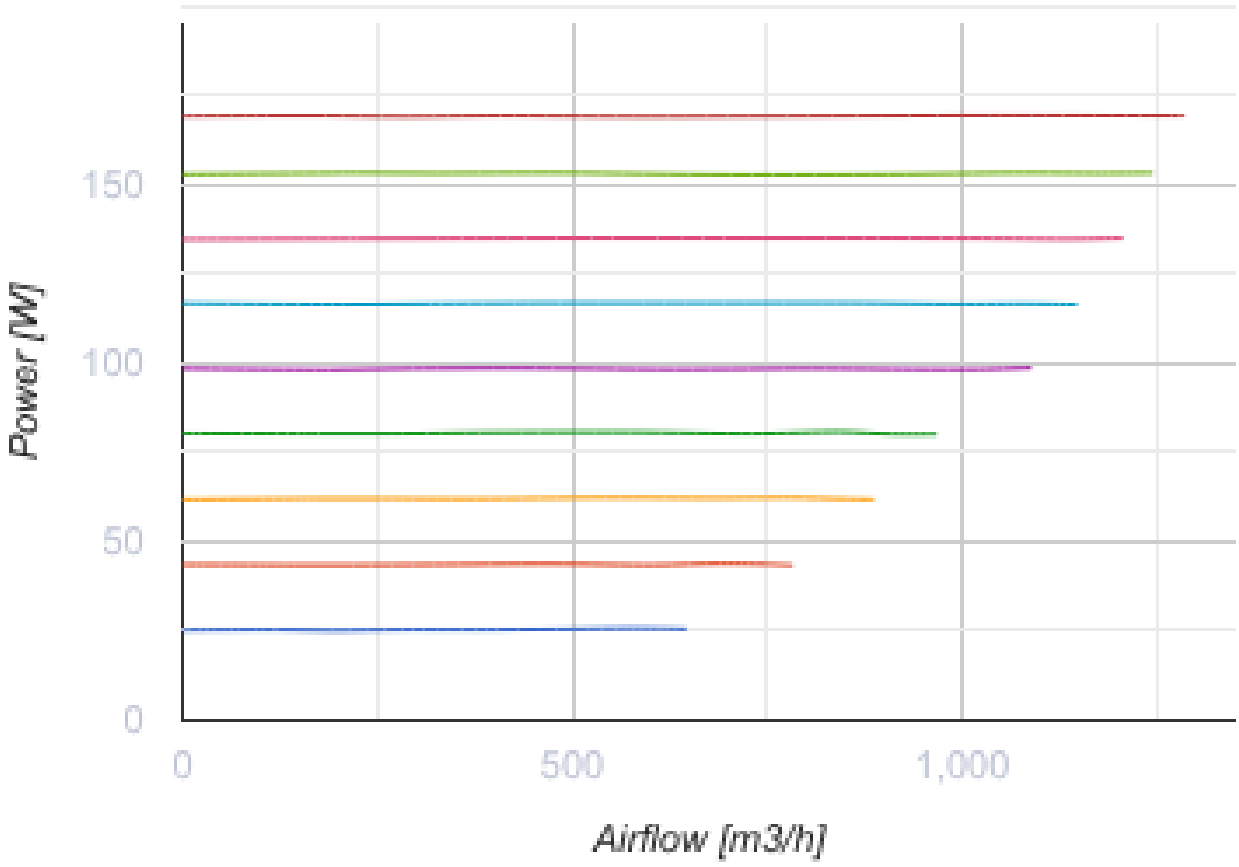

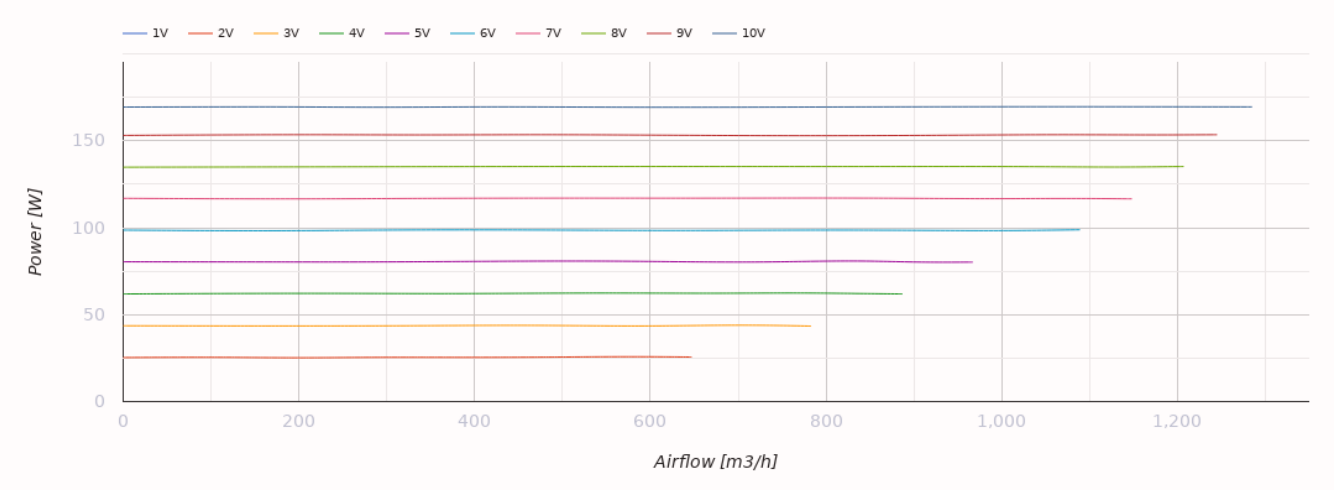

Dimensiones

ØD	H	L	L1	W	W1
248	360	665	130	445	370

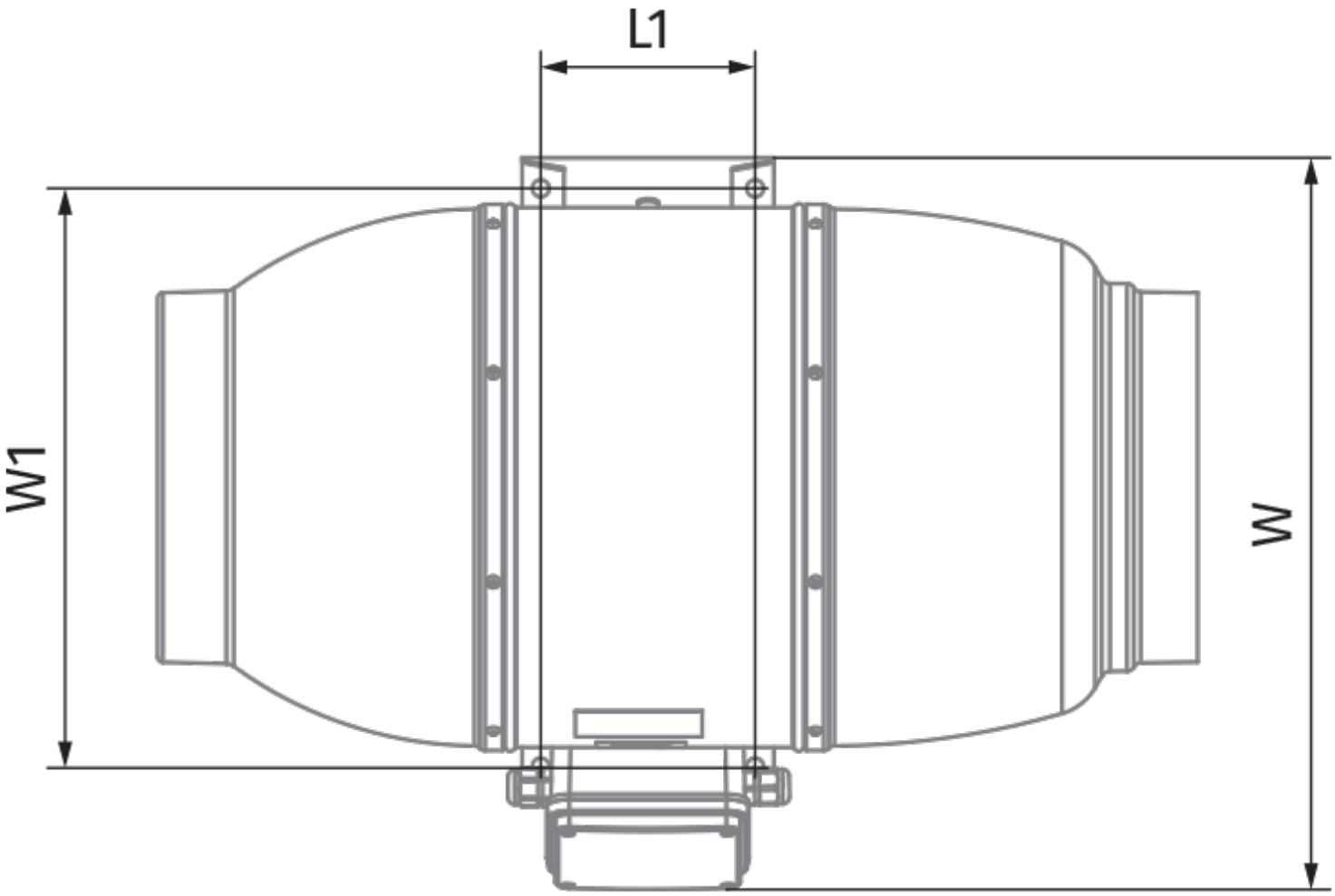

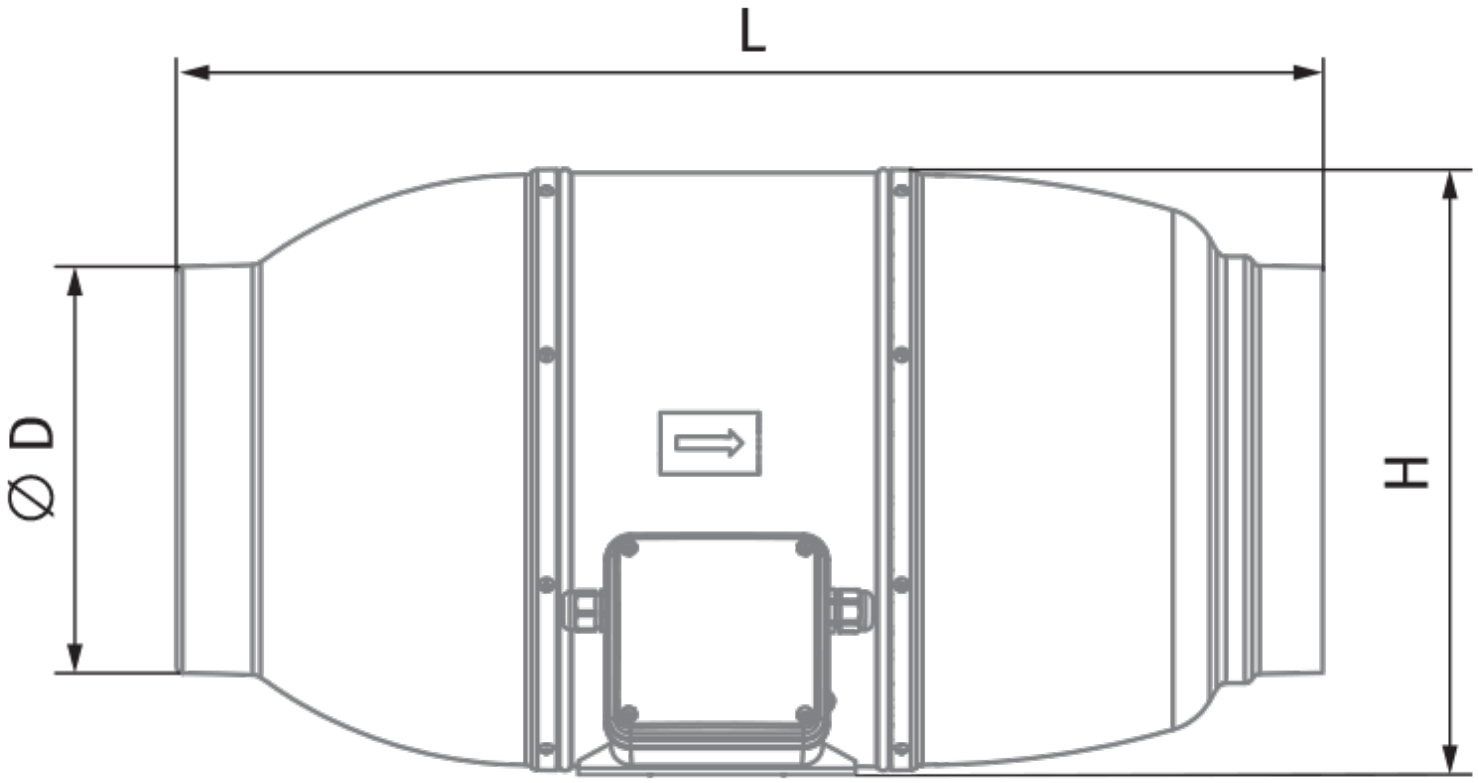
L
⌀ D
H

Ecodesign

Trademark	Blauberg
Model	Iso-Mix EC 250 FR1
Tipo de unidad de ventilación	Unidireccional
Tipo de accionamiento instalado	VSD integrado
Tipo de sistema de recuperación de calor	Ninguno
Presión estática externa para el caudal de aire nominal (Pa)	234
Rangos máximos de fuga externa (%)	2.7
Eficiencia estática (%)	34.8
Tipología declarada	NRVU UVU
Potencia eléctrica efectiva de entrada (kW)	0.169
Nivel de potencia acústica (dB(A))	62

Accesorios

Reguladores de motores EC

Nombre	La foto	Descripción
CDT E/0-10		Control de velocidad para motores EC