

# Iso-Mix 250 W1

Ventiladores de conducto de flujo mixto en carcasa insonorizada

- En carcasa con aislamiento acústico
- Tipo de rodete: Mixto
- Material de la carcasa: Acero revestido
- Instalación en cualquier posición
- Cable de alimentación con enchufe

| | Unidad de medida | Iso-Mix 250 W1 | |
|---|---|---|---|
| Velocidad | - | 1 | 2 |
| Cantidad de fases | - | 1 | |
| Tensión mínima de alimentación | V | 230 | |
| Tensión máxima de alimentación | V | 230 | |
| Frecuencia de suministro de energía | Hz | 50/60 | |
| Caudal máximo de aire | m³/h | 1035 | 1315 |
| Peso | kg | 15 | |
| Temperatura máxima del aire transportado | °C | 60 | |
| Grado de protección IP | - | IPX4 | |
| Grado de protección IP del variador | - | IP44 | |
| Material de rodete | - | Plástico | |

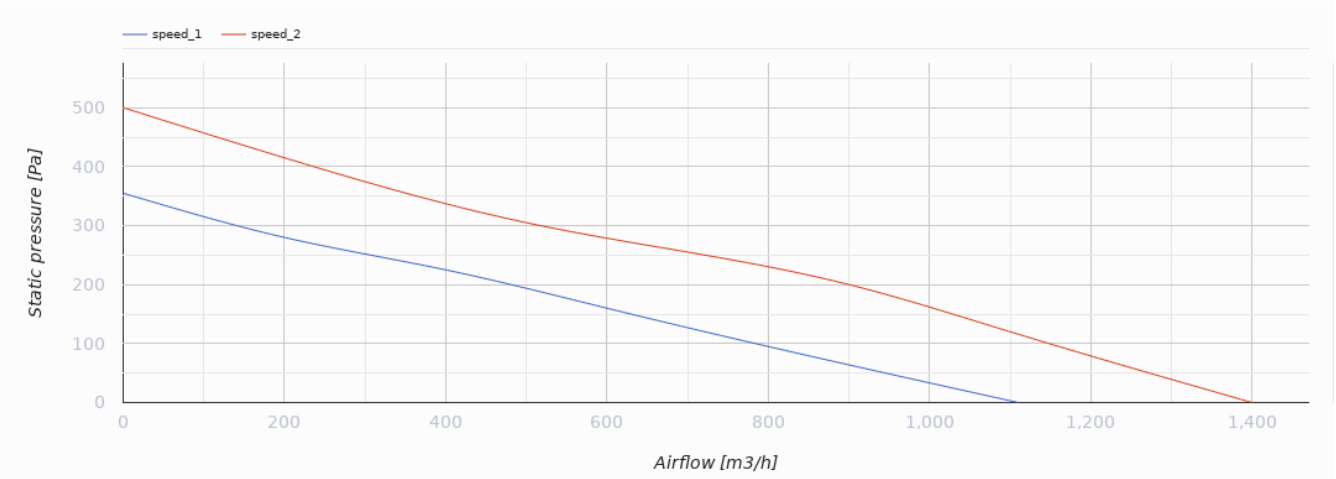


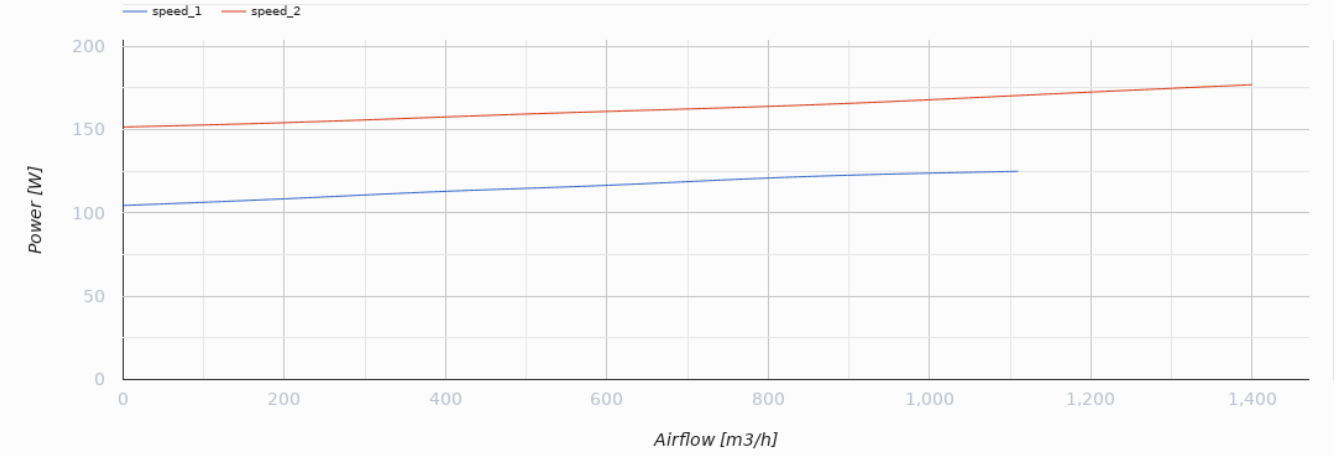


## Dimensiones

| Ø D | H | L | L1 | W | W1 |
|---|---|---|---|---|---|
| 248 | 360 | 665 | 130 | 445 | 370 |

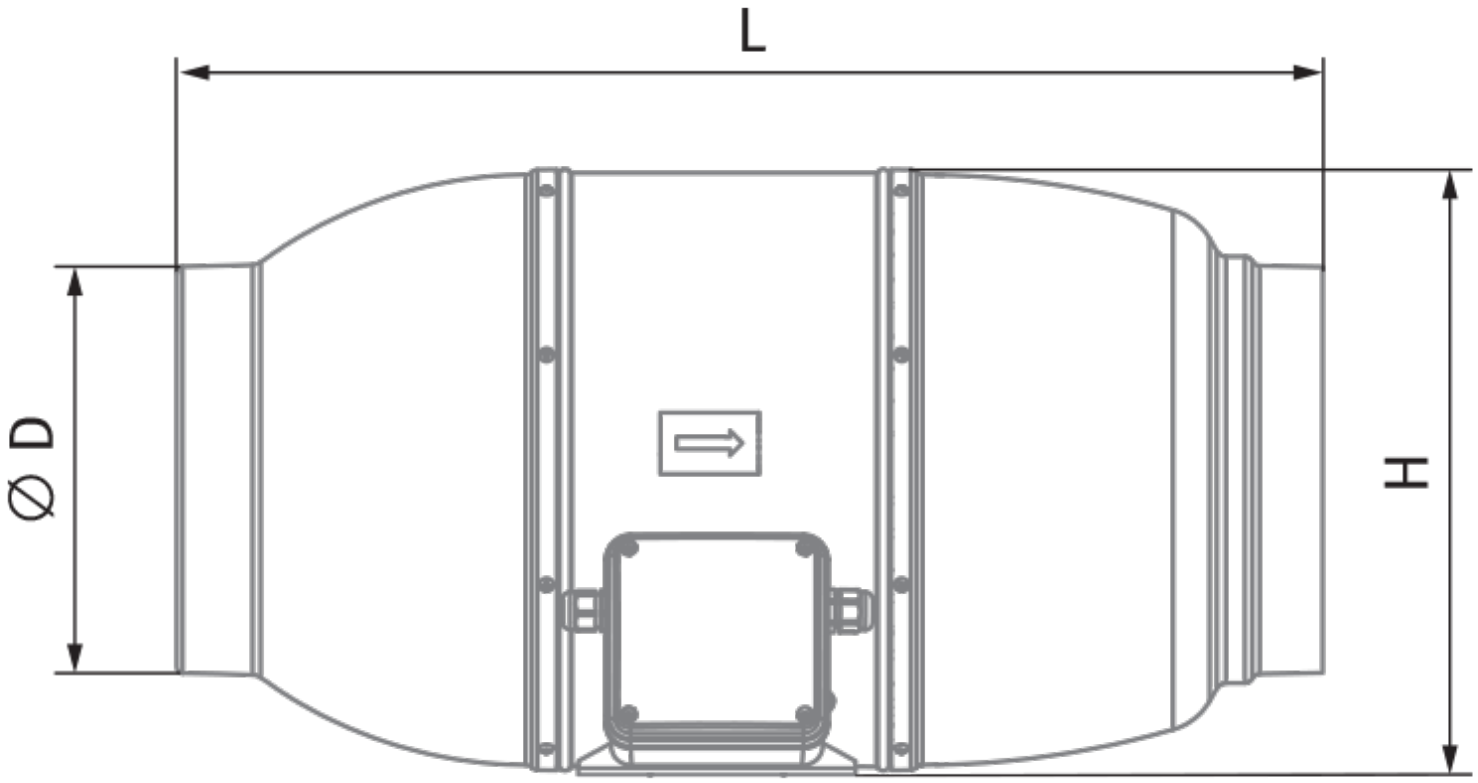
L
⌀ D
H

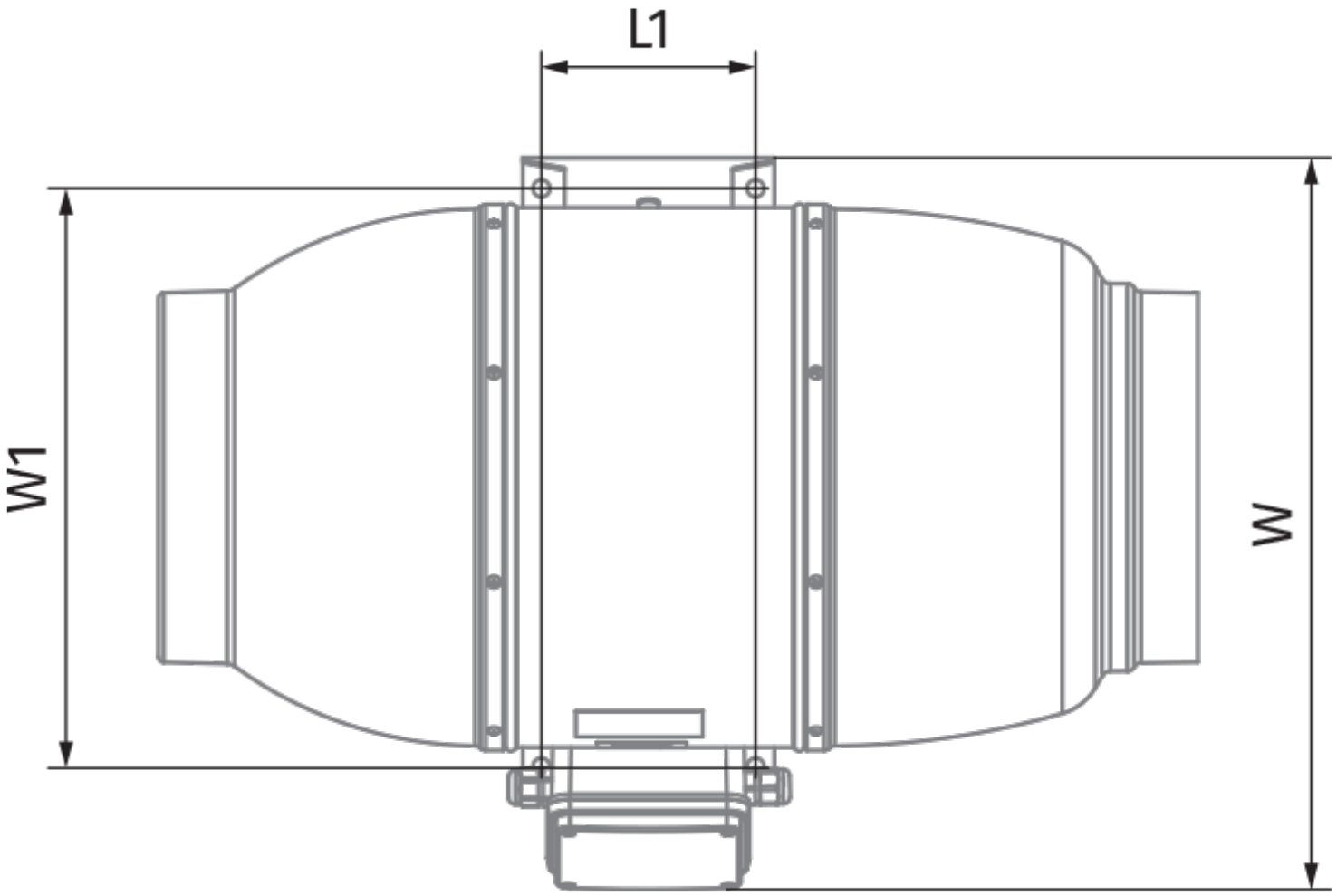
L1
W1
W

## Ecodesign

| | |
|---|---|
| Trademark | Blauberg |
| Model | Iso-Mix 250 W1 |
| Tipo de unidad de ventilación | Unidireccional |
| Tipo de accionamiento instalado | MSD o VSD exterior |
| Tipo de sistema de recuperación de calor | Ninguno |
| Presión estática externa para el caudal de aire nominal (Pa) | 236 |
| Rangos máximos de fuga externa (%) | 2.7 |
| Eficiencia estática (%) | 30.9 |
| Tipología declarada | NRVU UVU |
| Nivel de potencia acústica (dB(A)) | 56 |
| Potencia eléctrica efectiva de entrada (kW) | 0.174 |

## Accesorios

### Para conductos redondos

| Nombre | La foto | Descripción |
|---|---|---|
| SD 250/600 |  | Silenciadores para conductos redondos |
| SD 250/900 |  | Silenciadores para conductos redondos |
| SD 250/1200 |  | Silenciadores para conductos redondos |

### Para conductos redondos

| Nombre | La foto | Descripción |
|---|---|---|
| KFBK 250 |  | Cajas filtrantes para conductos redondos |
| KFBT 250 G4 |  | Cajas filtrantes con filtros de bolsillo para conductos redondos |

| | | |
|---|---|---|
| KFBT 250 F5 |  | Cajas filtrantes con filtros de bolsillo para conductos redondos |
| KFBT 250 F7 |  | Cajas filtrantes con filtros de bolsillo para conductos redondos |

### Para conductos redondos

| Nombre | La foto | Descripción |
|---|---|---|
| VRV 250 |  | Válvulas antirretorno con resorte para conductos redondos |
| VKA 250 |  | Compuertas para conductos redondos |

### Calentadores de agua

| Nombre | La foto | Descripción |
|---|---|---|
| WKH 250-2 |  | Calentadores de agua de conductos para conductos redondos |
| WKH 250-4 |  | Calentadores de agua de conductos para conductos redondos |

### Calentadores eléctricos

| Nombre | La foto | Descripción |
|---|---|---|
| EKH 250-1.2 |  | Calentadores eléctricos de conductos para conductos redondos |
| EKH 250-2.0 |  | Calentadores eléctricos de conductos para conductos redondos |
| EKH 250-2.4 |  | Calentadores eléctricos de conductos para conductos redondos |
| EKH 250-3.0 |  | Calentadores eléctricos de conductos para conductos redondos |
| EKH 250-3.6 |  | Calentadores eléctricos de conductos para conductos redondos |

| | | |
|---|---|---|
| EKH 250-6.0 |  | Calentadores eléctricos de conductos para conductos redondos |
| EKH 250-9.0 |  | Calentadores eléctricos de conductos para conductos redondos |

### Reguladores de velocidad

| Nombre | La foto | Descripción |
|---|---|---|
| CDT E1.8 |  | Controlador de velocidad con tiristores |
| CDT1 E1.5 |  | Interruptores multivelocidad |

### Interruptores de velocidad

| Nombre | La foto | Descripción |
|---|---|---|
| CDP-2/5 |  | Interruptor multivelocidad |

### Sensores de humedad

| Nombre | La foto | Descripción |
|---|---|---|
| HSE / HSI 1.5 |  | Sensores |
| TE / TI 1.5 |  | Temporizadores |
| LSE / LSI 1.5 |  | Sensores |
| IRSE / IRSI 1.5 |  | Sensores |