

Iso-Mix 250 TW1

Ventiladores de conducto de flujo mixto en carcasa insonorizada

- En carcasa con aislamiento acústico
- Tipo de rodete: Mixto
- Material de la carcasa: Acero revestido
- Instalación en cualquier posición
- Cable de alimentación con enchufe
- Temporizador: Temporizador de apagado

	Unidad de medida	Iso-Mix 250 TW1	
Velocidad	-	1	2
Cantidad de fases	-	1	
Tensión mínima de alimentación	V	230	
Tensión máxima de alimentación	V	230	
Frecuencia de suministro de energía	Hz	50/60	
Caudal máximo de aire	m³/h	1035	1315
Peso	kg	15	
Temperatura máxima del aire transportado	°C	60	
Grado de protección IP	-	IPX4	
Grado de protección IP del variador	-	IP44	
Material de rodete	-	Plástico	

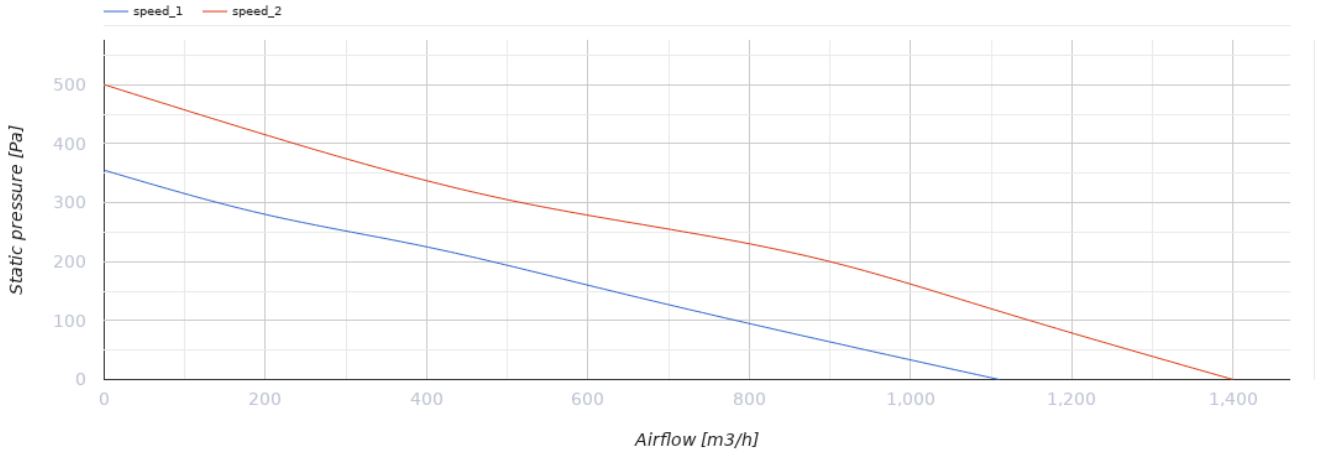

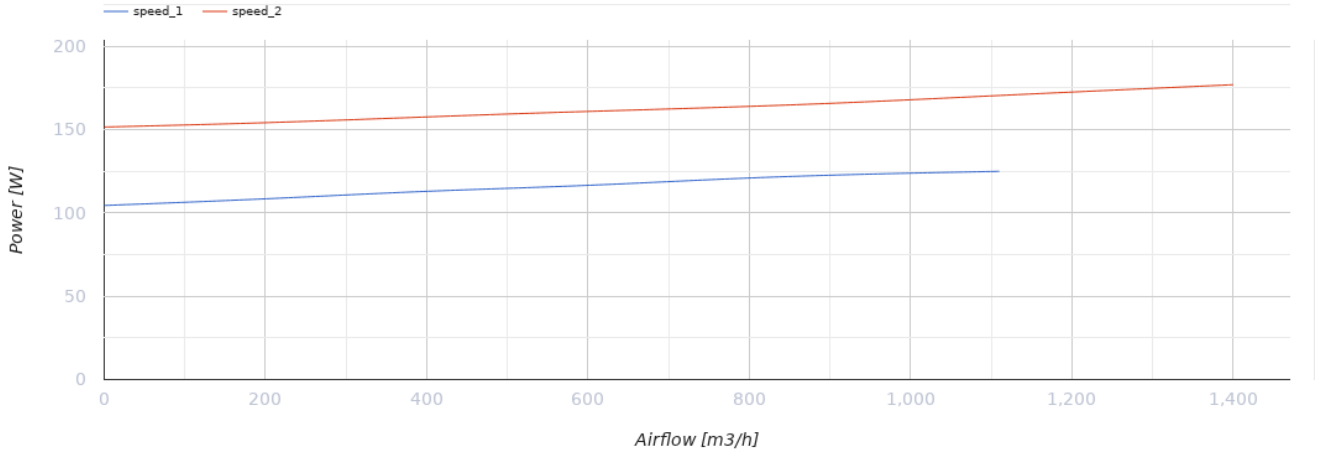

Dimensiones

Ø D	H	L	L1	W	W1
248	360	665	130	445	370

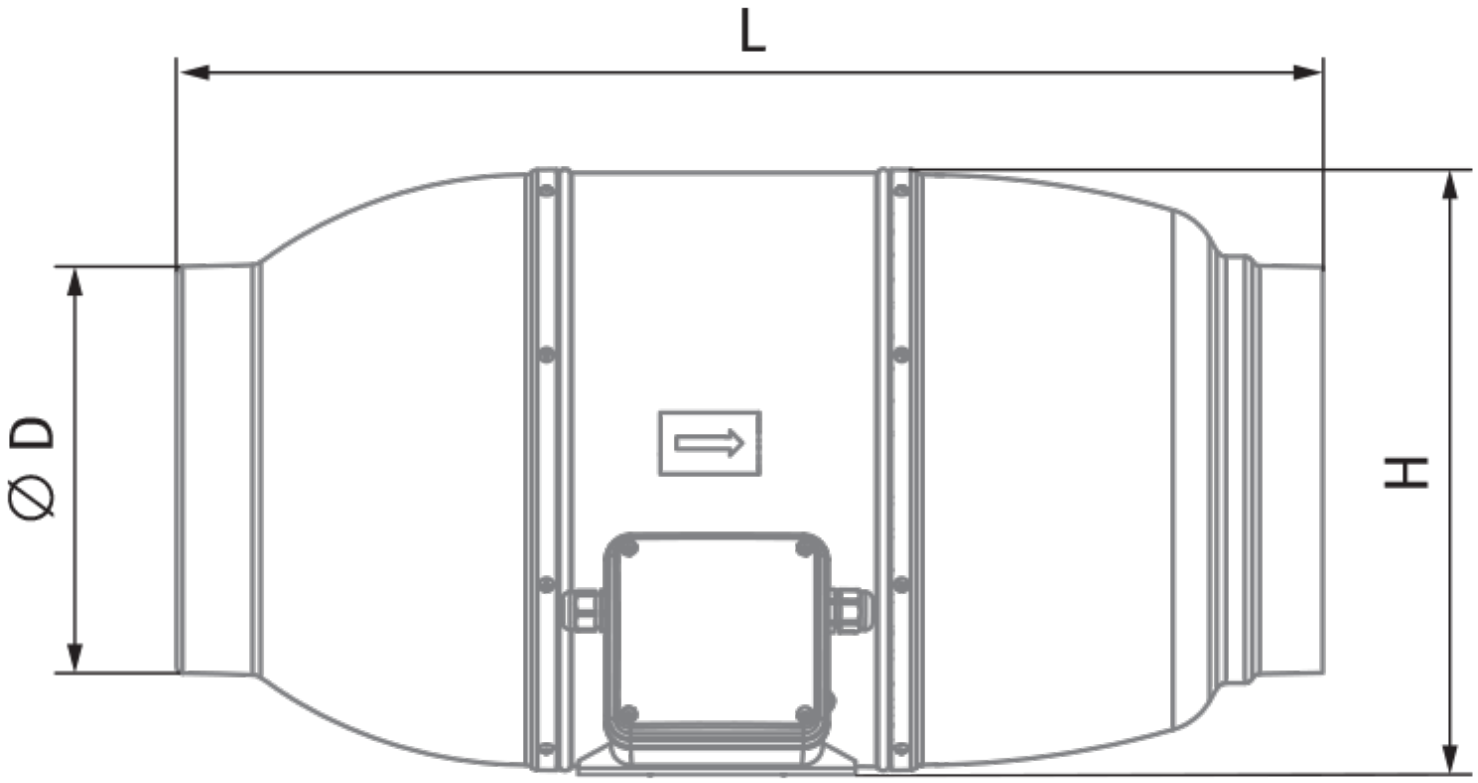
L
⌀ D
H

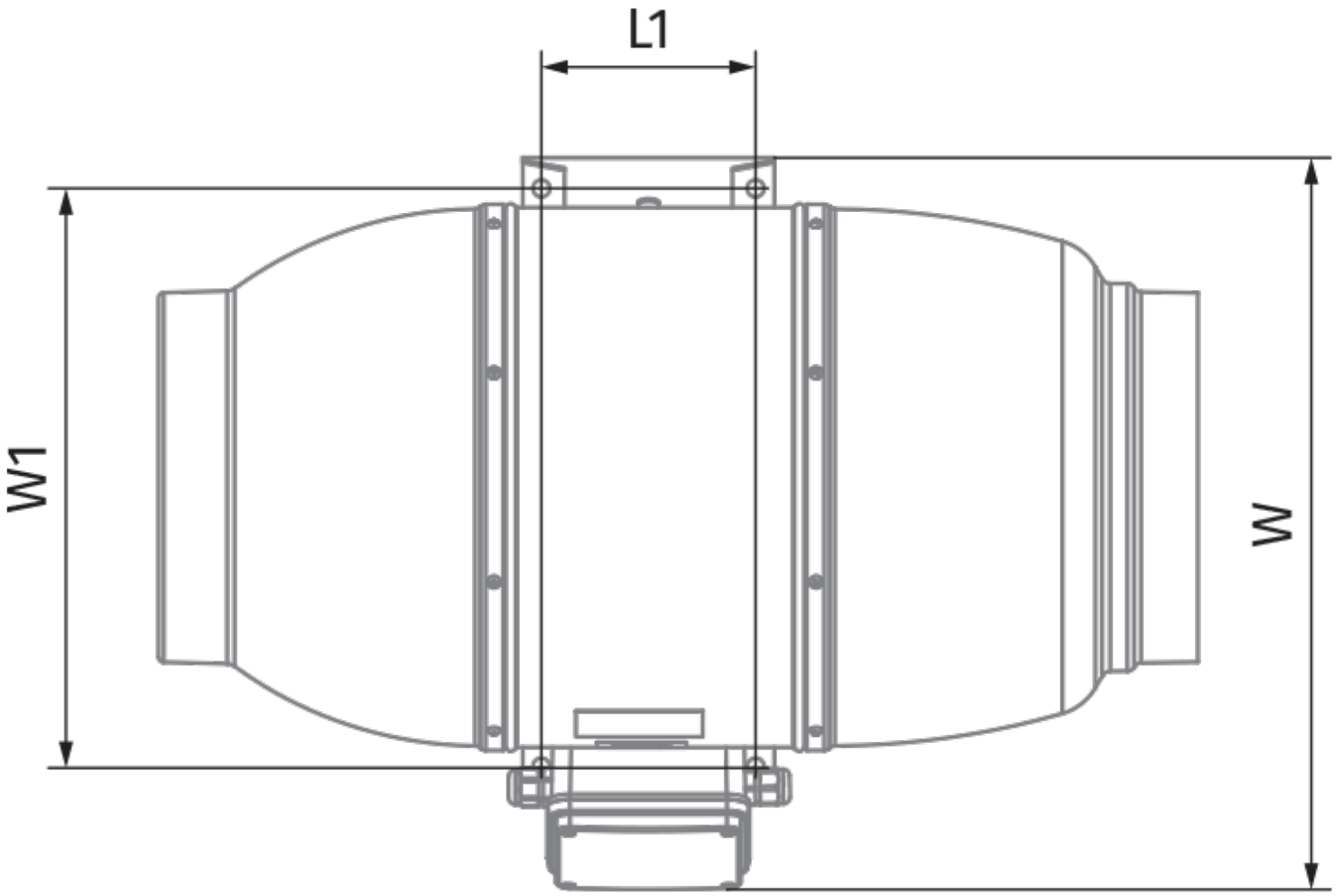
L1
W1
W

Ecodesign

Trademark	Blauberg
Model	Iso-Mix 250 TW1
Tipo de unidad de ventilación	Unidireccional
Tipo de accionamiento instalado	MSD o VSD exterior
Tipo de sistema de recuperación de calor	Ninguno
Presión estática externa para el caudal de aire nominal (Pa)	236
Rangos máximos de fuga externa (%)	2.7
Eficiencia estática (%)	30.9
Tipología declarada	NRVU UVU
Potencia eléctrica efectiva de entrada (kW)	0.174
Nivel de potencia acústica (dB(A))	56

Accesorios

Para conductos redondos

Nombre	La foto	Descripción
SD 250/600		Silenciadores para conductos redondos
SD 250/900		Silenciadores para conductos redondos
SD 250/1200		Silenciadores para conductos redondos

Para conductos redondos

Nombre	La foto	Descripción
KFBK 250		Cajas filtrantes para conductos redondos
KFBT 250 G4		Cajas filtrantes con filtros de bolsillo para conductos redondos

KFBT 250 F5		Cajas filtrantes con filtros de bolsillo para conductos redondos
KFBT 250 F7		Cajas filtrantes con filtros de bolsillo para conductos redondos

Para conductos redondos

Nombre	La foto	Descripción
VRV 250		Válvulas antirretorno con resorte para conductos redondos
VKA 250		Compuertas para conductos redondos

Calentadores de agua

Nombre	La foto	Descripción
WKH 250-2		Calentadores de agua de conductos para conductos redondos
WKH 250-4		Calentadores de agua de conductos para conductos redondos

Calentadores eléctricos

Nombre	La foto	Descripción
EKH 250-1.2		Calentadores eléctricos de conductos para conductos redondos
EKH 250-2.0		Calentadores eléctricos de conductos para conductos redondos
EKH 250-2.4		Calentadores eléctricos de conductos para conductos redondos
EKH 250-3.0		Calentadores eléctricos de conductos para conductos redondos
EKH 250-3.6		Calentadores eléctricos de conductos para conductos redondos

EKH 250-6.0		Calentadores eléctricos de conductos para conductos redondos
EKH 250-9.0		Calentadores eléctricos de conductos para conductos redondos

Reguladores de velocidad

Nombre	La foto	Descripción
CDT E1.8		Controlador de velocidad con tiristores
CDT1 E1.5		Interruptores multivelocidad

Interruptores de velocidad

Nombre	La foto	Descripción
CDP-2/5		Interruptor multivelocidad

Sensores de humedad

Nombre	La foto	Descripción
HSE / HSI 1.5		Sensores
TE / TI 1.5		Temporizadores
LSE / LSI 1.5		Sensores
IRSE / IRSI 1.5		Sensores