

Iso-Mix 200

Ventiladores de conducto de flujo mixto en carcasa insonorizada

- En carcasa con aislamiento acústico
- Tipo de rodete: Mixto
- Material de la carcasa: Acero revestido
- Instalación en cualquier posición

	Unidad de medida	Iso-Mix 200		
Velocidad	-	1	2	3
Cantidad de fases	-	1		
Tensión mínima de alimentación	V	230		
Tensión máxima de alimentación	V	230		
Frecuencia de suministro de energía	Hz	50/60		
Caudal máximo de aire	m³/h	779	985	1130
Peso	kg	7.9		
Temperatura máxima del aire transportado	°C	60		
Grado de protección IP	-	IPX4		
Grado de protección IP del variador	-	IP44		
Material de rodete	-	Plástico		

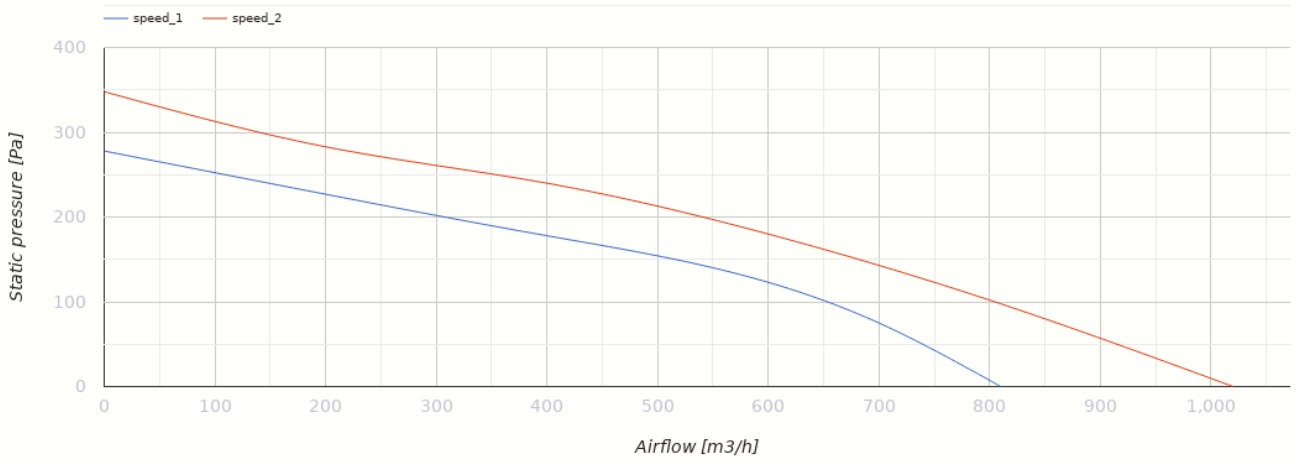

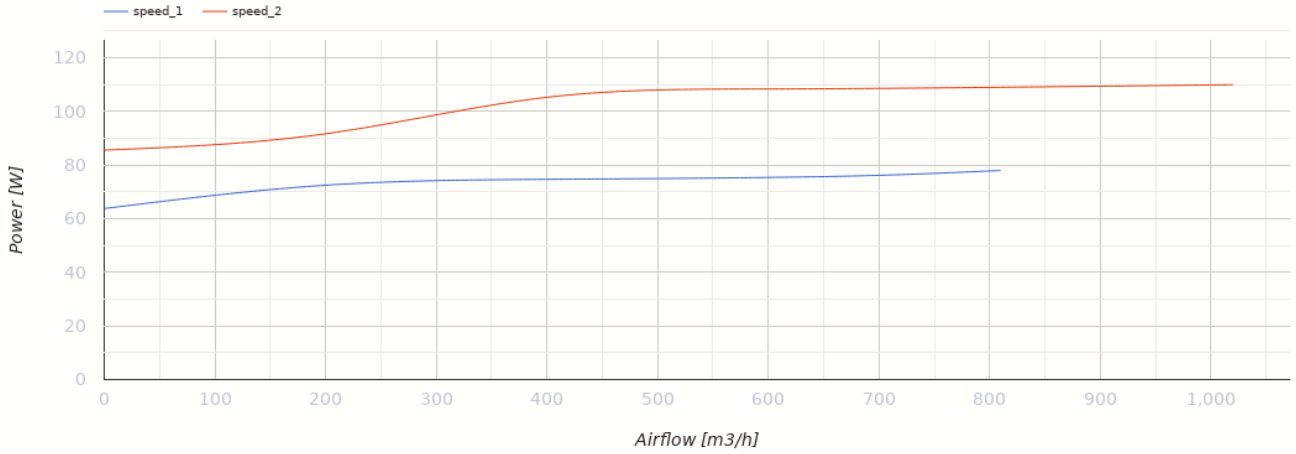

Dimensiones

Ø D	H	L	L1	W	W1
198	295	560	115	392	310

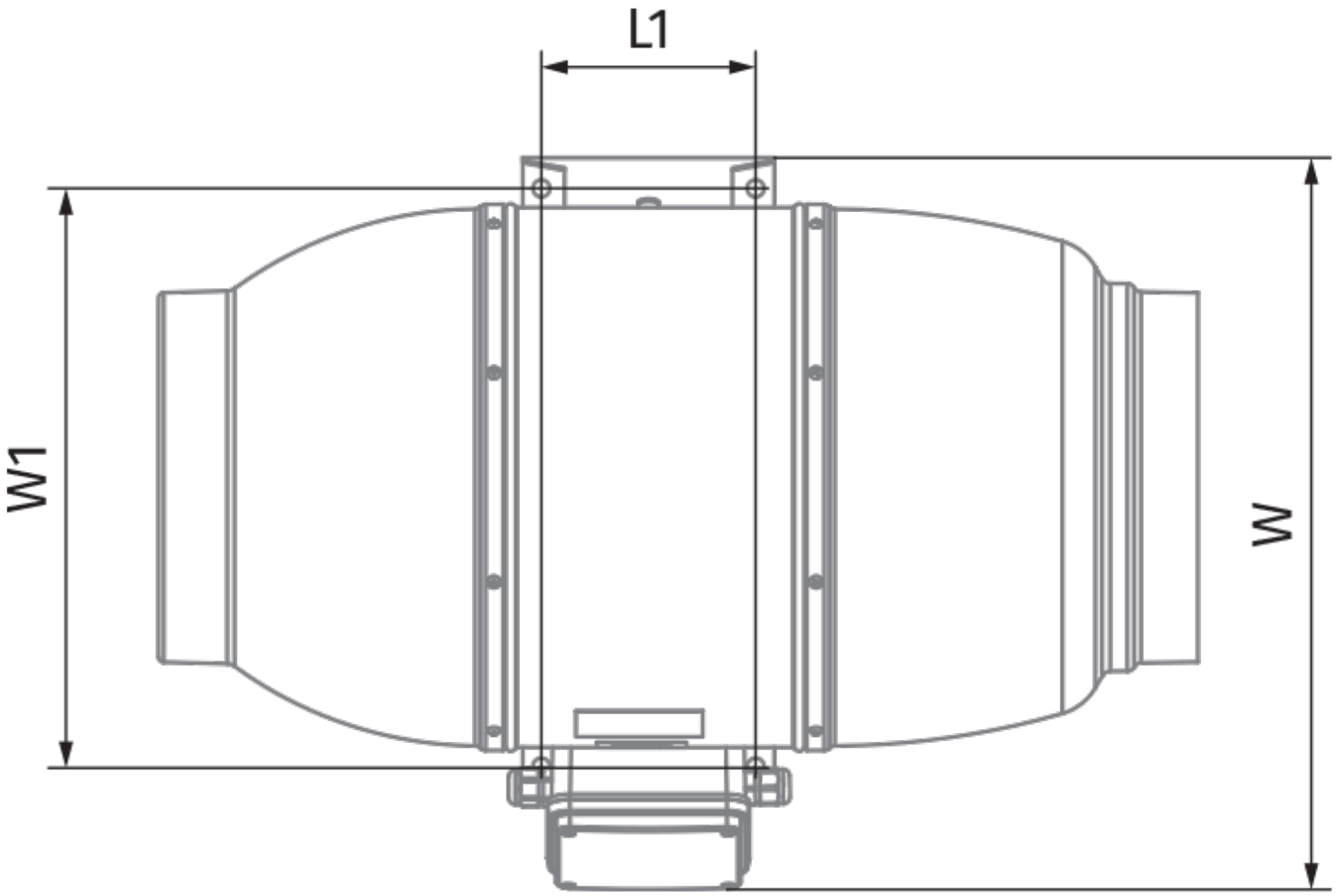
L1
W1
W

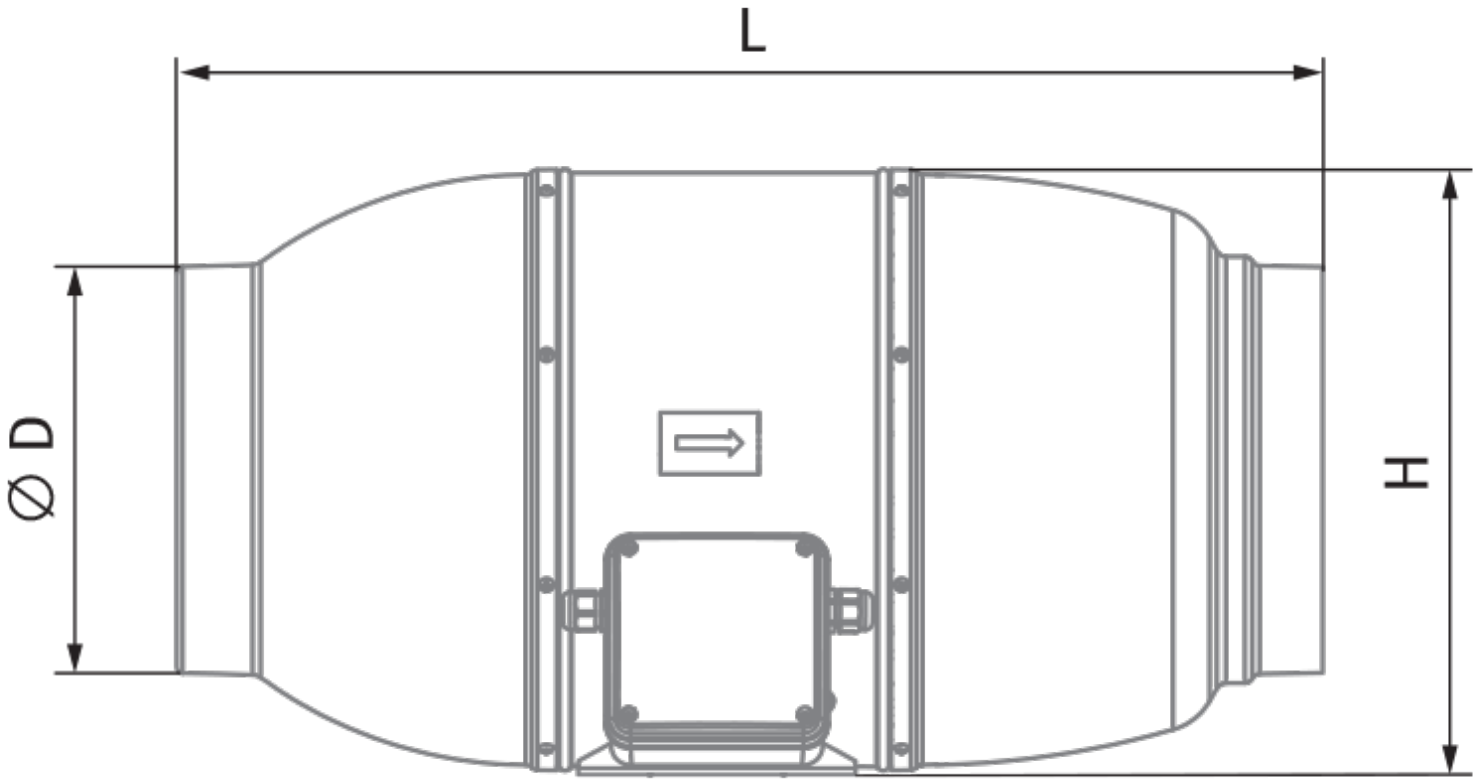
L
⌀ D
H

Ecodesign

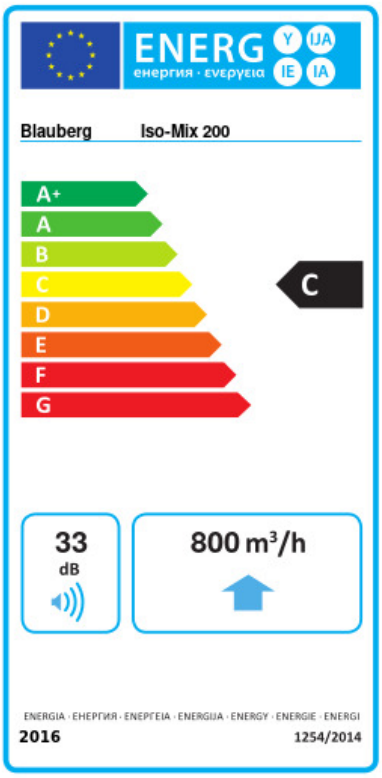

Trademark	Blauberg					
Model	Iso-Mix 200					
Specific energy consumption (SEC) (kWh/(m²/a))	Cold		Average		Warm	
	-52.8	A+	-25.7	C	-10.2	E
Tipo de unidad de ventilación	Unidireccional					
Tipo de accionamiento instalado	De múltiples velocidades					
Tipo de sistema de recuperación de calor	Ninguno					
Rango de caudal máximo (m³/h)	800					
Potencia eléctrica de entrada (W)	110					
Caudal nominal de referencia (m³/s)	0.156					
Presión estática en el punto de salida (Pa)	50					
Potencia específica absorbida (SPI) en el punto de referencia (W/(m³/h))	0.139					
Tipología de control	Control local					
Rangos máximos de fuga externa (%)	2.7					
Tipología declarada	RVU UVU					
Nivel de potencia acústica (dB(A))	33					
The annual electricity consumption (AEC) (kWh/a)	Cold		Average		Warm	
	104		104		104	
The annual heating saved (AHS) (kWh/a)	Cold		Average		Warm	
	5536		2830		1280	

Accesorios

Para conductos redondos

Nombre	La foto	Descripción
SD 200/600		Silenciadores para conductos redondos
SD 200/900		Silenciadores para conductos redondos

SD 200/1200		Silenciadores para conductos redondos

Para conductos redondos

Nombre	La foto	Descripción
KFBK 200		Cajas filtrantes para conductos redondos
KFBT 200 G4		Cajas filtrantes con filtros de bolsillo para conductos redondos
KFBT 200 F5		Cajas filtrantes con filtros de bolsillo para conductos redondos
KFBT 200 F7		Cajas filtrantes con filtros de bolsillo para conductos redondos

Para conductos redondos

Nombre	La foto	Descripción
VRV 200		Válvulas antirretorno con resorte para conductos redondos
VKA 200		Compuertas para conductos redondos

Calentadores de agua

Nombre	La foto	Descripción
WKH 200-2		Calentadores de agua de conductos para conductos redondos
WKH 200-4		Calentadores de agua de conductos para conductos redondos

Calentadores eléctricos

Nombre	La foto	Descripción
EKH 200-1.2		Calentadores eléctricos de conductos para conductos redondos

EKH 200-1.7		Calentadores eléctricos de conductos para conductos redondos
EKH 200-2.0		Calentadores eléctricos de conductos para conductos redondos
EKH 200-2.4		Calentadores eléctricos de conductos para conductos redondos
EKH 200-3.4		Calentadores eléctricos de conductos para conductos redondos
EKH 200-3.6		Calentadores eléctricos de conductos para conductos redondos
EKH 200-5.1		Calentadores eléctricos de conductos para conductos redondos
EKH 200-6.0		Calentadores eléctricos de conductos para conductos redondos

Reguladores de velocidad

Nombre	La foto	Descripción
CDT E1.8		Controlador de velocidad con tiristores
CDT1 E0.5		Interruptores multivelocidad

Interruptores de velocidad

Nombre	La foto	Descripción
CDP-3/5		Interruptor multivelocidad

Sensores de humedad

Nombre	La foto	Descripción
HSE / HSI 1.5		Sensores

TE / TI 1.5		Temporizadores
LSE / LSI 1.5		Sensores
IRSE / IRSI 1.5		Sensores

Guarniciones

Nombre	La foto	Descripción
K 200		Abrazadera para conductos flexibles redondos