

Iso-Mix 150 US

Ventiladores de conducto de flujo mixto en carcasa insonorizada

- En carcasa con aislamiento acústico
- Control: Controlador de velocidad integrado
- Tipo de rodete: Mixto
- Material de la carcasa: Acero revestido
- Instalación en cualquier posición

	Unidad de medida	Iso-Mix 150 US	
Velocidad	-	1	2
Cantidad de fases	-	1	
Tensión máxima de alimentación	V	230	
Tensión mínima de alimentación	V	230	
Frecuencia de suministro de energía	Hz	50/60	
Caudal máximo de aire	m³/h	410	550
Peso	kg	6.1	
Temperatura máxima del aire transportado	°C	60	
Grado de protección IP	-	IPX4	
Grado de protección IP del variador	-	IP44	
Material de rodete	-	Plástico	

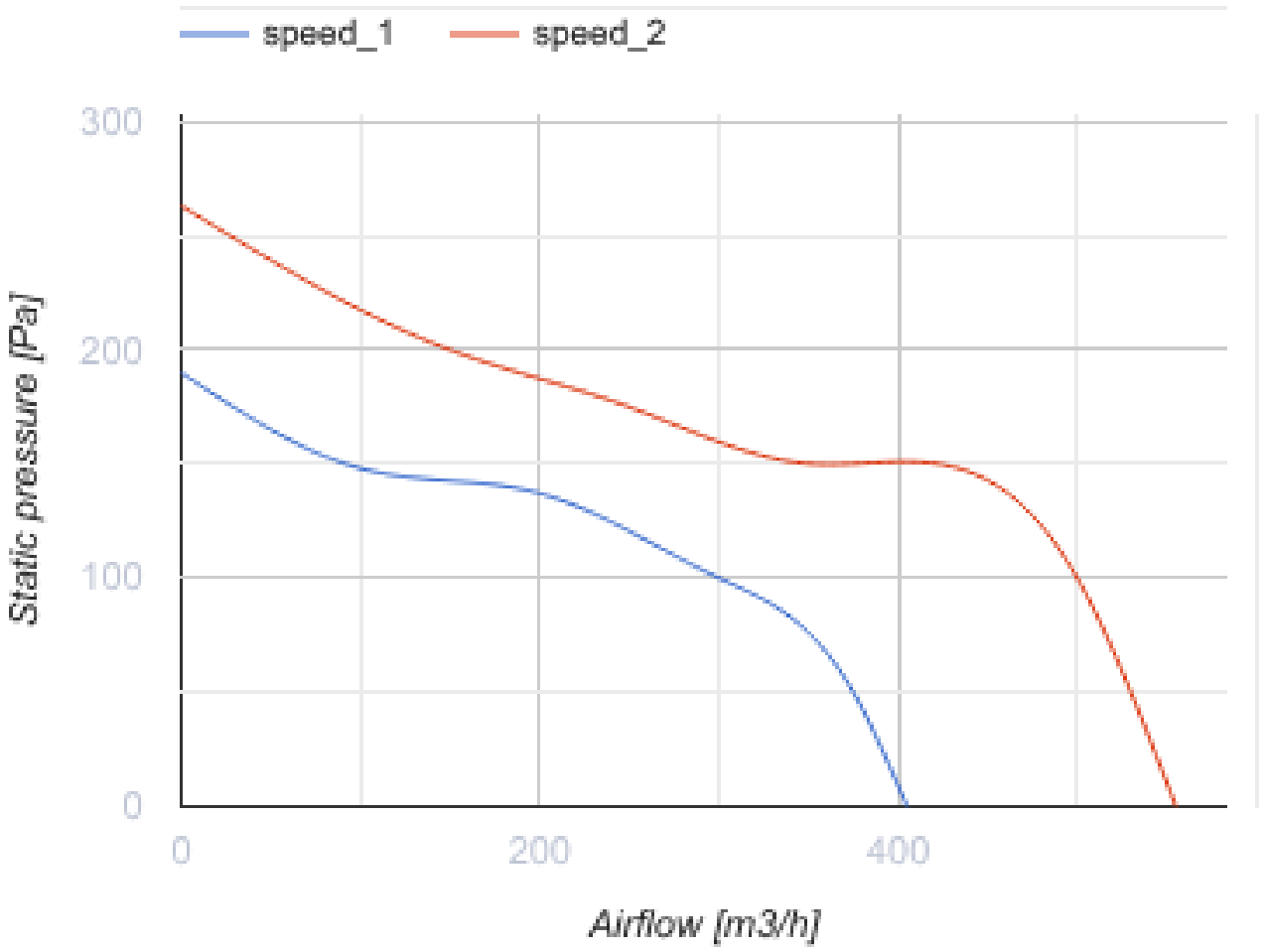
speed_1
speed_2
300
200
100
0
Static pressure [Pa]
0
200
400
Airflow [m3/h]

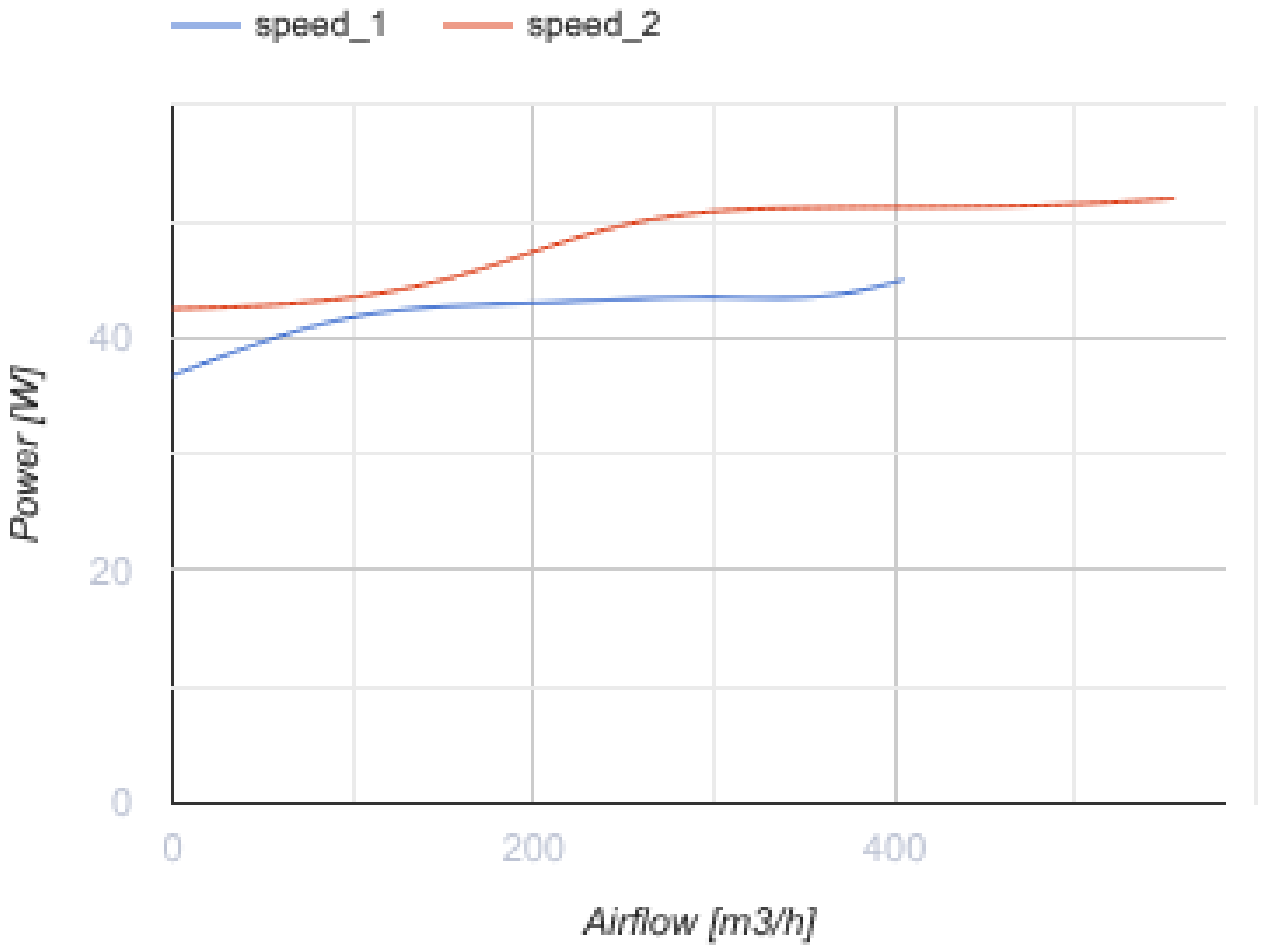

Dimensiones

Ø D	H	L	L1	W	W1
148	249	581	44	314	261

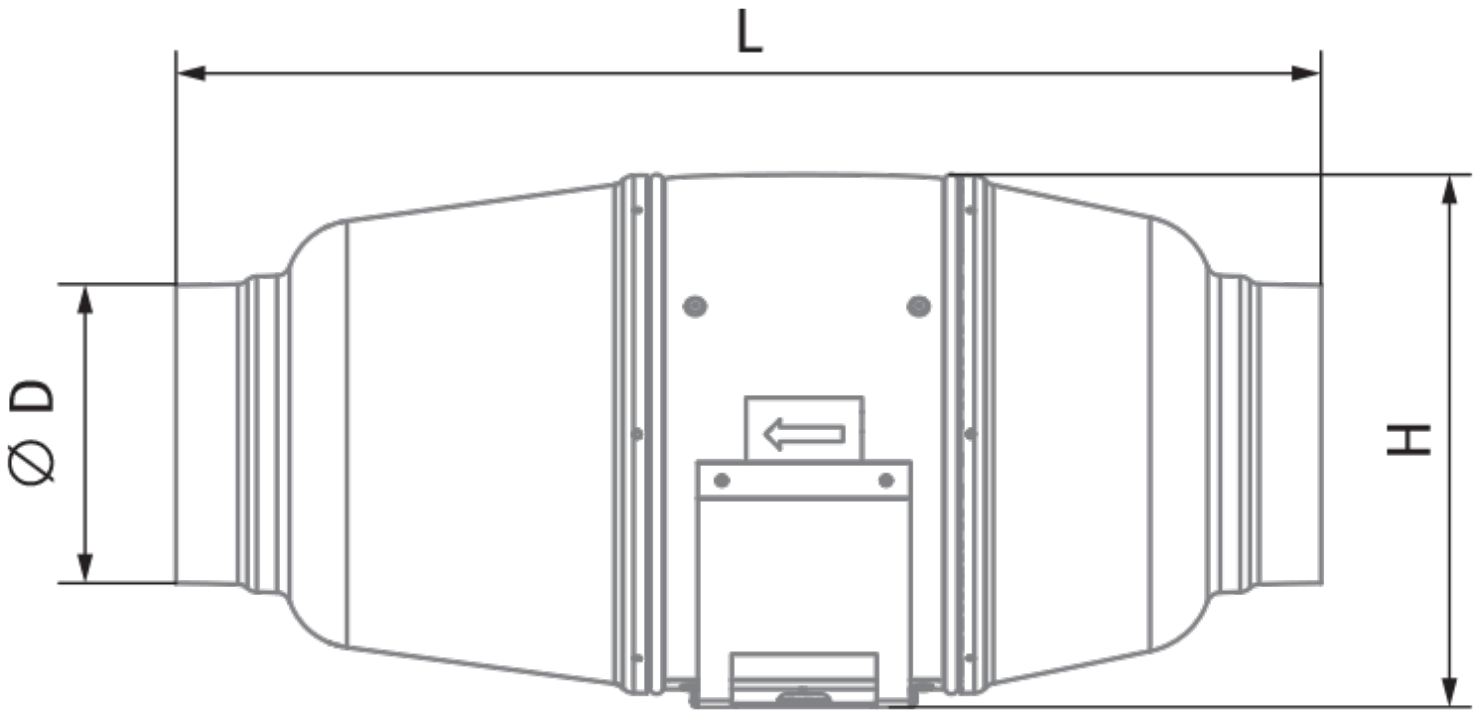
L
⌀ D
H

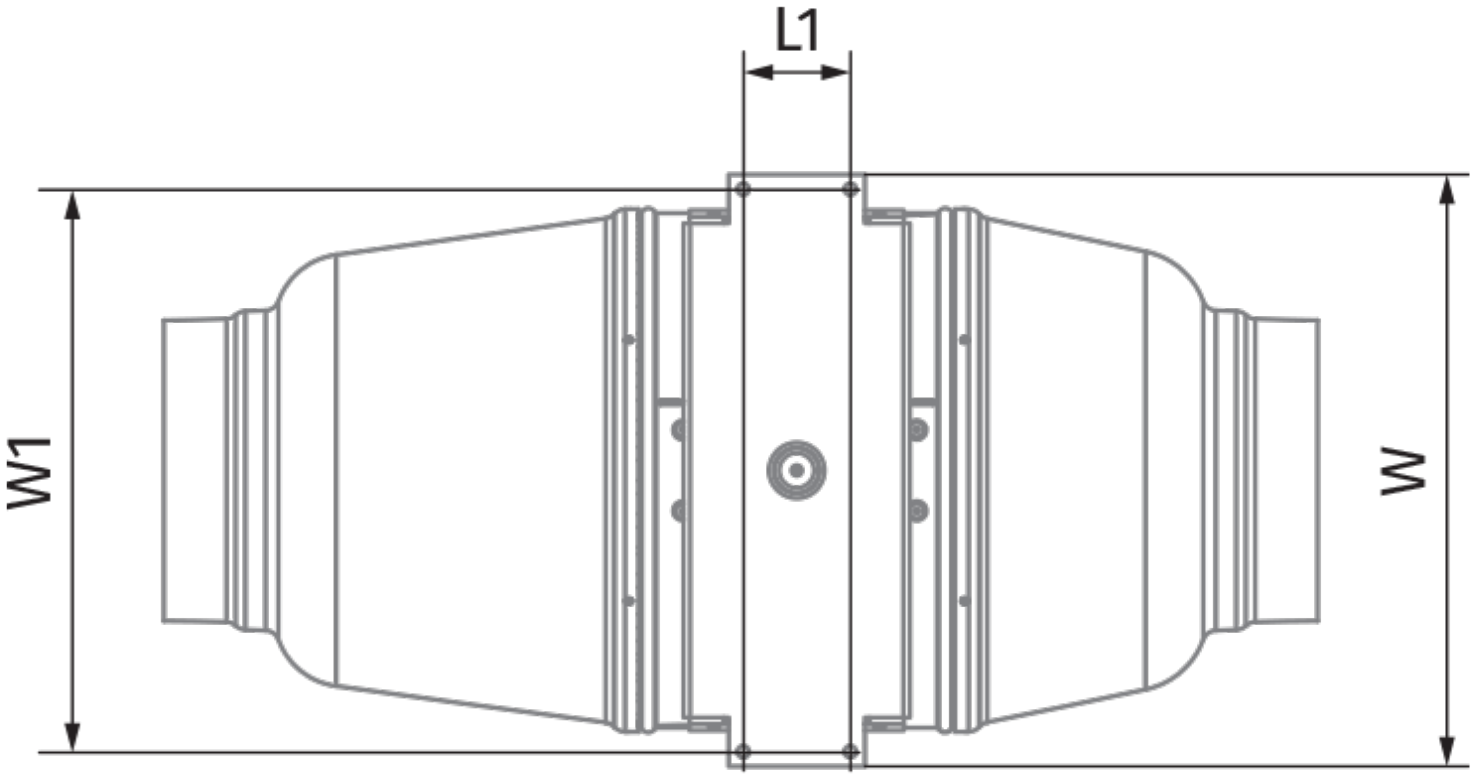
L1
W1
W

Ecodesign

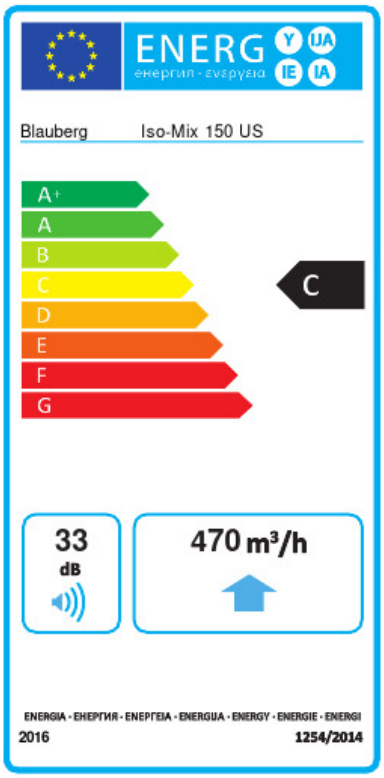

Trademark	Blauberg					
Model	Iso-Mix 150 US					
Specific energy consumption (SEC) (kWh/(m²/a))	Cold		Average		Warm	
	-52.8	A+	-25.7	C	-10.2	E
Tipo de unidad de ventilación	Unidireccional					
Tipo de accionamiento instalado	De múltiples velocidades					
Tipo de sistema de recuperación de calor	Ninguno					
Rango de caudal máximo (m³/h)	470					
Potencia eléctrica de entrada (W)	52					
Caudal nominal de referencia (m³/s)	0.091					
Presión estática en el punto de salida (Pa)	50					
Potencia específica absorbida (SPI) en el punto de referencia (W/(m³/h))	0.137					
Tipología de control	Control local					
Rangos máximos de fuga externa (%)	2.7					
Nivel de potencia acústica (dB(A))	33					
Tipología declarada	RVU UVU					
The annual electricity consumption (AEC) (kWh/a)	Cold		Average		Warm	
	102		102		102	
The annual heating saved (AHS) (kWh/a)	Cold		Average		Warm	
	5536		2830		1280	

Accesorios

Para conductos redondos

Nombre	La foto	Descripción
SD 150/600		Silenciadores para conductos redondos
SD 150/900		Silenciadores para conductos redondos

SD 150/1200		Silenciadores para conductos redondos

Para conductos redondos

Nombre	La foto	Descripción
KFBK 150		Cajas filtrantes para conductos redondos
KFBT 150 G4		Cajas filtrantes con filtros de bolsillo para conductos redondos
KFBT 150 F5		Cajas filtrantes con filtros de bolsillo para conductos redondos
KFBT 150 F7		Cajas filtrantes con filtros de bolsillo para conductos redondos

Para conductos redondos

Nombre	La foto	Descripción
VRV 150		Válvulas antirretorno con resorte para conductos redondos
VKA 150		Compuertas para conductos redondos

Calentadores de agua

Nombre	La foto	Descripción
WKH 150-2		Calentadores de agua de conductos para conductos redondos
WKH 150-4		Calentadores de agua de conductos para conductos redondos

Calentadores eléctricos

Nombre	La foto	Descripción
EKH 150-1.2		Calentadores eléctricos de conductos para conductos redondos

EKH 150-1.7		Calentadores eléctricos de conductos para conductos redondos
EKH 150-2.0		Calentadores eléctricos de conductos para conductos redondos
EKH 150-2.4		Calentadores eléctricos de conductos para conductos redondos
EKH 150-3.4		Calentadores eléctricos de conductos para conductos redondos
EKH 150-3.6		Calentadores eléctricos de conductos para conductos redondos
EKH 150-5.1		Calentadores eléctricos de conductos para conductos redondos
EKH 150-6.0		Calentadores eléctricos de conductos para conductos redondos

Reguladores de velocidad

Nombre	La foto	Descripción
CDT E1.8		Controlador de velocidad con tiristores
CDT1 E0.5		Interruptores multivelocidad

Interruptores de velocidad

Nombre	La foto	Descripción
CDP-2/5		Interruptor multivelocidad

Sensores de humedad

Nombre	La foto	Descripción
HSE / HSI 1.5		Sensores

TE / TI 1.5		Temporizadores
LSE / LSI 1.5		Sensores
IRSE / IRSI 1.5		Sensores

Guarniciones

Nombre	La foto	Descripción
K 150		Abrazadera para conductos flexibles redondos